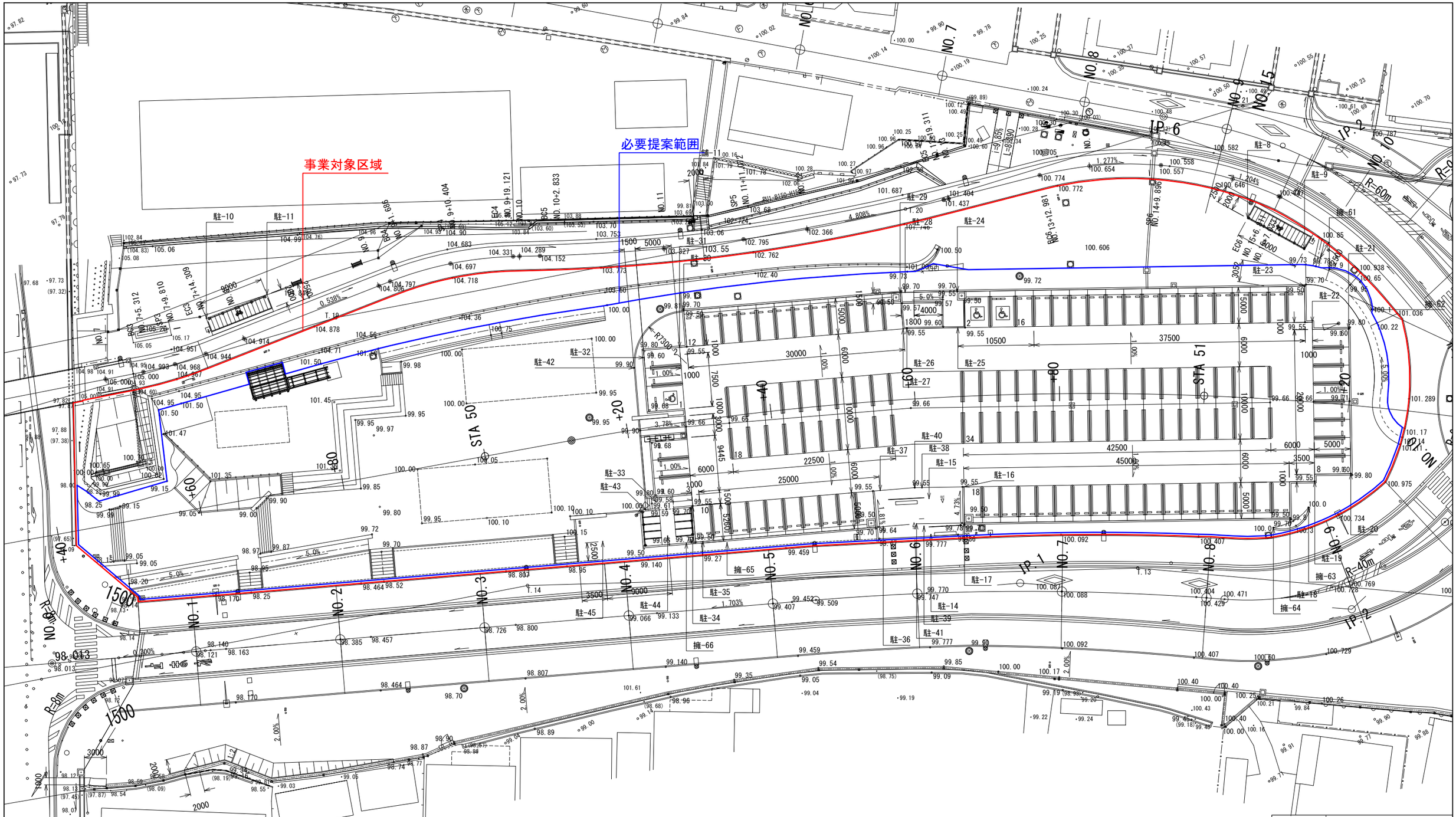

実施	当初　第　回変更
年度・番号	令和 5 年度　第　号
河川名 路線名 地区名	
工事名	草津川跡地整備工事(区間6)
地名	草津市大路二丁目　他
図面名	汚水排水設備平面図-3
縮尺	A1:1/250、A3:1/500
図面番号	39　枚ノ内　11
草津市役所	

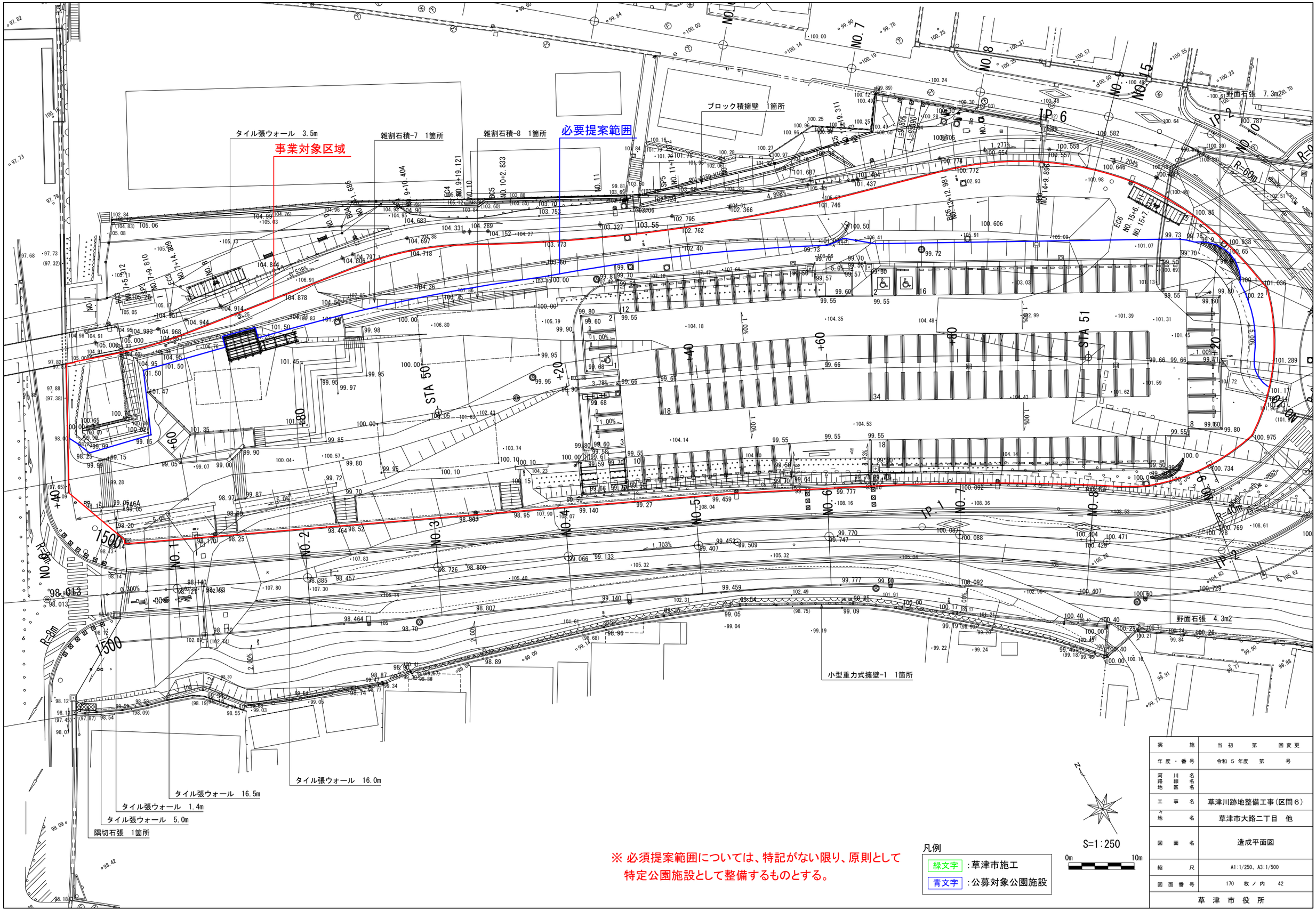

※ 必須提案範囲については、特記がない限り、原則として
特定公園施設として整備するものとする。

凡例

緑文字	:草津市施工
青文字	:公募対象公園施設

実施	当初　第　回変更
年度・番号	令和 5 年度　第　号
河川名 路線名 地区名	
工事名	草津川跡地整備工事(区間6)
地名	草津市大路二丁目　他
図面名	造成平面図
縮尺	A1:1/250、A3:1/500
図面番号	170　枚ノ内　42
草津市役所	

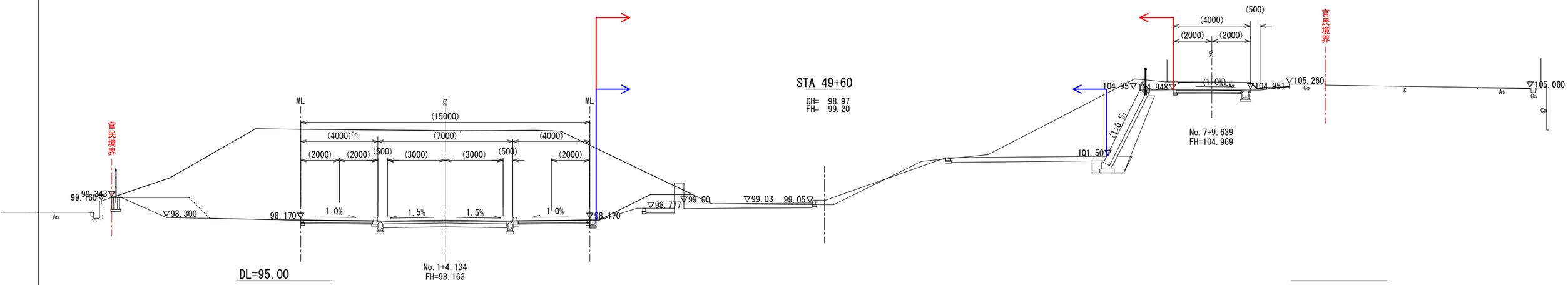

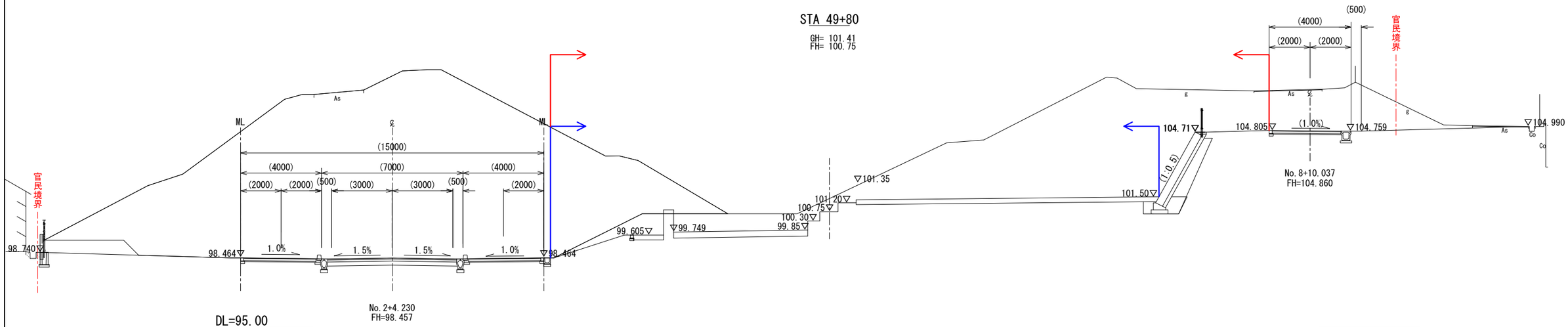

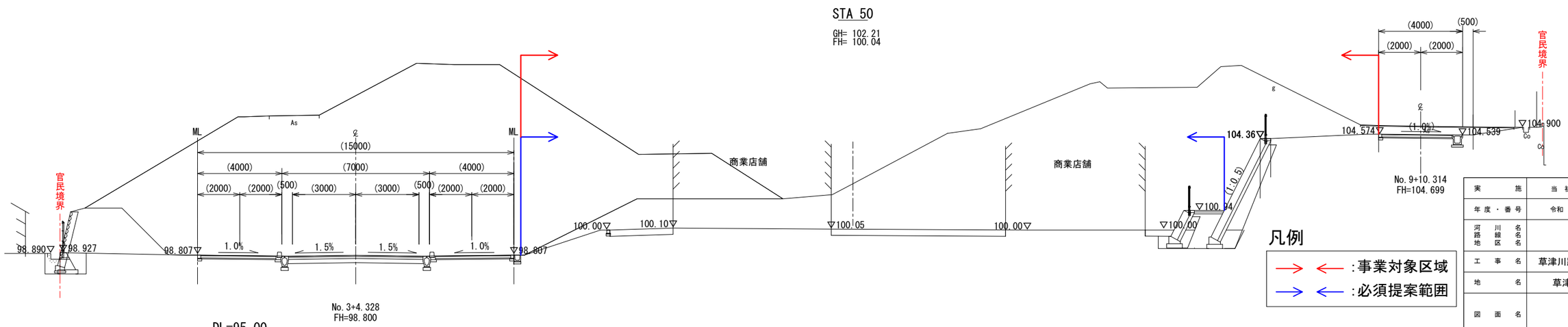

凡例

→ ← :事業対象区域

→ ← :必須提案範囲

実施	当初　第　回変更
年度・番号	令和 5 年度　第　号
河川名 路線名 地区名	
工事名	草津川跡地整備工事(区間6)
地名	草津市大路二丁目　他
図面名	横断図-3
縮尺	A1:1/100、A3:1/200
図面番号	170　枚ノ内　24
草津市役所	

STA 50+20

GH= 103.85
FH= 99.91

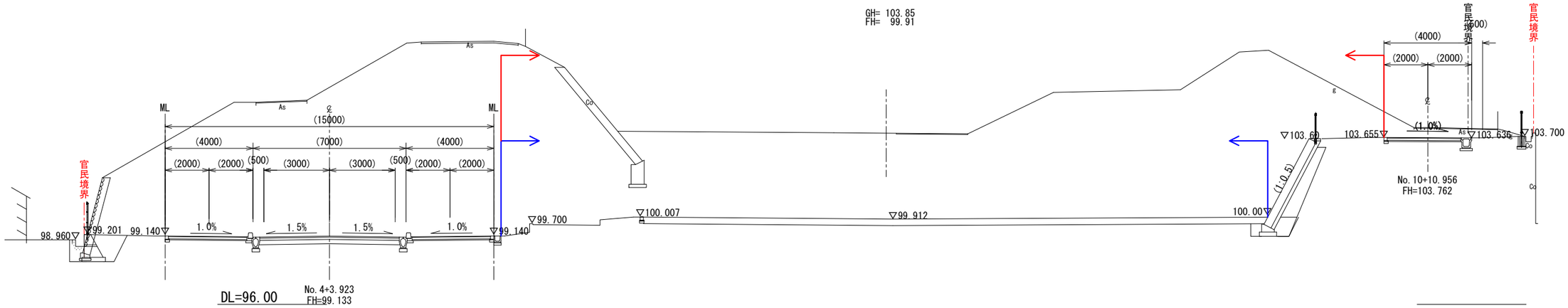

STA 50+40

GH= 104.23
FH= 99.65

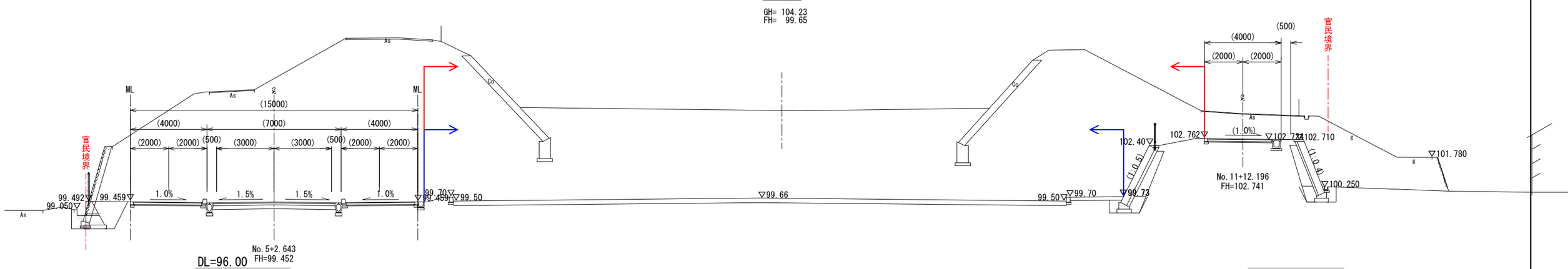

STA 50+60

GH= 104.47
FH= 99.65

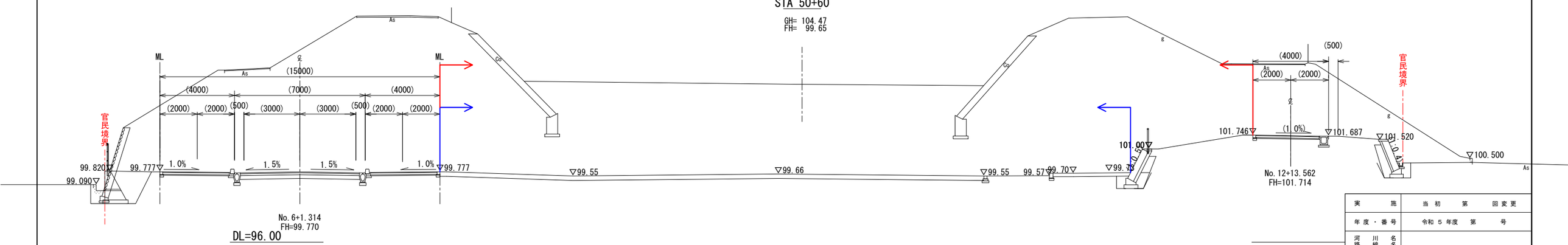

凡例

→ ← :事業対象区域

→ ← :必須提案範囲

実施	当初　第　回変更
年度・番号	令和 5 年度　第　号
河川名 路線名 地区名	
工事名	草津川跡地整備工事(区間6)
地名	草津市大路二丁目　他
図面名	横断図-4
縮尺	A1:1/100、A3:1/200
図面番号	169　枚ノ内　25
草津市役所	

STA 50+80

GH= 104.45
FH= 99.64

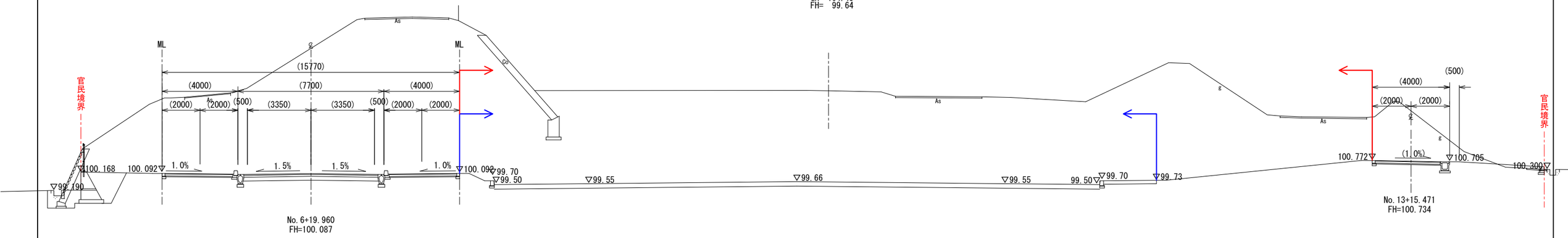

DL=96.00

STA 51

GH= 103.35
FH= 99.65

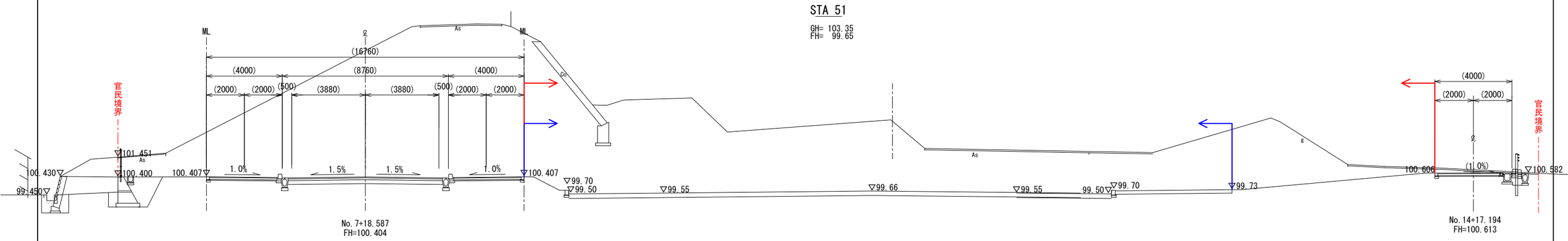

DL=96.00

STA 51+20

GH= 102.04
FH= 99.70

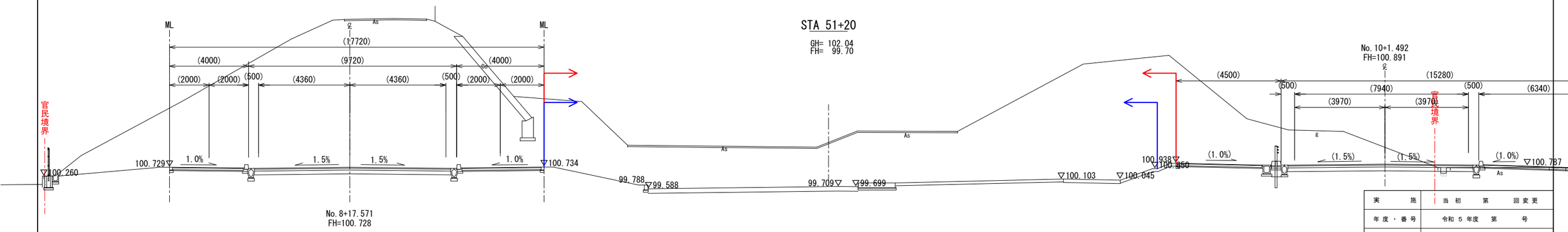

DL=96.00

凡例

→ ← :事業対象区域

→ ← :必須提案範囲

実施	当初 第 回変更
年度・番号	令和 5 年度 第 号
河川名 路線名 地区名	
工事名	草津川跡地整備工事(区間6)
地名	草津市大路二丁目 他
図面名	横断図-5
縮尺	A1:1/100、A3:1/200
図面番号	170 枚ノ内 26
草津市役所	

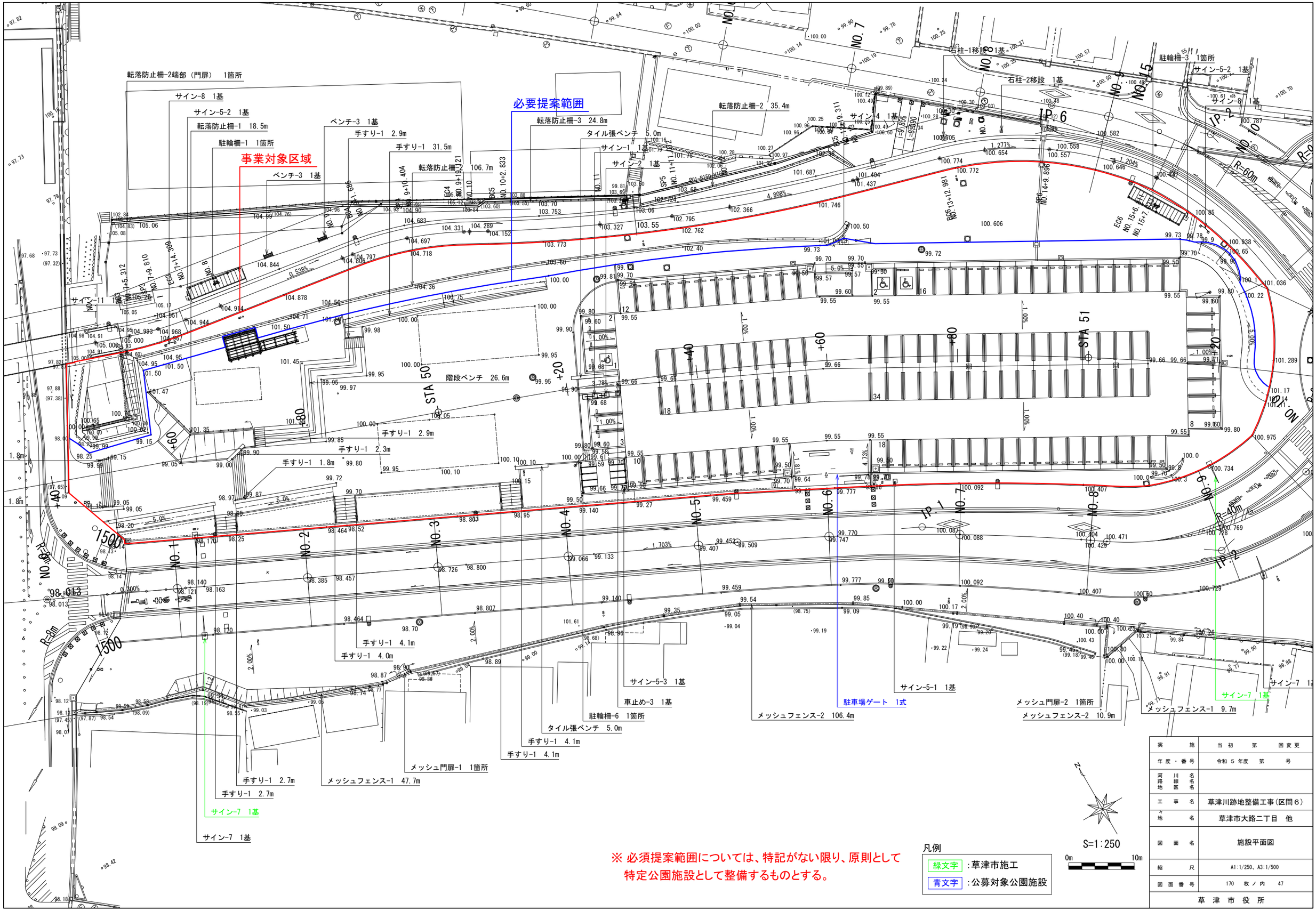

凡例

緑文字	:草津市施工
青文字	:公募対象公園施設

※ 必須提案範囲については、特記がない限り、原則として特定公園施設として整備するものとする。

実施	当初 第 回変更
年度・番号	令和 5 年度 第 号
河川名 路線名 地区名	
工事名	草津川跡地整備工事(区間6)
地名	草津市大路二丁目 他
図面名	施設平面図
縮尺	A1:1/250、A3:1/500
図面番号	170 枚ノ内 47

草津市役所

事業対象区域

必要提案範囲

溶融式区間線-3　11.8m（駐輪場枠）
溶融式区間線-5（自転車マーク）　1箇所
コンクリート舗装-3　22.5m2
アクセスデッキ　1箇所
インターロッキング舗装-2　242.3m2
石張階段-3　1箇所
コンクリート舗装-3　47.4m2
インターロッキング舗装-1　838.8m2
溶融式区間線-4（身障者マーク）　1箇所
コンクリート階段-1　1箇所
溶融式区間線-1　8.5m（駐車枠）×11箇所=93.5m
透水性アスファルト舗装-2　321.3m2
着色舗装　321.3m2
溶融式区間線-3　11.8m（駐輪場枠）
溶融式区間線-5（自転車マーク）　1箇所
溶融式区間線-4（身障者マーク）　2箇所
コンクリート舗装-3　24.2m2
枕木階段　7段
(3.7m)
溶融式区間線-1　8.5m（駐車枠）×17箇所=144.5m
溶融式区間線-1　8.5m（駐車枠）×7箇所=59.5m
透水性アスファルト舗装-1　2805.6m2
溶融式区間線-1　8.5m（駐車枠）×17箇所=144.5m
溶融式区間線-1　8.5m（駐車枠）×36箇所=306.0m
溶融式区間線-2　3.0m（停止線）×2箇所=6.0m
溶融式区間線-1　8.5m（駐車枠）×20箇所=170.0m
溶融式区間線-1　8.5m（駐車枠）×9箇所=76.5m
溶融式区間線-3
2.5m（駐輪場枠）×8箇所=20.0m
溶融式区間線-1　8.5m（駐車枠）×4箇所=34.0m
透水性アスファルト舗装-1　13.9m2
着色塗装　13.9m2
コンクリート舗装-2　42.3m2
コンクリート階段-2　1箇所
コンクリート舗装-3　11.0m2
石張階段-6　1箇所
石張階段-6　1箇所
石張階段-4　1箇所
石張階段-5　1箇所
インターロッキング舗装-2　204.8m2
石張階段-4　1箇所
インターロッキング舗装-2　33.2m2
1箇所

※ 必須提案範囲については、特記がない限り、原則として
特定公園施設として整備するものとする。

凡例

緑文字	:草津市施工
青文字	:公募対象公園施設

S=1:250
0m　10m

実施	当初　第　回変更
年度・番号	令和 5 年度　第　号
河川名 路線名 地区名	
工事名	草津川跡地整備工事(区間６)
地名	草津市大路二丁目　他
図面名	舗装平面図
縮尺	A1:1/250、A3:1/500
図面番号	170　枚ノ内　52

草　津　市　役　所

事業対象区域

必要提案範囲

コンクリート縁石-9 18.8m
コンクリート縁石-4 12.1m
コンクリート縁石-4 1.7m
コンクリート縁石-9 3.5m
コンクリート縁石-4 1.4m
コンクリート縁石-9 12.9m
コンクリート縁石-9 20.5m
コンクリート縁石-6 8.1m
コンクリート縁石-6 15.6m
コンクリート縁石-7 37.3m
コンクリート縁石-5 15.6m
コンクリート縁石-3 4.2m
コンクリート縁石-3 18.5m
見切材-1 28.8m
コンクリート縁石-6 12.2m
見切材-1 84.0m
駒止めブロック 6個（3個×2台）
コンクリート縁石-7 34.0m
駒止めブロック 26個（2個×11台、1個×1台）
駒止めブロック 32個（2個×16台）
駒止めブロック 4個（2個×2台）
コンクリート縁石-7 8.5m
駒止めブロック 3個
コンクリート縁石-8 2.2m
コンクリート縁石-9 8.5m
コンクリート縁石-7 7.5m
駒止めブロック 6個（2個×3台）
コンクリート縁石-9 3.3m
コンクリート縁石-7 20.0m
コンクリート縁石-5 2.2m
駒止めブロック 16個（2個×8台）
コンクリート縁石-6 14.7m
コンクリート縁石-7 45.0m
駒止めブロック 35個（2個×17台、1個×1台）
現場打縁石-3 7.1m
現場打縁石-3 7.1m
現場打縁石-4 25.0m
駒止めブロック 19個（2個×9台、1個×1台）
現場打縁石-6 7.6m
現場打縁石-6 6.5m
コンクリート縁石-6 12.1m
現場打縁石-5 14.7m
コンクリート縁石-9 4.7m
コンクリート縁石-9 1.8m
コンクリート縁石-9 22.0m
コンクリート縁石-9 15.1m
コンクリート縁石-9 17.4m
コンクリート縁石-9 0.8m

※ 必須提案範囲については、特記がない限り、原則として
特定公園施設として整備するものとする。

凡例

緑文字	:草津市施工
青文字	:公募対象公園施設

S=1:250

0m 10m

実施	当初 第 回変更
年度・番号	令和 5 年度 第 号
河川名 路線名 地区名	
工事名	草津川跡地整備工事(区間6)
地名	草津市大路二丁目 他
図面名	舗装平面図（縁石）
縮尺	A1:1/250、A3:1/500
図面番号	170 枚ノ内 57

草津市役所

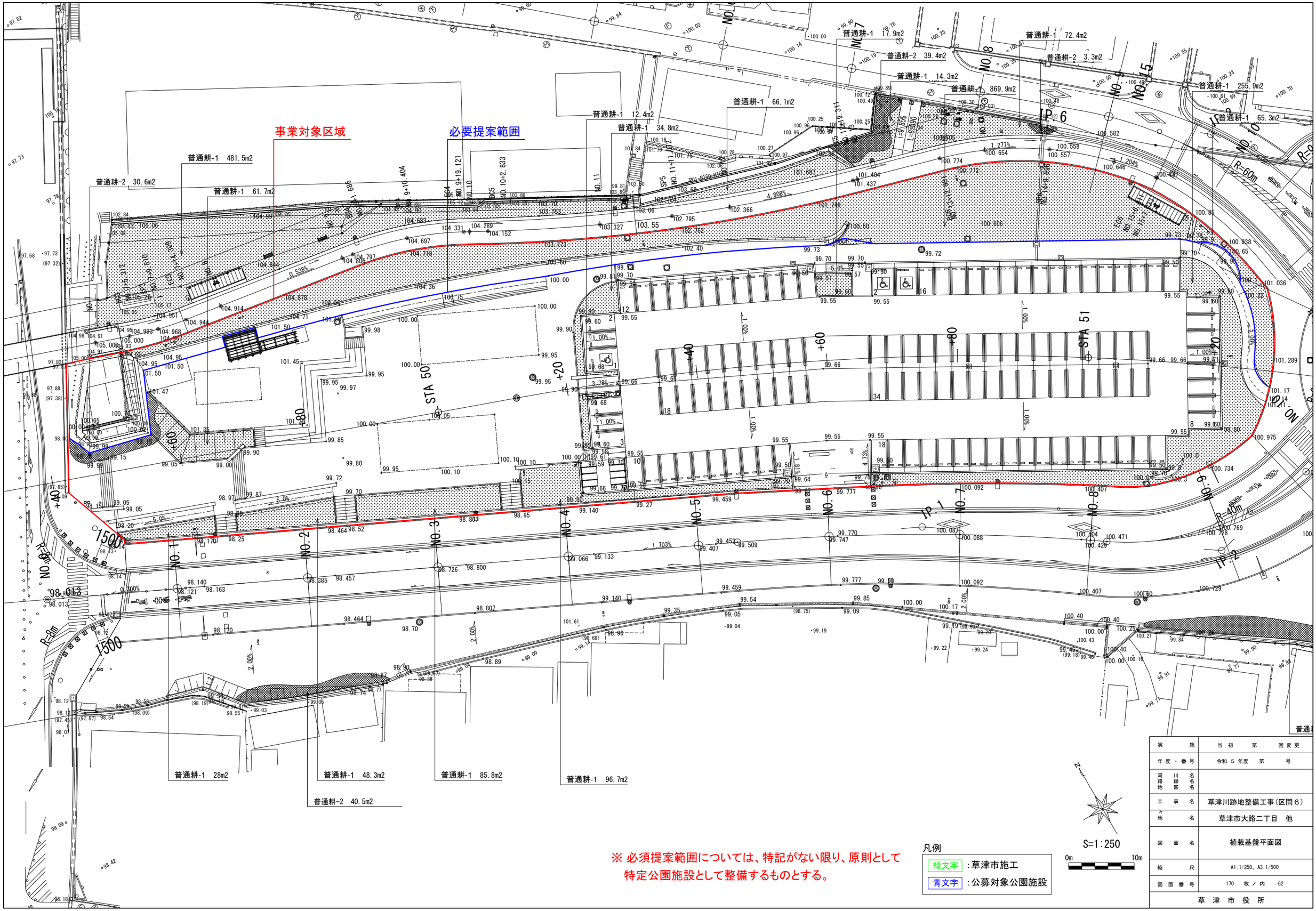

凡例

緑文字	:草津市施工
青文字	:公募対象公園施設

※ 必須提案範囲については、特記がない限り、原則として特定公園施設として整備するものとする。

実施	当初　第　回変更
年度・番号	令和 5 年度　第　号
河川名 路線名 地区名	
工事名	草津川跡地整備工事(区間6)
地名	草津市大路二丁目　他
図面名	植栽基盤平面図
縮尺	A1:1/250、A3:1/500
図面番号	170　枚ノ内　62
草津市役所	

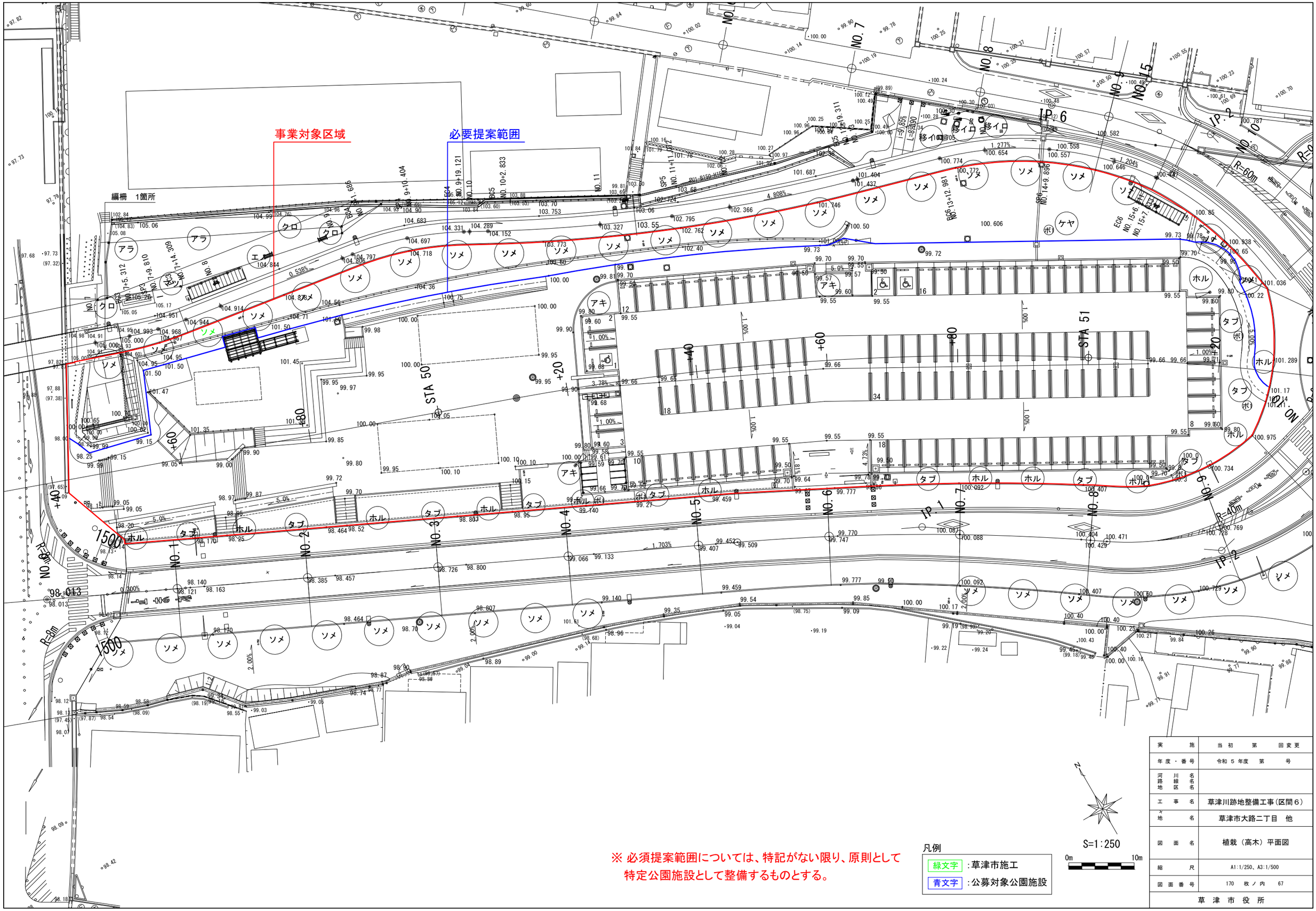

※ 必須提案範囲については、特記がない限り、原則として
特定公園施設として整備するものとする。

凡例

緑文字	:草津市施工
青文字	:公募対象公園施設

S=1:250

0m　10m

実施	当初　第　回変更
年度・番号	令和 5 年度　第　号
河川名 路線名 地区名	
工事名	草津川跡地整備工事(区間6)
地区名	草津市大路二丁目　他
図面名	植栽（高木）平面図
縮尺	A1:1/250、A3:1/500
図面番号	170　枚ノ内　67
草津市役所	

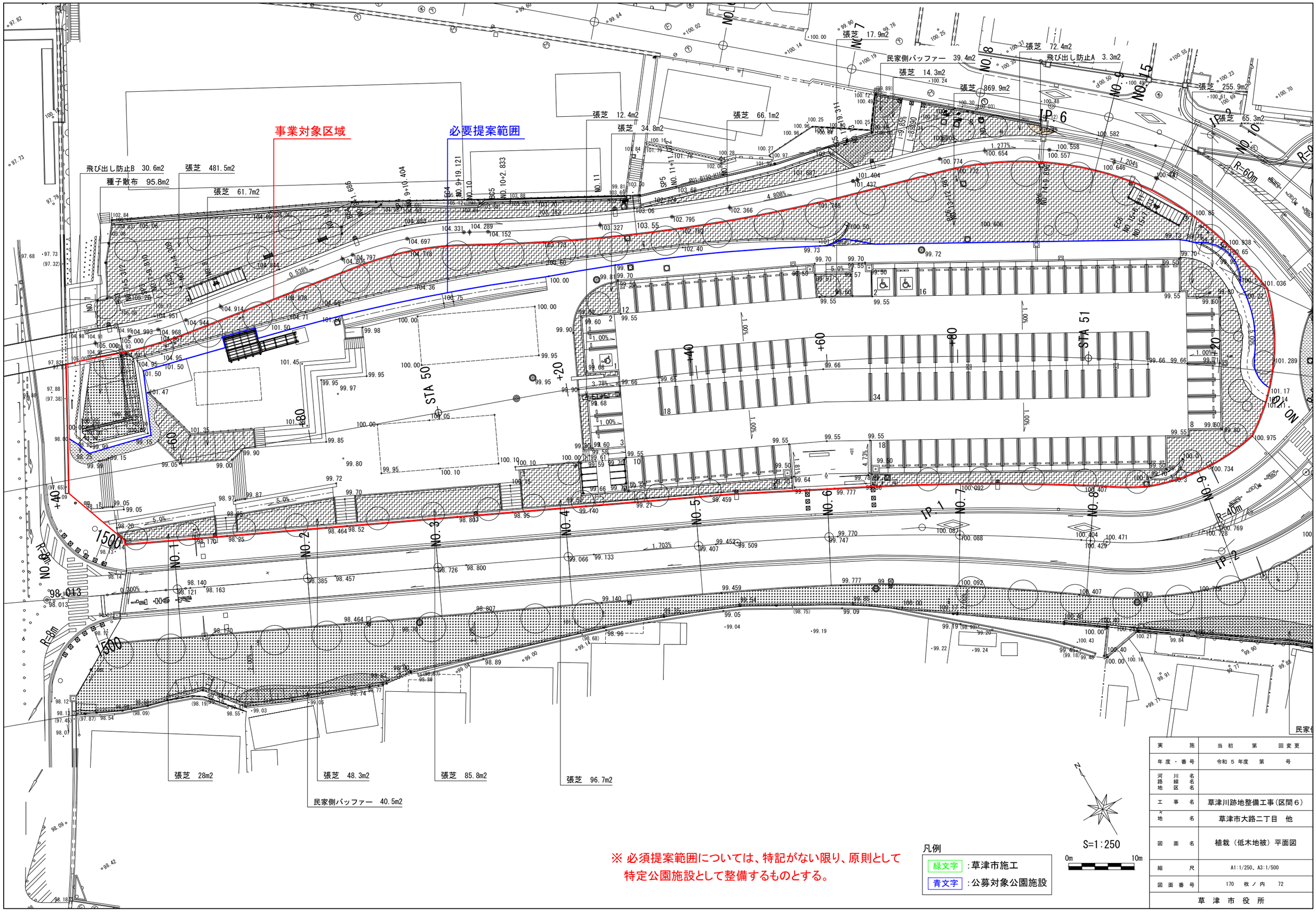

※ 必須提案範囲については、特記がない限り、原則として
特定公園施設として整備するものとする。

凡例

緑文字	:草津市施工
青文字	:公募対象公園施設

S=1:250

0m 10m

実施	当初 第 回変更
年度・番号	令和 5 年度 第 号
河川名 路線名 地区名	
工事名	草津川跡地整備工事(区間6)
地名	草津市大路二丁目 他
図面名	植栽（低木地被）平面図
縮尺	A1:1/250、A3:1/500
図面番号	170 枚ノ内 72
草津市役所	

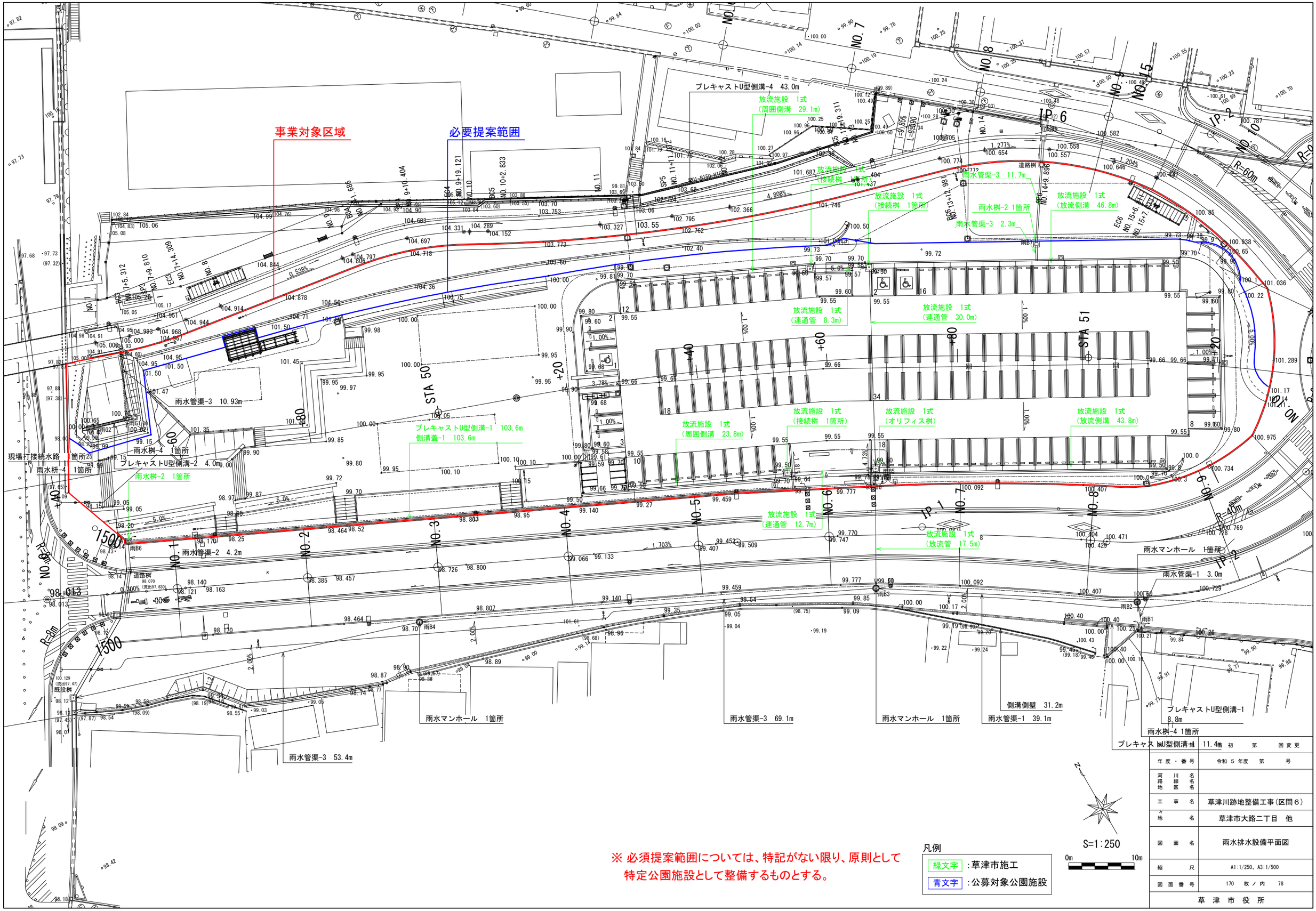

※ 必須提案範囲については、特記がない限り、原則として
特定公園施設として整備するものとする。

	初 第 回変更
年度・番号	令和 5 年度 第 号
河川名 路線名 地区名	
工事名	草津川跡地整備工事（区間６）
地名	草津市大路二丁目 他
図面名	雨水排水設備平面図
縮尺	A1:1/250、A3:1/500
図面番号	170 枚ノ内 78
草津市役所	

雨水管縦断図

雨B1～雨B4/国道1号既設桝（国道1号）

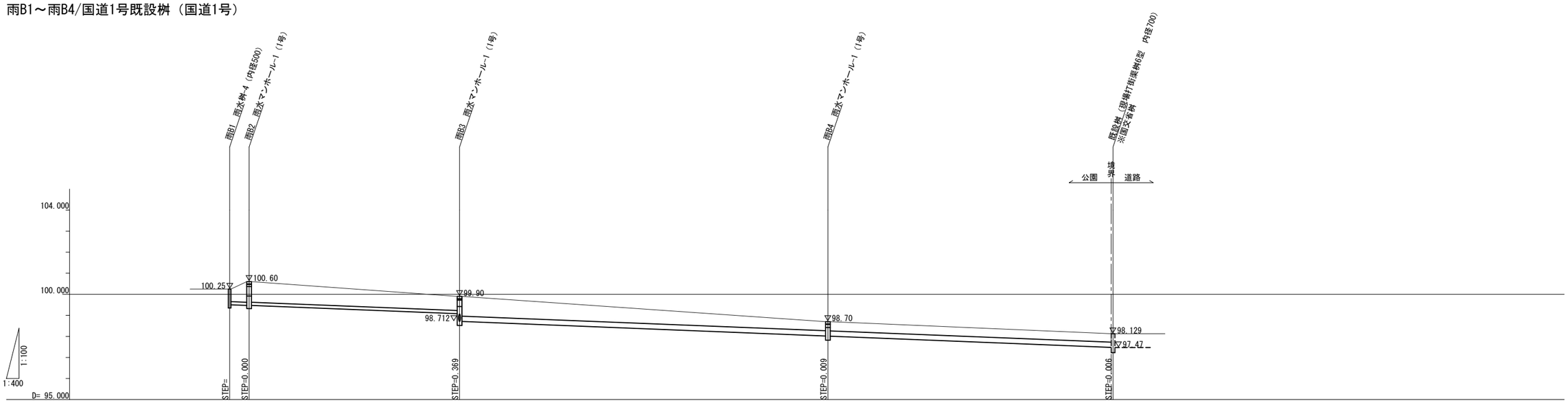

管径 勾配 延長	VUφ150 i=10.00‰ L=3.00m	VUφ150 i=10.00‰ L=39.10m	VUφ250 i=10.00‰ L=69.10m	VUφ250 i=10.00‰ L=53.40m
管体延長	L=3.00m	L=39.10m	L=69.10m	L=53.40m
人孔間距離	L=3.70m	L=40.00m	L=70.00m	L=54.20m
管底深	0.750 1.130 1.130	0.821 1.190	0.681 0.690	0.653
土被り	0.595 0.975 0.975	0.666 0.932	0.423 0.432	0.395
地盤高 (造成基盤面高)	100.25 100.60	99.90	98.70	98.129
管底高	99.500 99.470 99.470	99.079 98.710	98.019 98.010	97.476 97.470
区間距離	L=3.70m	L=40.00m	L=70.00m	L=54.20m
測点	雨B1 雨B2	雨B3	雨B4	既設桝

実施	当初　第　回変更
年度・番号	令和５年度　第　号
河川名 路線名 地区名	
工事名	草津川跡地整備工事(区間６)
地名	草津市大路二丁目　他
図面名	雨水管縦断図-1
縮尺	A1:V=1/100、H=1/400　A3:V=1/200、H=1/800
図面番号	170　枚ノ内　82
草津市役所	

芝生側溝、芝生側溝浅溝タイプ

芝生側溝

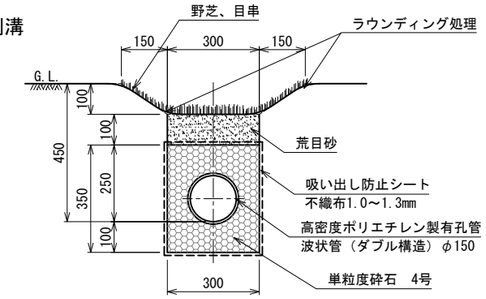

芝生側溝 浅溝タイプ

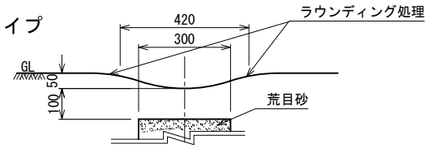

断面図　1:10

仕様（芝生）
・角部、端部はラウンディング処理を行うこと。
・野芝は、切芝、ベタ張り（張芝-1参照）とする。

仕様（暗渠管）
・高密度ポリエチレンは、JIS K 6748の規格に適合するものとする。
・透水シートは、透水係数10^-2cm/sec以上、引張強さ245N/5cm以上とする。
・原地盤は砂質土を想定する。

プレキャストU型側溝-4

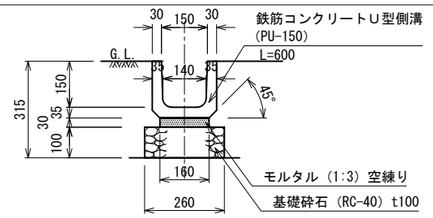

断面図　1:10

仕様
・目地モルタル（1:2）は、厚7を標準とする。

雨水管渠-1～3

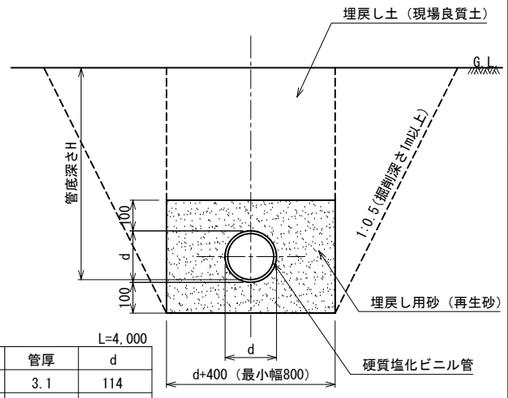

寸法表　L=4,000

	名称	管厚	d
	SRAφ100	3.1	114
	SRAφ125	4.1	140
-1	SRAφ150	5.1	165
-2	SRAφ200	6.5	216
-3	SRAφ250	7.8	267
	SRAφ300	9.2	318
	SRAφ350	10.5	370
	SRAφ400	11.8	420

断面図　1:10

仕様
・ビニール管は下水道用硬質塩化ビニール管とし、JSWAS　K-1の規格に適合するものとする。

プレキャストU型側溝-1、側溝蓋-1

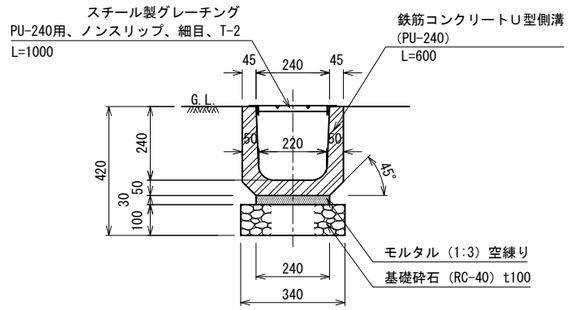

断面図　1:10

仕様
・目地モルタル（1:2）は、厚7を標準とする。

プレキャストU型側溝-2

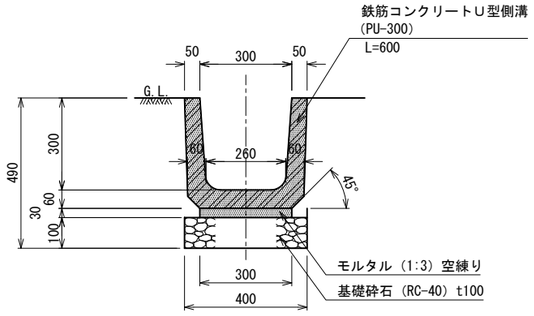

断面図　1:10

仕様
・目地モルタル（1:2）は、厚7を標準とする。

現場打側溝、側溝蓋-2

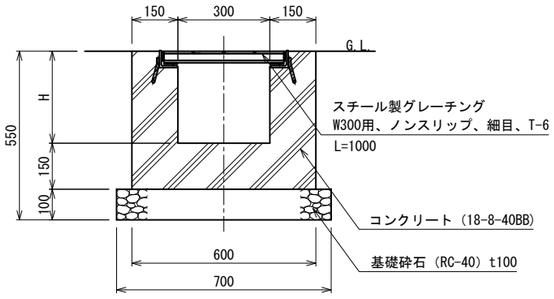

断面図　1:10

桝リスト

記号	名称	H
雨-A1	雨水桝-1	600
雨-A2	雨水桝-1	600
雨-A3	雨水桝-4	550
雨-A4	雨水桝-4	550
雨-A5	雨水桝-4	900
雨-B1	雨水桝-4	900
雨-B6	雨水桝-2	650
雨-B7	雨水桝-2	900
雨-C1	雨水桝-1	900
雨-C5	雨水桝-1	800
雨-C6	雨水桝-3	900
雨-C7	雨水桝-1	900
雨-C8	雨水桝-3	750
雨-C9	雨水桝-1	700
雨-C10	雨水桝-1	900

記号	名称	H
雨-C11	雨水桝-1	650
雨-D1	雨水桝-4	600
雨-D9	雨水桝-4	900
雨-D10	雨水桝-1	700
雨-D12	雨水桝-2	900
雨-D13	雨水桝-1	850
雨-D14	雨水桝-1	700
雨-D15	雨水桝-1	900
雨-D16	雨水桝-1	900
雨-D17	雨水桝-1	900
雨-D18	雨水桝-4	900
雨-D19	雨水桝-3	950
雨-D20	雨水桝-3	900
雨-D22	雨水桝-2	700
雨-D23	雨水桝-4	750
雨-D24	雨水桝-2	450

記号	名称	H
雨-E1	雨水桝-4	400
雨-E2	雨水桝-4	400
雨-F1	雨水桝-4	700
雨-G1	雨水桝-4	1150
雨-G2	雨水桝-4	1100

プレキャストU型側溝-3、側溝蓋-3～5

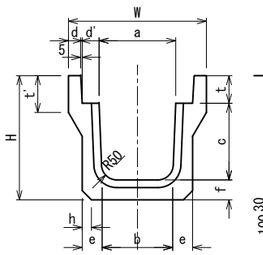

正面図　1:10

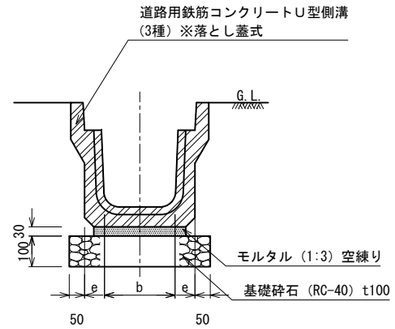

断面図　1:10

■寸法表　L=2000

種類	呼称	寸法												(kg)
		a	b	c	d	d'	e	f	h	t	t'	H	W	
3種	250	250	230	250	45	55	65	65	30	90	120	405	460	326

側溝蓋-3（スチール蓋）※10m当り2m（4枚）

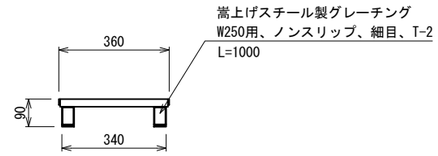

断面図　1:10

側溝蓋-4（コンクリート蓋）※10m当り8m（16枚）

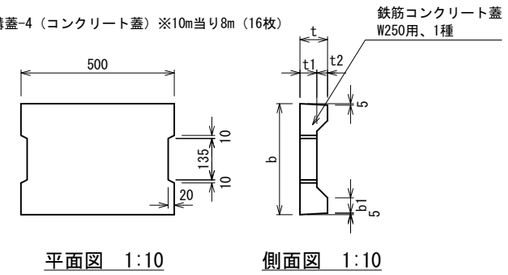

平面図　1:10　　側面図　1:10

側溝蓋-5（コンクリート蓋）

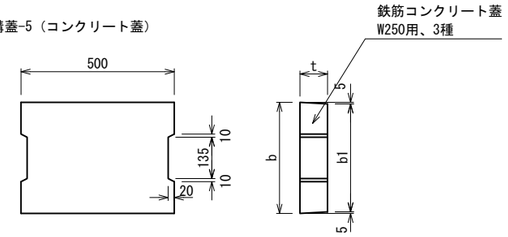

平面図　1:10　　側面図　1:10

■寸法表

種類	呼称	寸法					(kg)
		b	b1	t	t1	t2	
1種	250	362	50	90	55	35	29
3種	250	362	352	90			37

雨水桝-1～4

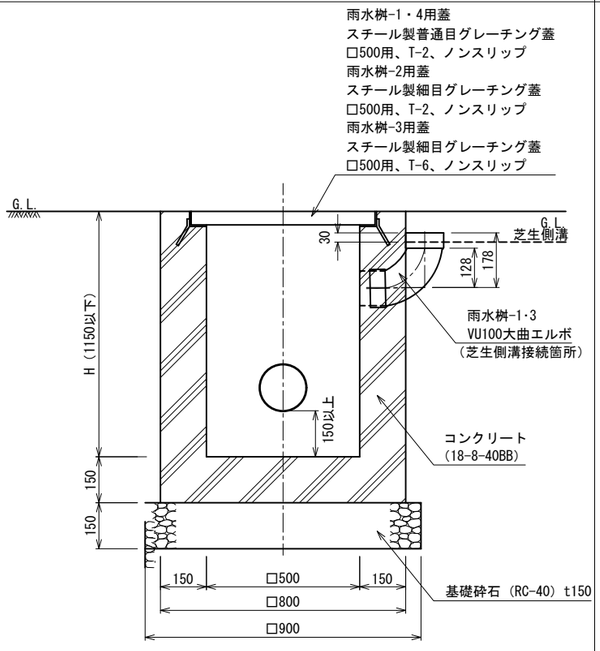

断面図　1:10

側溝側壁

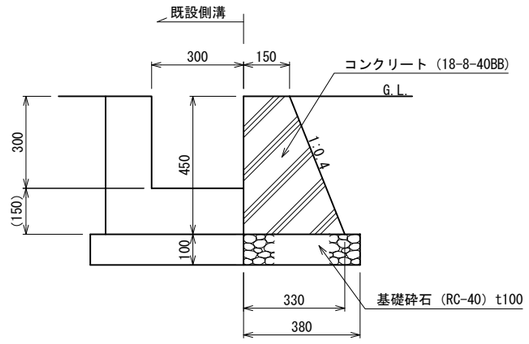

断面図　1:10

仕様
・伸縮目地（樹脂発泡体t10、15倍）を、標準10mピッチで設置すること。

実　施	当初　第　回変更
年度・番号	令和５年度　第　号
河川名 路線名 地区名	
工事名	草津川跡地整備工事(区間６)
地名	草津市大路二丁目　他
図面名	雨水排水設備詳細図-1
縮尺	図示
図面番号	170　枚ノ内　86
草津市役所	

雨水マンホール　（雨B2～4、雨C2～4、雨D2～8･11･21）

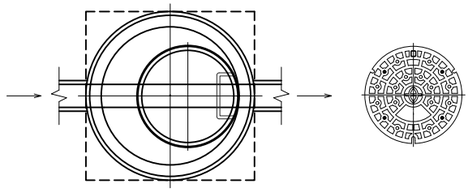

平面図　1:20

仕様
・鋳鉄製蓋は、草津市仕様とする。
・調整金具は、受枠変形防止調整コマ付とする。
・モルタルは、高流動性無収縮モルタルとする。
・足掛け金物は、W300、樹脂被膜タイプとする。

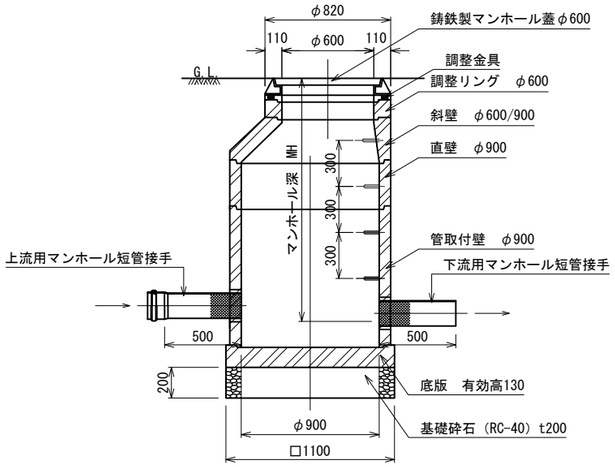

断面図　1:20

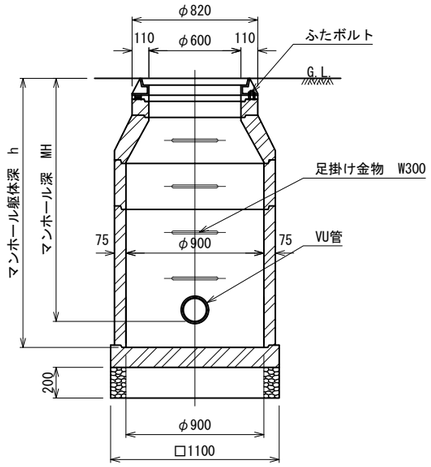

断面図　1:20

耐震・可とう継手

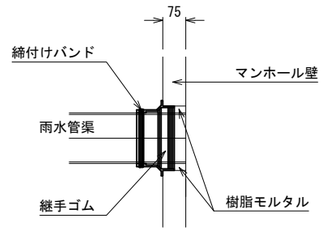

詳細図　1:10

リブ付硬質塩化ビニル管（リブ管用）	硬質塩化ビニル管（塩ビ管用）
	~~VU-100~~
	~~VU-125~~
~~RP-150~~	VU-150
~~RP-200~~	VU-200
~~RP-250~~	VU-250
	~~VU-300~~
	~~VU-350~~

・本管接続には、可とう継手（耐震基準レベルⅡ）を使用すること。

1号組立マンホール部材リスト

系統	桝番号	マンホール部材 底版 φ900 P (130) 個	PB (130) 個	PF (130) 個	管取付壁 φ900 60 (600) 個	90 (900) 個	120 (1200) 個	150 (1500) 個	180 (1800) 個	直壁 φ900 30 (300) 個	60 (600) 個	SF60 (600) 個	90 (900) 個	120 (1200) 個	150 (1500) 個	180 (1800) 個	斜壁 φ600×900 30 (300) 個	45 (450) 個	60 (600) 個	TP (150) 個	調整リング φ600 5 (50) 個	10 (100) 個	15 (150) 個	調整金具 ～25mm 高さ (mm) 個	～45mm 高さ (mm) 個	受枠変形防止調整コマ付 個（20～70mm）	蓋、受枠 市指定蓋（110）化粧蓋（80）（組）	高さ (mm)	マンホール躯体深さ h (mm)	マンホール深さ MH (mm)	天端高 (m)	本管（流出） 管底高 (m)	管種	本管（流入） 管底高 (m)	管種	枝管（流入） 管底高 (m)	管種	枝管（流入） 管底高 (m)	管種	足掛け金物 W300 (個)
B	雨B2			1	1													1				1				1（20mm）	1	(110)	1,280	1,130	100.600	99.470	SRAφ150	99.470	SRAφ150					2
B	雨B3			1		1											1				1					1（20mm）	1	(110)	1,380	1,190	99.900	98.710	SRAφ250	99.079	SRAφ150	98.712	HPφ350			2
B	雨B4			1	1															1						1（20mm）	1	(110)	880	690	98.700	98.010	SRAφ250	98.019	SRAφ250					0
C	雨C2			1			1											1			1					1（20mm）	1	(110)	1,830	1,650	103.000	101.350	SRAφ150	101.992	SRAφ150	101.819	SRAφ150			4
C	雨C3			1		1												1			1					1（40mm）	1	(110)	1,550	1,400	102.300	100.900	SRAφ150	100.909	SRAφ150	101.301	SRAφ150			3
C	雨C4			1		1														1	1					1（20mm）	1	(110)	1,230	940	101.390	100.450	SRAφ200	100.459	SRAφ150	100.768	SRAφ150			1
D	雨D2			1	1															1						1（20mm）	1	(110)	880	590	105.400	104.810	SRAφ150	104.814	SRAφ150					0
D	雨D3			1	1												1				1					1（30mm）	1	(110)	1,090	940	105.350	104.410	SRAφ200	104.419	SRAφ150	104.441	SRAφ150	104.467	SRAφ150	1
D	雨D4			1		1														1	1					1（30mm）	1	(110)	1,240	1,090	105.100	104.010	SRAφ200	104.013	SRAφ200	104.385	SRAφ150	104.324	SRAφ150	1
D	雨D5			1			1										1				1					1（20mm）	1	(110)	1,680	1,410	105.100	103.690	SRAφ200	103.699	SRAφ200	104.141	SRAφ150			3
D	雨D6			1			1											1			1					1（20mm）	1	(110)	1,830	1,680	105.050	103.370	SRAφ250	103.379	SRAφ200	104.051	SRAφ150			3
D	雨D7			1				1									1					1				1（20mm）	1	(110)	2,030	1,880	104.750	102.870	SRAφ250	102.879	SRAφ250	103.901	SRAφ150	102.879	SRAφ150	4
D	雨D8			1				1			1						1						1			1（60mm）	1	(110)	2,720	2,570	105.300	102.730	SRAφ250	102.739	SRAφ250	103.045	SRAφ150	104.342	SRAφ150	6
D	雨D11			1	1															1						1（20mm）	1	(110)	880	550	103.900	103.350	SRAφ150	103.351	SRAφ150					0
D	雨D21			1			1										1				1					1（20mm）	1	(110)	1,680	1,440	106.610	105.170	SRAφ150	105.170	SRAφ150					3

※底版の「Ｐ」はドーナツ底版、「ＰＢ」は底付底版、「ＰＦ」はフラット底版を表す。
※直壁の「ＳＦ60」は、おどり場直壁を表す。
※斜壁の「ＴＰ」は、床版斜壁を表す。

実施	当初　第　回変更
年度・番号	令和５年度　第　号
河川名 路線名 地区名	
工事名	草津川跡地整備工事(区間６)
地名	草津市大路二丁目　他
図面名	雨水排水設備詳細図-2
縮尺	図示
図面番号	170　枚ノ内　87
草津市役所	

放流施設（その1）

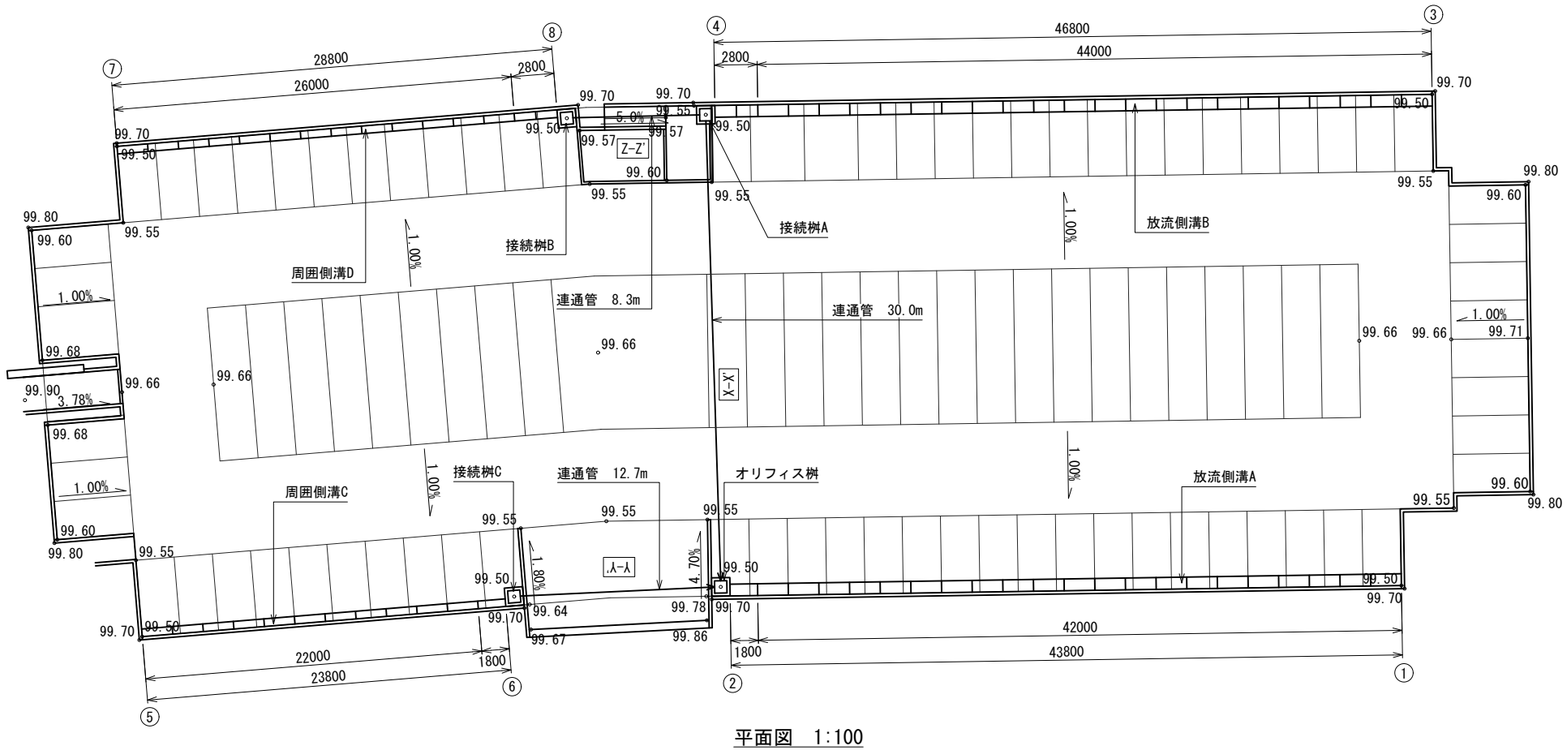

平面図 1:100

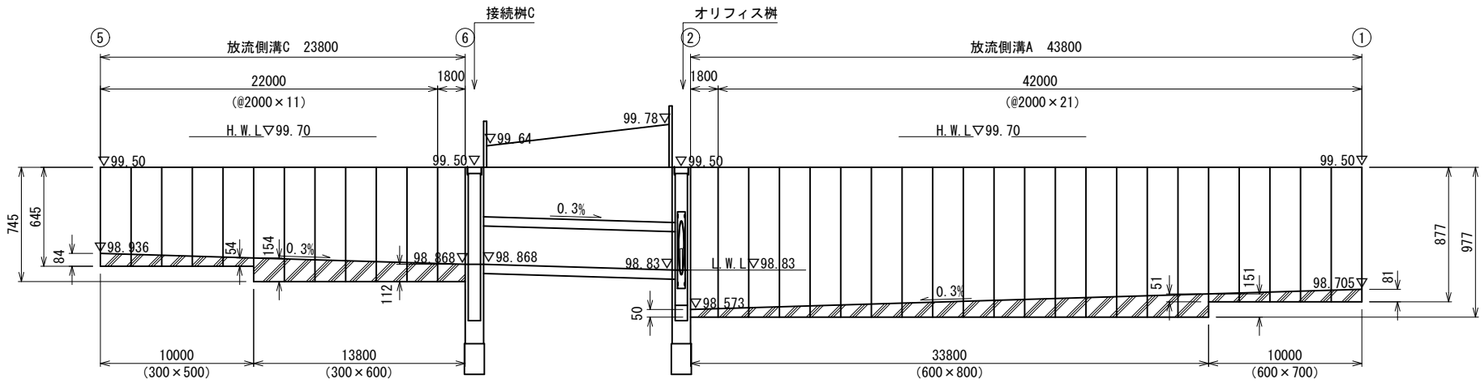

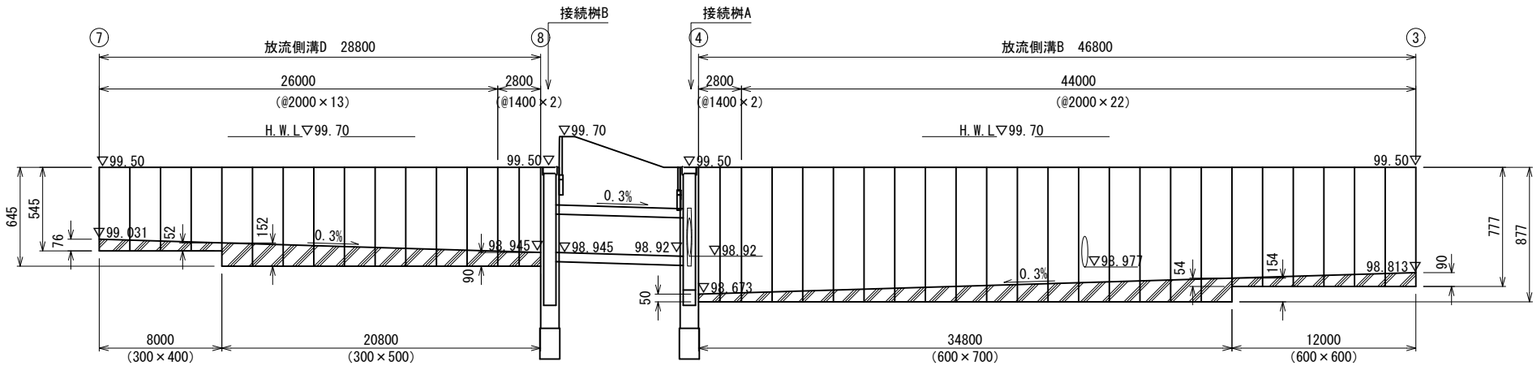

展開図 H=1:100、V=1:20

実施	当初 第 回変更
年度・番号	令和 5 年度 第 号
河川路線地区名	
工事名	草津川跡地整備工事(区間6)
地名	草津市大路二丁目 他
図面名	雨水排水設備詳細図-3
縮尺	図示
図面番号	170 枚ノ内 88
草津市役所	

放流施設（その2）

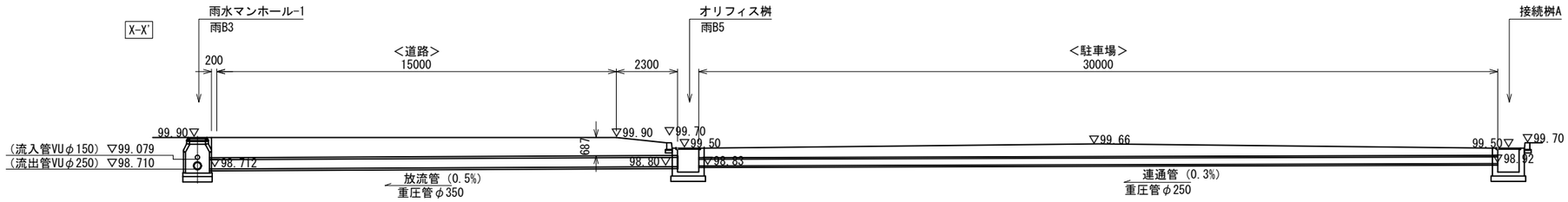

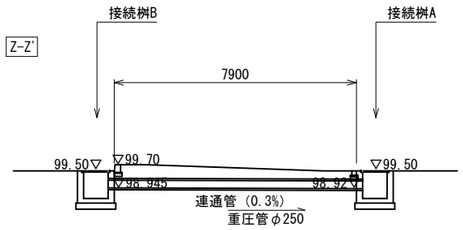

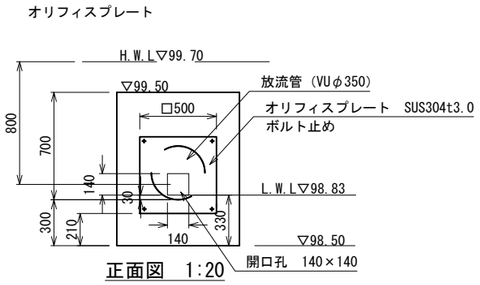

正面図 1:20

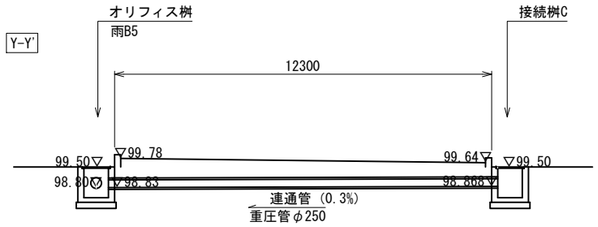

断面図 1:100

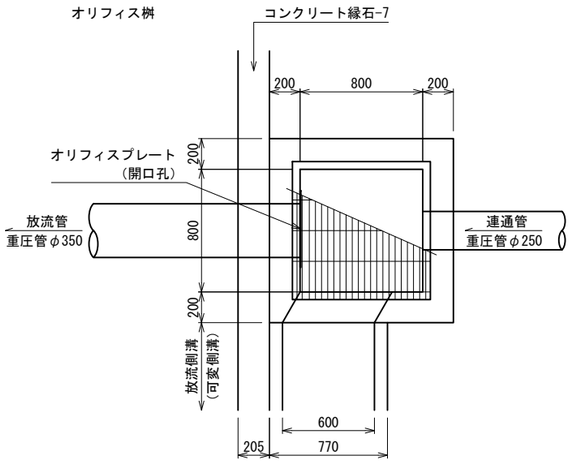

平面図 1:20

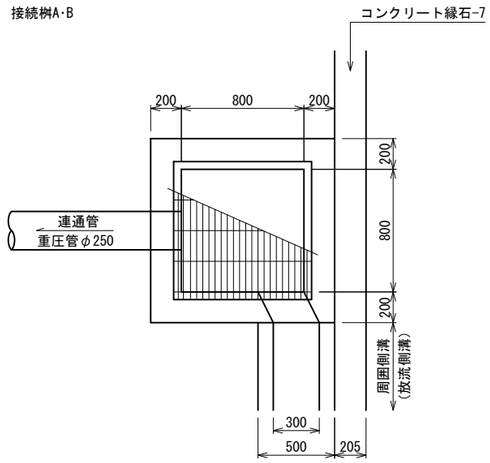

平面図 1:20

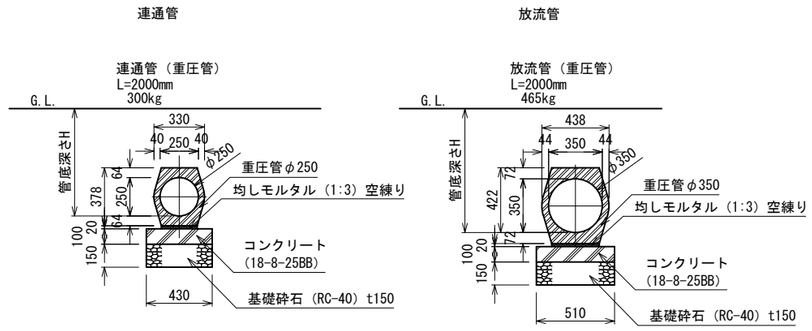

断面図 1:20

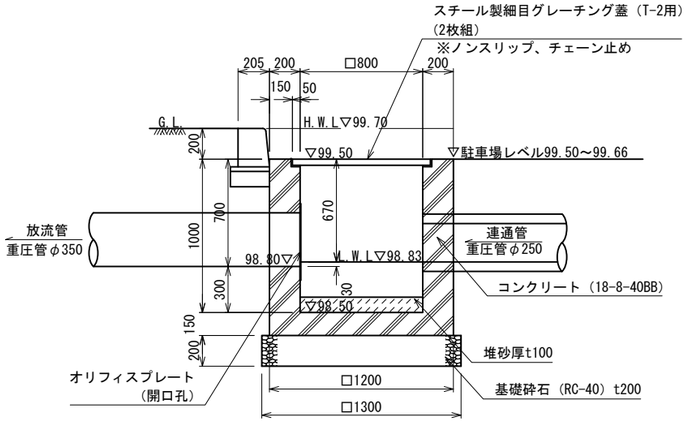

断面図 1:20

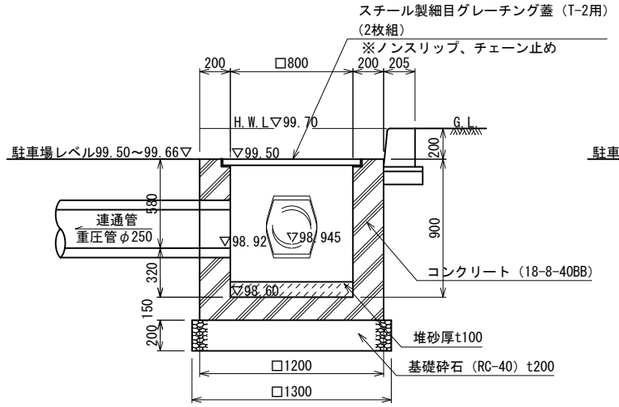

断面図 1:20

接続桝C

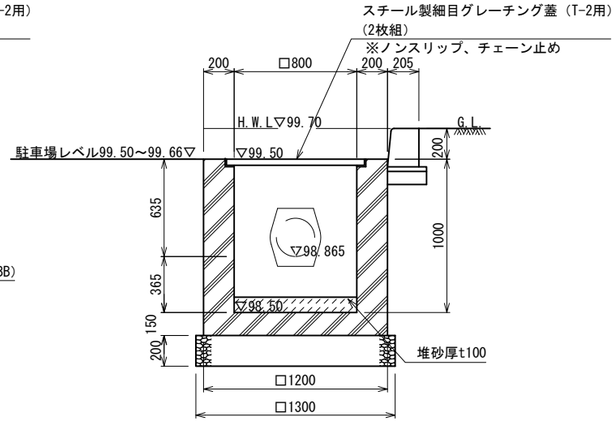

断面図 1:20

実施	当初 第 回変更
年度・番号	令和 5 年度 第 号
河川路線地区名	
工事名	草津川跡地整備工事(区間6)
地名	草津市大路二丁目 他
図面名	雨水排水設備詳細図-4
縮尺	図示
図面番号	170 枚ノ内 89
草津市役所	

放流施設（その3）

放流側溝A･B

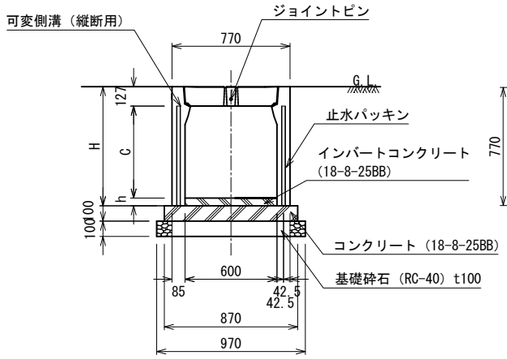

断面図　1:20

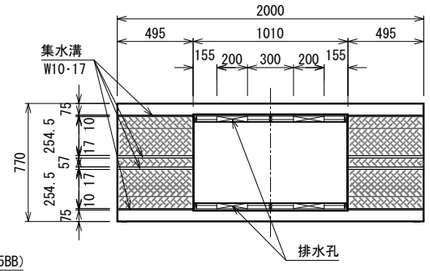

平面図　1:20

仕様
・伸縮目地（瀝青繊維質板t10）を、標準10mピッチで設置すること。

【寸法表（縦断走行用）】

呼び名	各部の寸法（mm） H	c	概算質量 (kg)
600 × 400	577	400	655
600 × 500	677	500	730
○ 600 × 600	777	600	810
○ 600 × 700	877	700	895
○ 600 × 800	977	800	975
600 × 900	1077	900	1055
600 × 1000	1177	1000	1145
600 × 1100	1277	1100	1225
600 × 1200	1377	1200	1305
600 × 1300	1477	1300	1415
600 × 1400	1577	1400	1495
600 × 1500	1677	1500	1580

※1 600× 400～1400：コンクリートの設計基準強度　35N/mm2
※2 600×1500　　：コンクリートの設計基準強度　40N/mm2

縦断用細目グレーチング（ノンスリップ）

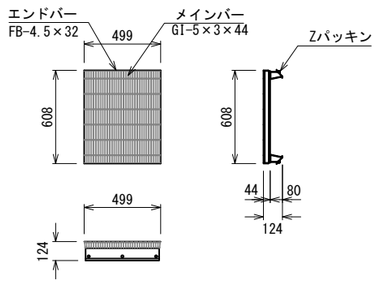

規格	単重	材質	仕上
499×608　h44/124	34.0	SS400	JISH8641亜鉛メッキ

詳細図　1:20

コンクリート蓋

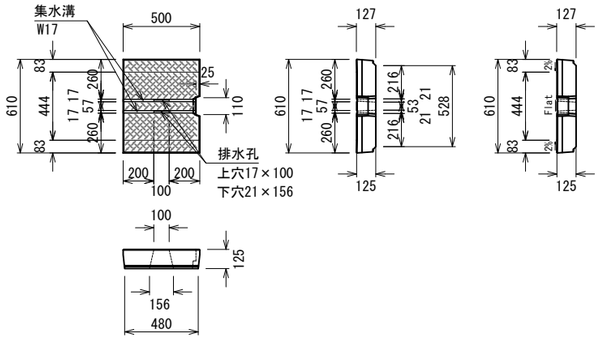

詳細図　1:20

放流側溝C･D

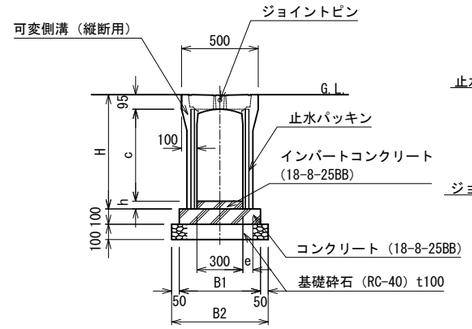

断面図　1:20

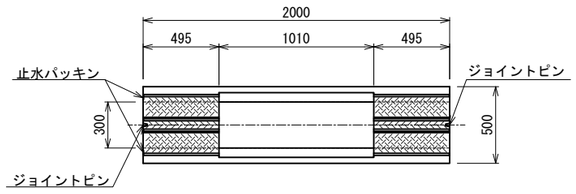

平面図　1:20

仕様
・伸縮目地（瀝青繊維質板t10）を、標準10mピッチで設置すること。

【寸法表（縦断走行用）】

呼び名	各部の寸法（mm） H	c	e	B1	B2	概算質量 (kg)
300 × 300	445	300				350
○ 300 × 400	545	400	55	510	610	400
○ 300 × 500	645	500				455
○ 300 × 600	745	600				560
300 × 700	845	700	65	530	630	620
300 × 800	945	800				690
300 × 900	1045	900				870
300 × 1000	1145	1000	80	560	660	950
300 × 1100	1245	1100				1030
300 × 1200	1345	1200				1320
300 × 1300	1445	1300	100	600	700	1420
300 × 1400	1545	1400				1520
300 × 1500	1645	1500				1620

縦断用細目グレーチング（ノンスリップ）

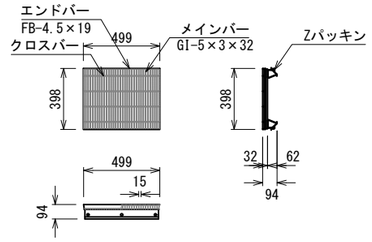

規格	単重	材質	仕上
499×398　h32/94	18.7	SS400	JISH8641亜鉛メッキ

詳細図　1:20

コンクリート蓋

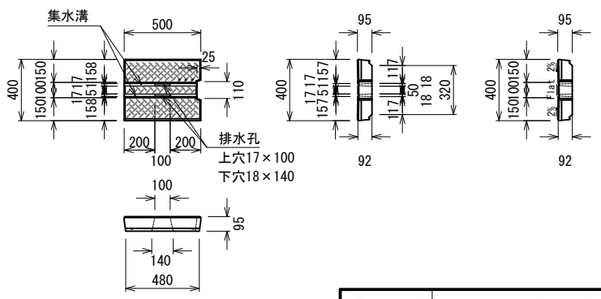

詳細図　1:20

実施	当初　第　回変更
年度・番号	令和５年度　第　号
河川名 路線名 地区名	
工事名	草津川跡地整備工事(区間６)
地名	草津市大路二丁目　他
図面名	雨水排水設備詳細図-5
縮尺	図示
図面番号	170　枚ノ内　90
草津市役所	

縦溝

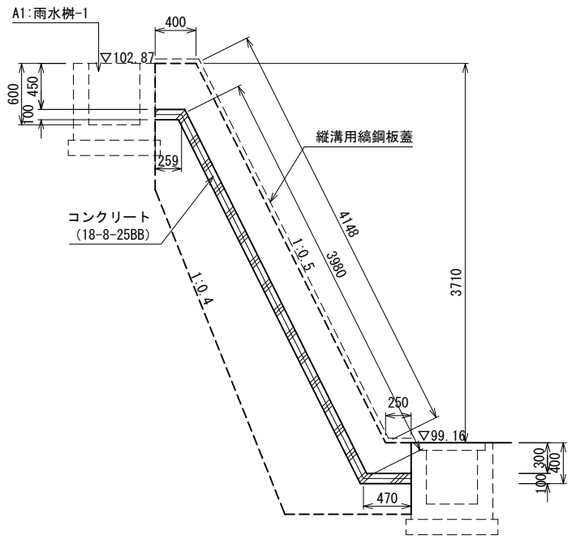

断面図　1:30

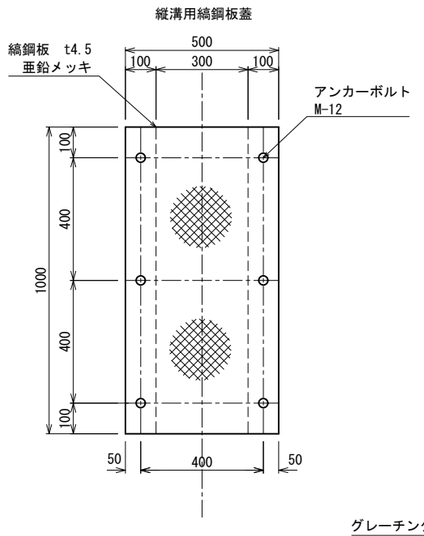

平面図　1:10

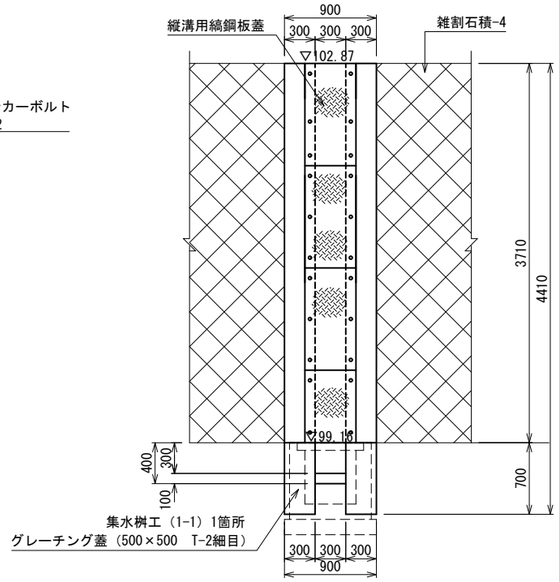

正面図　1:30

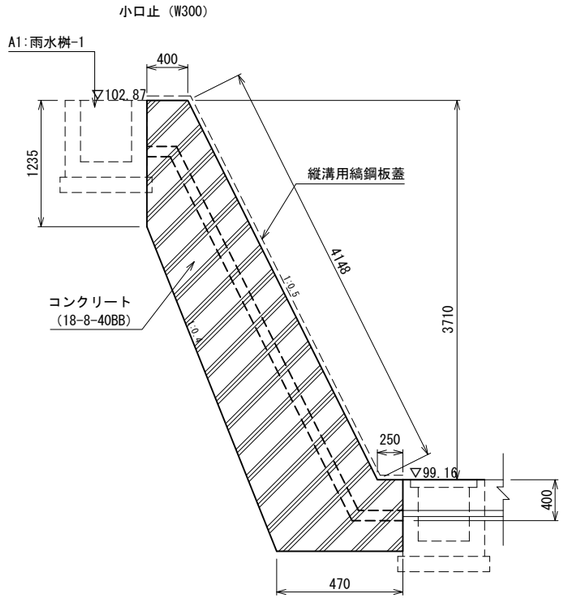

断面図　1:30

現場打接続水路

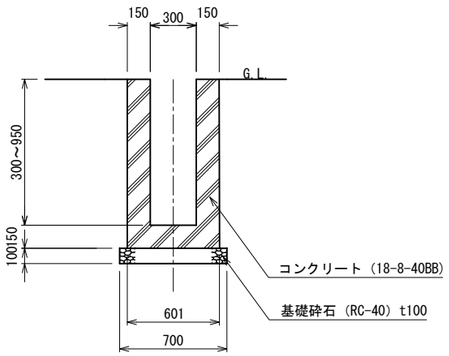

断面図　1:20

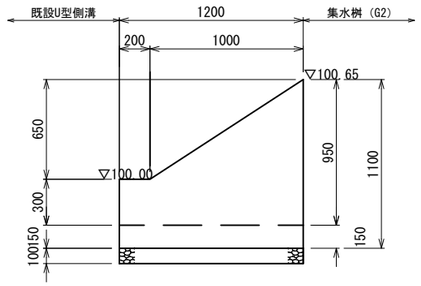

縦断面図　1:20

実　　施	当　初　　第　　回変更
年度・番号	令和 5 年度　第　　号
河川名 路線名 地区名	
工　事　名	草津川跡地整備工事(区間６)
地　　名	草津市大路二丁目　他
図　面　名	雨水排水設備詳細図-6
縮　　尺	図示
図面番号	170　枚ノ内　91
草　津　市　役　所	

雨水マンホール　（雨B2）

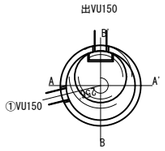

平面図　1:40

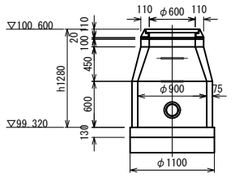

A-A'断面図　1:40

削孔表

	管種	管底高	落差	角度	削孔径	削孔メモ
出	VU　150	99.470	0	0	262	
①	VU　150	99.470	0	256	262	

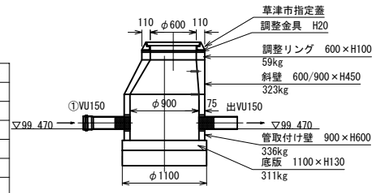

B-B'断面図　1:40

雨水マンホール　（雨B3）

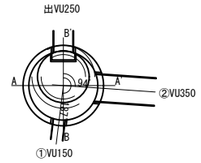

平面図　1:40

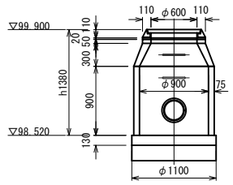

A-A'断面図　1:40

削孔表

	管種	管底高	落差	角度	削孔径	削孔メモ
出	VU　250	98.710	0	0	366	
①	VU　150	99.079	369	187	262	
②	VU　350	98.712	2	94	586	

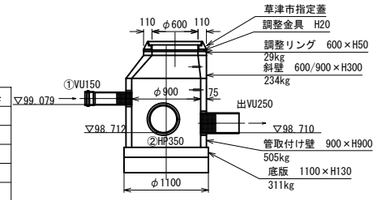

B-B'断面図　1:40

雨水マンホール　（雨B4）

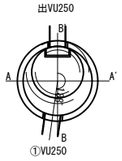

平面図　1:40

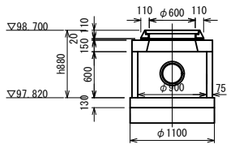

A-A'断面図　1:40

削孔表

	管種	管底高	落差	角度	削孔径	削孔メモ
出	VU　250	98.010	0	0	366	
①	VU　250	98.019	9	188	366	

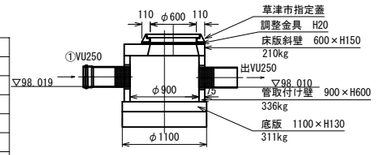

B-B'断面図　1:40

雨水マンホール　（雨C2）

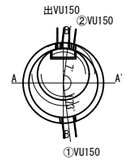

平面図　1:40

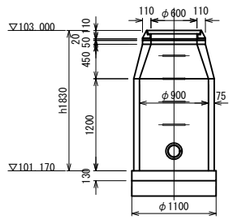

A-A'断面図　1:40

削孔表

	管種	管底高	落差	角度	削孔径	削孔メモ
出	VU　150	101.350	0	0	262	
①	VU　150	101.992	642	173	262	
②	VU　150	101.819	469	7	262	

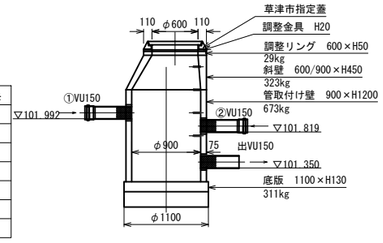

B-B'断面図　1:40

雨水マンホール　（雨C3）

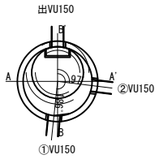

平面図　1:40

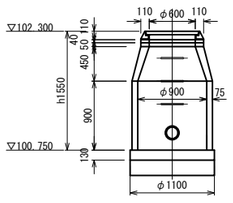

A-A'断面図　1:40

削孔表

	管種	管底高	落差	角度	削孔径	削孔メモ
出	VU　150	100.900	0	0	262	
①	VU　150	100.909	9	186	262	
②	VU　150	101.301	401	97	262	

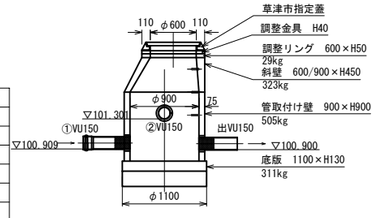

B-B'断面図　1:40

雨水マンホール　（雨C4）

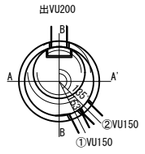

平面図　1:40

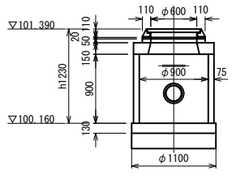

A-A'断面図　1:40

削孔表

	管種	管底高	落差	角度	削孔径	削孔メモ
出	VU　200	100.450	0	0	314	
①	VU　150	100.459	9	153	262	
②	VU　150	100.768	318	135	262	

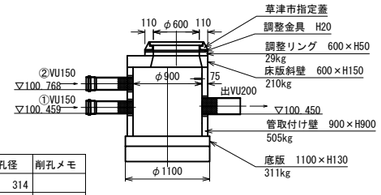

B-B'断面図　1:40

実施	当初　第　回変更
年度・番号	令和５年度　第　号
河川名 路線名 地区名	
工事名	草津川跡地整備工事(区間６)
地名	草津市大路二丁目　他
図面名	雨水排水設備詳細図-7
縮尺	1:40
図面番号	170　枚ノ内　92

草津市役所

※割付点座標については、周囲施設との関係性及び安全域等を確認の上、使用すること。

草津市

座標一覧表

点名	X座標	Y座標	備考
駐-1	-109336.065	-2576.369	駐輪場
駐-2	-109335.507	-2574.638	駐輪場
駐-3	-109339.417	-2575.699	駐輪場
駐-4	-109416.908	-2425.349	駐輪場
駐-5	-109421.438	-2417.572	駐輪場
駐-6	-109163.462	-2687.676	駐輪場
駐-7	-109166.251	-2682.363	駐輪場
駐-8	-109116.067	-2757.421	駐輪場
駐-9	-109123.763	-2752.755	駐輪場
駐-10	-109056.103	-2888.986	駐輪場
駐-11	-109057.448	-2880.087	駐輪場
駐-12	-109043.146	-3053.928	駐輪場
駐-13	-109047.356	-3058.203	駐輪場
駐-14	-109132.043	-2817.172	駐車場
駐-15	-109127.588	-2814.901	駐車場
駐-16	-109128.611	-2809.924	駐車場
駐-17	-109132.979	-2812.357	駐車場
駐-18	-109154.871	-2773.041	駐車場
駐-19	-109152.206	-2767.551	駐車場
駐-20	-109153.765	-2762.696	駐車場
駐-21	-109136.291	-2752.966	駐車場
駐-22	-109132.985	-2756.848	駐車場
駐-23	-109128.130	-2755.289	駐車場
駐-24	-109104.778	-2797.226	駐車場
駐-25	-109109.146	-2799.658	駐車場
駐-26	-109105.722	-2805.807	駐車場
駐-27	-109105.493	-2806.294	駐車場
駐-28	-109101.272	-2803.522	駐車場
駐-29	-109100.971	-2804.160	駐車場
駐-30	-109088.170	-2831.292	駐車場
駐-31	-109092.265	-2834.330	駐車場
駐-32	-109091.036	-2839.279	駐車場
駐-33	-109109.124	-2847.813	駐車場
駐-34	-109112.162	-2843.717	駐車場
駐-35	-109117.110	-2844.947	駐車場
駐-36	-109127.778	-2822.337	駐車場
駐-37	-109123.256	-2820.203	駐車場
駐-38	-109125.843	-2815.022	駐車場
駐-39	-109130.565	-2817.429	駐車場
駐-40	-109125.303	-2815.864	駐車場
駐-41	-109129.753	-2818.149	駐車場
駐-42	-109091.571	-2841.190	駐車場
駐-43	-109109.388	-2849.596	駐車場
駐-44	-109114.021	-2848.797	駐輪場
駐-45	-109110.181	-2856.936	駐輪場
舗-1	-109266.414	-2671.564	洗い出し舗装中心
舗-2	-109268.139	-2661.388	洗い出し舗装中心
舗-3	-109315.734	-2615.022	洗い出し舗装中心
舗-4	-109318.314	-2602.889	洗い出し舗装中心
舗-5	-109382.265	-2495.324	洗い出し舗装中心
舗-6	-109400.402	-2490.397	洗い出し舗装中心
舗-7	-109051.047	-2960.257	石階段-1
舗-8	-109040.640	-2974.157	石階段-1
舗-9	-109056.431	-2979.461	石階段-1
舗-10	-109055.490	-2949.123	石階段-2
舗-11	-109078.353	-2824.024	コンクリート階段
舗-12	-109257.807	-2672.789	洗い出し舗装中心
舗-13	-109299.812	-2637.226	洗い出し舗装中心
舗-14	-109302.069	-2619.692	洗い出し舗装中心
舗-15	-109393.594	-2476.503	洗い出し舗装中心
筋-1	-109056.932	-3018.776	シェルター
筋-2	-109068.916	-2994.076	シェルター
筋-3	-109285.479	-2645.673	シェルター
筋-4	-109370.725	-2538.865	シェルター
筋-5	-109410.403	-2464.953	シェルター
筋-6	-109432.129	-2414.668	シェルター
筋-7	-109351.898	-2557.305	シェルター
筋-8	-109380.724	-2502.765	シェルター
法-1	-109486.015	-2364.149	法肩
法-2	-109475.466	-2381.139	法肩
法-3	-109477.461	-2335.798	法肩
法-4	-109486.265	-2341.975	法肩
法-5	-109470.860	-2337.580	法尻
法-6	-109481.919	-2345.339	法尻
法-7	-109486.927	-2347.461	法尻
法-8	-109018.481	-3032.728	法尻
法-9-IP	-109016.028	-3014.195	法尻
法-10	-109021.305	-3007.055	法尻
法-11	-109030.395	-2994.989	法尻
法-12-IP	-109033.545	-2990.807	法尻
法-13	-109035.334	-2985.885	法尻
法-14	-109046.560	-2954.998	法尻
擁-1	-109029.746	-3035.665	雑割石積-4～6
擁-2	-109038.882	-3018.528	雑割石積-4～6
擁-3	-109057.219	-2979.896	雑割石積-4～6
擁-4	-109059.953	-2974.952	雑割石積-4～6
擁-5	-109046.909	-2967.739	雑割石積-4～6
擁-6	-109002.073	-3018.490	雑割石積-4～6
擁-7	-109004.213	-3015.758	雑割石積-1
擁-8	-109013.141	-3002.529	雑割石積-1
擁-9	-109018.539	-2994.075	雑割石積-1
擁-10	-109023.260	-2986.307	雑割石積-1
擁-11	-109026.631	-2980.494	雑割石積-1
擁-12	-109026.286	-2977.609	雑割石積-1
擁-13	-109030.868	-2965.933	雑割石積-1
擁-14	-109030.340	-2961.851	雑割石積-1
擁-15	-109032.887	-2956.174	雑割石積-1
擁-16	-109031.976	-2955.772	雑割石積-1
擁-17	-109056.766	-3052.710	擬木土留柵-1
擁-18	-109057.528	-3050.848	擬木土留柵-1
擁-19	-109059.795	-3039.103	擬木土留柵-1
擁-20	-109061.889	-3035.731	擬木土留柵-1
擁-21	-109038.926	-3037.243	野面石張
擁-22	-109049.034	-3042.838	野面石張
擁-23	-109051.462	-3036.209	野面石張
擁-24	-109057.521	-3042.866	野面石張
擁-25	-109050.548	-3029.258	野面石張
擁-26	-109055.658	-3031.632	野面石張
擁-27	-109051.206	-3015.025	野面石張
擁-28	-109061.721	-3018.692	野面石張
擁-29	-109065.017	-3013.515	野面石張
擁-30	-109068.972	-3019.595	野面石張
擁-31	-109065.425	-3004.833	野面石張
擁-32	-109070.679	-3006.792	野面石張
擁-33	-109063.104	-2990.414	野面石張
擁-34	-109073.261	-2993.409	野面石張
擁-35	-109074.900	-2987.122	野面石張
擁-36	-109080.253	-2992.723	野面石張
擁-37	-109073.501	-2981.934	野面石張
擁-38	-109077.882	-2981.839	野面石張
擁-39	-109075.713	-2967.045	野面石張
擁-40	-109082.037	-2972.800	野面石張
擁-41	-109042.117	-3053.055	野面石張
擁-42	-109047.619	-3058.246	野面石張
擁-43	-109424.401	-2456.741	雑割石積-2
擁-44	-109423.755	-2455.975	雑割石積-2
擁-45	-109418.158	-2460.564	雑割石積-2
擁-46	-109407.436	-2477.319	雑割石積-2
擁-47	-109395.938	-2493.977	雑割石積-2
擁-48	-109389.577	-2502.924	雑割石積-2
擁-49	-109383.759	-2512.656	
擁-50	-109383.759	-2515.042	雑割石積-2
擁-51	-109387.328	-2516.586	雑割石積-2

点名	X座標	Y座標	備考
擁-51	-109387.328	-2516.586	雑割石積-2
擁-52	-109387.955	-2515.136	雑割石積-2
擁-53	-109458.219	-2394.874	雑割石積-3
擁-54	-109461.728	-2394.768	雑割石積-3
擁-55	-109472.017	-2379.541	雑割石積-3
擁-56	-109475.274	-2367.438	雑割石積-3
擁-57	-109473.166	-2362.891	雑割石積-3
擁-58	-109469.892	-2360.594	雑割石積-3
擁-59	-109462.855	-2355.656	雑割石積-3
擁-60	-109459.021	-2356.998	雑割石積-3
擁-61	-109127.815	-2751.152	野面石張
擁-62	-109135.574	-2748.879	野面石張
擁-63	-109154.898	-2770.090	野面石張
擁-64	-109154.886	-2775.698	野面石張
擁-65	-109118.939	-2842.147	野面石張
擁-66	-109116.136	-2847.034	野面石張

基準点座標一覧表

点名	X座標	Y座標	標高
1016A	-109442.392	-2285.530	106.320
1014A	-109170.789	-2672.182	101.960
10A85	-109026.253	-2572.774	98.688
10A93	-109328.148	-2593.382	109.067
T.1	-109188.447	-2680.226	108.644
T.2	-109238.111	-2632.149	108.786
T.3	-109297.067	-2569.736	109.068
T.4	-109346.144	-2494.910	109.331
T.5	-109398.233	-2369.230	105.230
T.6	-109465.248	-2268.789	108.443
T.7	-109526.647	-2308.965	107.202
T.8	-109441.283	-2423.555	109.557
T.9	-109388.142	-2513.969	109.364
T.10	-109291.632	-2639.750	108.767
T.11	-109256.548	-2674.712	108.606
T.12	-109193.932	-2732.854	108.641
T.13	-109150.337	-2794.741	108.416
T.14	-109110.256	-2868.984	107.879
T.15	-109064.474	-3001.018	108.127
T.16	-109052.696	-3039.220	106.403
T.17	-109009.574	-3049.855	104.004
T.18	-109043.498	-2961.594	104.636
T.19	-109064.965	-2873.417	106.879
T.20	-109091.321	-2797.728	105.548
T.21	-109102.332	-2750.232	100.514
KBM 5-3	-109056.865	-3003.101	108.343

■曲線割付表

IP番号	半径(R)	内角(θ)			接線長(TL)	外線長(SL)	曲線長(CL)	座標値	
	m	度	分	秒	m	m	m	X	Y
園-1									
BP-BC1								-109256.314	-2672.421
IP1	14.500	30°	8′	35″	3.905	0.517	7.628	-109260.191	-2671.956
EC1-BC2								-109263.310	-2669.606
IP2	9.000	35°	22′	10″	2.870	0.446	5.556	-109265.602	-2667.879
EC2-BC3								-109266.471	-2665.144
IP3	15.000	46°	49′	8″	6.494	1.345	12.257	-109268.439	-2658.956
EC3-BC4								-109274.298	-2656.155
IP4	57.000	11°	45′	21″	5.868	0.301	11.695	-109279.592	-2653.625
EC4-BC5								-109284.260	-2650.068
IP5	25.000	62°	30′	6″	15.171	4.243	27.271	-109296.328	-2640.875
EC5-EP								-109293.745	-2625.925
園-2									
BP-BC1								-109296.583	-2622.334
IP1	12.000	88°	41′	58″	11.731	4.781	18.577	-109307.880	-2625.493
EC1-BC2								-109311.125	-2614.270
IP2	12.000	48°	28′	3″	5.402	1.160	10.151	-109312.867	-2609.103
EC2-BC3								-109317.778	-2606.853
IP3	30.000	21°	6′	48″	5.591	0.517	11.055	-109322.861	-2604.525
EC3-BC4								-109326.764	-2600.522
IP4	65.000	25°	40′	8″	14.809	1.666	29.121	-109337.103	-2589.920
EC4-EP								-109341.828	-2575.885
園-3									
BP-BC1								-109252.986	-2676.554
IP1	22.000	55°	4′	3″	11.469	2.810	21.144	-109264.385	-2675.284
EC1-BC2								-109269.871	-2665.212
IP2	18.000	27°	36′	40″	4.423	0.535	8.674	-109271.987	-2661.328
EC2-BC3								-109275.662	-2658.867
IP3	150.000	6°	38′	33″	8.705	0.252	17.390	-109282.895	-2654.023
EC3-BC4								-109289.518	-2648.375
IP4	21.500	36°	21′	21″	7.060	1.129	13.642	-109294.890	-2643.794
EC4-BC5								-109296.501	-2636.921
IP5	21.500	45°	52′	25″	9.098	1.846	17.214	-109298.577	-2628.063
EC5-BC6								-109306.381	-2623.385
IP6	16.000	31°	11′	56″	4.467	0.612	8.712	-109310.213	-2621.089
EC6-BC7								-109312.301	-2617.140
IP7	25.000	29°	7′	20″	6.494	0.830	12.707	-109315.536	-2611.399
EC7-BC8								-109320.781	-2607.861
IP8	55.000	42°	12′	55″	21.231	3.956	40.524	-109338.574	-2596.293
EC8-EP								-109343.998	-2575.764
園-4									
BP-BC1								-109343.381	-2271.808
IP1	37.000	33°	29′	1″	11.130	1.638	21.623	-109347.938	-2561.654
EC1-BC2								-109357.341	-2555.698
IP2	51.000	62°	48′	2″	31.131	8.751	55.900	-109383.640	-2539.041
EC2-BC3								-109380.846	-2508.036
IP3	18.000	60°	12′	30″	10.436	2.806	18.915	-109479.910	-2497.642
EC3-BC4								-109388.464	-2491.665
IP4	13.300	56°	46′	1″	7.186	1.817	13.177	-109394.355	-2487.549
EC4-BC5								-109394.141	-2480.366
IP5	16.000	54°	46′	34″	8.289	2.020	15.296	-109393.894	-2472.080
EC5-BC6								-109400.520	-2467.099
IP6	40.000	20°	49′	52″	7.353	0.670	14.543	-109406.397	-2462.681
EC6-BC7								-109410.319	-2456.462
IP7	10.000	50°	2′	18″	4.667	1.036	8.733	-109412.809	-2452.514
EC7-BC8								-109411.382	-2448.071
IP8	12.000	44°	10′	50″	4.870	0.951	9.253	-109409.893	-2443.433
EC8-BC9								-109412.057	-2439.070
IP9	24.000	13°	14′	45″	2.787	0.161	5.548	-109413.295	-2436.574
EC9-EP								-109413.928	-2433.860
園-5									
BP-BC1								-109347.320	-2570.749
IP1	19.000	42°	4′	51″	7.309	1.357	13.955	-109349.453	-2563.758
EC1-BC2								-109355.720	-2559.998
IP2	70.000	16°	45′	14″	10.308	0.755	20.469	-109364.560	-2554.696
EC2-BC3								-109371.496	-2547.071
IP3	45.000	45°	25′	15″	18.834	3.782	35.673	-109384.169	-2533.139
EC3-BC4								-109383.140	-2514.333
IP4	24.000	50°	29′	17″	11.316	2.534	21.148	-109382.522	-2503.034
EC4-BC5								-109390.847	-2495.368
IP5	20.000	53°	50′	5″	10.154	2.430	18.792	-109398.316	-2488.490
EC5-BC6								-109397.170	-2478.400
IP6	9.500	68°	28′	21″	6.465	1.991	11.353	-109396.441	-2471.977
EC6-BC7								-109402.149	-2468.941
IP7	50.000	12°	3′	53″	5.284	0.278	10.529	-109406.814	-2466.460
EC7-BC8								-109410.858	-2463.059
IP8	13.000	68°	30′	11″	8.852	2.728	15.543	-109417.632	-2457.361
EC8-BC9								-109414.812	-2448.970
IP9	9.500	76°	1′	37″	7.426	2.558	12.606	-109412.447	-2441.931
EC9-EP								-109418.707	-2437.936

■曲線割付表

IP番号	半径(R)	内角(θ)			接線長(TL)	外線長(SL)	曲線長(CL)	座標値	
	m	度	分	秒	m	m	m	X	Y
園-6									
BP-BC1								-109416.702	-2428.344
IP1	25.000	13°	22′	57″	2.933	0.171	5.839	-109419.187	-2426.786
EC1-BC2								-109421.244	-2424.696
IP2	15.000	36°	23′	3″	4.929	0.789	9.525	-109424.701	-2421.182
EC2-BC3								-109429.568	-2420.404
IP3	14.000	51°	36′	39″	6.769	1.551	12.611	-109436.253	-2419.335
EC3-BC4								-109439.567	-2413.432
IP4	18.000	33°	54′	16″	5.487	0.818	10.651	-109442.252	-2408.648
EC4-BC5								-109447.150	-2406.175
IP5	55.000	40°	9′	23″	20.103	3.559	38.547	-109465.096	-2397.114
EC5-BC6								-109472.969	-2378.617
IP6	37.000	26°	5′	44″	8.575	0.901	16.852	-109476.327	-2370.727
EC6-EP								-109475.872	-2362.164
園-7									
BP-BC1								-109421.036	-2432.098
IP1	8.500	66°	26′	54″	5.567	1.661	9.858	-109420.743	-2426.538
EC1-BC2								-109425.722	-2424.048
IP2	22.000	16°	8′	29″	3.120	0.220	6.198	-109428.513	-2422.653
EC2-BC3								-109431.581	-2422.089
IP3	14.000	53°	45′	9″	7.095	1.695	13.134	-109438.559	-2420.805
EC3-BC4								-109441.649	-2414.418
IP4	12.000	41°	58′	25″	4.603	0.853	8.791	-109443.655	-2410.274
EC4-BC5								-109447.916	-2408.535
IP5	40.000	26°	12′	36″	9.312	1.070	18.298	-109456.538	-2405.016
EC5-BC6								-109462.718	-2398.051
IP6	80.000	28°	48′	18″	20.544	2.596	40.219	-109476.354	-2382.684
EC6-EP								-109480.899	-2362.649
園-8									
BP-BC1								-109277.197	-2654.666
IP1	90.000	18°	57′	26″	15.026	1.246	29.778	-109283.621	-2641.082
EC1-EP								-109294.110	-2630.322
法-15 BP-BC1								-109209.170	-2689.288
法-16 IP1	30.000	43°	52′	59″	12.085	2.343	22.977	-109203.215	-2699.803
法-17 EC1-BC2								-109191.633	-2703.254
法-18 IP2	12.500	49°	47′	56″	38.243	27.734	31.372	-109154.983	-2714.175
法-19 EC2-EP								-109178.108	-2683.716
法-20 BP-BC1								-109202.651	-2695.499
法-21 IP1	19.500	46°	7′	49″	8.303	1.694	15.700	-109196.639	-2701.227
法-22 EC1-BC2								-109188.344	-2704.862
法-23 IP2	11.000	109°	55′	54″	15.690	8.162	21.105	-109172.669	-2700.173
法-24 EC2-BC3								-109178.660	-2685.672
法-25 IP3	54.000	10°	21′	60″	4.898	0.222	9.770	-109180.531	-2681.145
法-26 EC3-EP								-109183.185	-2677.629
法-27 BP-BC1								-109201.160	-2693.226
法-28 IP1	12.500	75°	39′	38″	9.707	3.326	16.507	-109195.516	-2701.123
法-29 EC1-BC2								-109186.468	-2697.611
法-30 IP2	10.000	68°	46′	54″	6.845	2.118	12.005	-109180.087	-2695.135
法-31 EC2-BC3								-109180.086	-2688.290
法-32 IP3	22.000	30°	47′	16″	6.057	0.819	11.822	-109180.085	-2682.233
法-26 EC3-EP								-109183.185	-2677.629
園-27									
IP1	5.200	73°	1′	48″	3.850	1.270	6.628	-109351.935	-2553.806
EC1-BC2								-109348.731	-2555.941
IP2	1.500	106°	58′	12″	2.026	1.021	2.800	-109347.046	-2557.065
EC2-BC3								-109348.613	-2558.349
IP3	5.200	73°	1′	48″	3.850	1.270	6.628	-109351.590	-2560.790
EC3-BC4								-109354.793	-2558.655
IP4	1.500	106°	58′	12″	2.026	1.021	2.800	-109356.479	-2557.531
EC4-BC1								-109354.912	-2556.246
園-28									
IP1	5.200	73°	1′	48″	3.850	1.270	6.628	-109378.080	-2500.459
EC1-BC2								-109378.083	-2504.309
IP2	1.500	106°	58′	12″	2.026	1.021	2.800	-109378.085	-2506.335
EC2-BC3								-109380.023	-2505.742
IP3	5.200	73°	1′	48″	3.850	1.270	6.628	-109383.704	-2504.615
EC3-BC4								-109383.700	-2500.765
IP4	1.500	106°	58′	12″	2.026	1.021	2.800	-109383.698	-2498.739
EC4-BC1								-109381.761	-2499.332
園-9									
BP-BC1								-109313.017	-2615.875
IP1	26.000	49°	58′	36″	12.118	2.685	22.679	-109324.961	-2613.832
EC1-BC2								-109331.077	-2603.372
IP2	30.000	16°	28′	27″	4.343	0.313	8.626	-109333.269	-2599.623
EC2-EP								-109334.308	-2595.406
園-10									
BP-BC1								-109383.089	-2497.589
IP1	20.000	34°	50′	57″	6.277	0.962	12.165	-109384.180	-2491.408
EC1-EP								-109381.544	-2485.711
園-11									
BP-BC1								-109386.223	-2476.821
IP1	22.000	63°	10′	28″	13.528	3.826	24.257	-109399.439	-2473.932
EC1-BC2								-109402.824	-2460.834
IP2	30.000	19°	26′	1″	5.137	0.437	10.175	-109404.109	-2455.861
EC2-BC3								-109403.666	-2450.743
IP3	26.000	18°	8′	49″	4.152	0.329	8.235	-109403.308	-2446.606
EC3-EP								-109404.257	-2442.564
園-12									
BP-BC1								-109421.054	-2424.886
IP1	22.000	18°	33′	38″	3.595	0.292	7.127	-109422.535	-2421.610
EC1-BC2								-109424.982	-2418.976
IP2	16.000	36°	54′	46″	5.340	0.868	10.308	-109428.616	-2415.064
EC2-BC3								-109429.173	-2409.753
IP3	12.000	28°	35′	52″	3.059	0.384	5.989	-109429.491	-2406.711
EC3-BC4								-109431.227	-2404.193
IP4	37.000	28°	45′	33″	9.486	1.197	18.572	-109436.610	-2396.382
EC4-EP								-109445.087	-2392.125
園-13									
BP-BC1								-109441.386	-2410.779
IP1	23.000	48°	45′	11″	10.422	2.251	19.571	-109439.006	-2400.632
EC1-BC2								-109445.067	-2392.153
IP2	70.000	10°	26′	3″	6.391	0.291	12.748	-109448.783	-2386.953
EC2-BC3								-109453.380	-2382.513
IP3	21.000	58°	33′	48″	11.776	3.076	21.465	-109461.849	-2374.331
EC3								-109459.286	-2362.837
BC4								-109458.048	-2357.288
IP4	13.000	22°	9′	7″	2.545	0.247	5.026	-109457.494	-2354.804
EC4-EP								-109457.917	-2352.295
園-14									
BP-BC1								-109456.384	-2400.292
IP1	40.000	7°	6′	35″	2.485	0.077	4.964	-109457.037	-2397.895
EC1-BC2								-109457.389	-2395.435
IP2	22.000	38°	25′	42″	7.667	1.298	14.755	-109458.473	-2387.845
EC2-EP								-109454.605	-2381.224

栗東市

■曲線割付表

IP番号	半径(R)	内角(θ)			接線長(TL)	外線長(SL)	曲線長(CL)	座標値	
	m	度	分	秒	m	m	m	X	Y
法-4-IP	40.000	11°	34′	53″	4.057	0.205	8.085	-109197.777	-2656.182
法-9-IP	60.000	11°	37′	11″	6.105	0.310	12.168	-109228.980	-2633.876
法-13-IP	90.000	9°	55′	56″	7.820	0.339	15.602	-109270.178	-2590.386
法-16-IP	80.000	10°	2′	24″	7.027	0.308	14.019	-109282.901	-2571.738
法-19-IP	40.000	17°	50′	37″	6.279	0.490	12.457	-109294.725	-2559.639
法-23-IP	50.000	8°	6′	6″	3.541	0.125	7.070	-109303.075	-2543.512
法-27-IP	200.000	2°	53′	11″	5.039	0.063	10.076	-109316.015	-2526.868
法-30-IP	60.000	5°	56′	32″	3.114	0.081	6.223	-109326.630	-2512.468
法-33-IP	60.000	5°	11′	53″	2.724	0.062	5.444	-109334.813	-2498.550
法-38-IP	20.000	6°	44′	31″	1.178	0.035	2.353	-109345.067	-2477.356
法-42-IP	30.000	10°	28′	11″	2.749	0.126	5.482	-109357.615	-2459.366

座標一覧表

点名	X座標	Y座標	備考
駐-1	-109389.974	-2432.755	駐輪場
駐-2	-109377.884	-2426.391	駐輪場
駐-3	-109383.674	-2410.637	駐車場
駐-4	-109411.461	-2351.875	駐車場
駐-5	-109432.446	-2315.528	駐車場
駐-6	-109447.159	-2325.899	駐車場
駐-7	-109425.925	-2358.715	駐車場
駐-8	-109395.146	-2423.805	駐車場
駐-9	-109407.083	-2402.071	駐車場入口
駐-10	-109403.663	-2409.304	駐車場入口
駐-11	-109396.502	-2424.446	トイレ入口
駐-12	-109394.878	-2427.881	トイレ入口
法-1	-109181.966	-2676.154	法尻
法-2	-109192.018	-2662.914	法尻
法-3	-109195.140	-2659.264	法尻
法-4-IP	-109197.777	-2656.182	法尻
法-5	-109200.979	-2653.691	法尻
法-6	-109206.652	-2649.280	法尻
法-7	-109222.189	-2638.736	法尻
法-8	-109224.016	-2637.427	法尻
法-9-IP	-109228.980	-2633.876	法尻
法-10	-109233.127	-2629.395	法尻
法-11	-109251.009	-2610.074	法尻
法-12	-109264.723	-2595.989	法尻
法-13-IP	-109270.178	-2590.386	法尻
法-14	-109274.586	-2583.926	法尻
法-15	-109278.940	-2577.543	法尻
法-16-IP	-109282.901	-2571.738	法尻
法-17	-109287.812	-2566.712	法尻
法-18	-109290.336	-2564.129	法尻
法-19-IP	-109294.725	-2559.639	法尻
法-20	-109297.527	-2554.019	法尻
法-21	-109299.111	-2550.841	法尻
法-22	-109301.391	-2546.627	法尻
法-23-IP	-109303.075	-2543.512	法尻
法-24	-109305.181	-2540.666	法尻
法-25	-109309.481	-2534.856	法尻
法-26	-109312.825	-2530.768	法尻
法-27-IP	-109316.015	-2526.868	法尻
法-28	-109319.005	-2522.812	法尻
法-29	-109324.783	-2514.974	法尻
法-30-IP	-109326.630	-2512.468

■雨水桝一覧表（草津）

番号	流出先	地盤高（m）	桝天高（m）	桝深さ（m）	流出管底高（m）	流出先管底高（m）	管勾配（‰）	流入管底高（m）			桝タイプ	座標値 X	座標値 Y
雨B1	雨B2	100.250	100.250	0.900	99.500	99.470	10.0				雨水桝-4	-2788683.635	-109173907.177
雨B2	雨B3	100.600	100.600	1.280	99.470	99.079	10.0	98.712			マンホール	-2787082.377	-109170395.613
雨B3	雨B4	99.900	99.900	1.340	98.710	98.019	10.0				マンホール	-2820631.471	-109148613.549
雨B4	既設桝	98.700	98.700	0.840	98.010	97.476	10.0				マンホール	-2883673.351	-109118187.881
雨B5	雨B3	99.500	99.500	1.000	98.800	98.712	5.0				オリフィス桝	-2812084.743	-109132901.493
雨B6	道路桝	97.680	97.680	0.650	97.680	97.638	10.0				雨水桝-2	-2916394.208	-109085279.611
雨B7	道路桝										雨水桝-2	-2773406.647	-109115408.664
雨C1	雨C2	103.270	103.270	0.900	102.520	101.992	30.0	101.819			雨水桝-1	-2598096.513	-109316194.284
雨C2	雨C3	103.000	103.000	1.800	101.350	100.909	10.0	101.301			マンホール	-2613712.217	-109306316.848
雨C3	雨C4	102.300	102.300	1.550	100.900	100.459	10.0	100.768			マンホール	-2648966.896	-109278350.285
雨C4	雨C5	101.390	101.390	1.100	100.450	100.283	10.0				マンホール	-2687088.722	-109254439.918
雨C5	道路桝	100.900	100.900	0.800	100.280	100.265	10.0				雨水桝-1	-2695642.613	-109239888.804
雨C6	雨C2	102.680	102.680	0.900	101.930	101.819	10.0				雨水桝-3	-2622034.156	-109298278.081
雨C7	雨C3	102.060	102.060	0.900	101.310	101.301	10.0				雨水桝-1	-2647956.765	-109277494.635
雨C8	雨C4	101.480	101.480	0.750	100.920	100.768	10.0				雨水桝-3	-2671690.509	-109258379.721
雨C10	道路桝	100.860	102.680	0.900	100.110	100.065	15.0				雨水桝-1	-2715207.823	-109224438.509
雨C9	道路桝	100.840	100.840	0.700	100.320	100.274	10.0				雨水桝-1	-2685721.860	-109224620.322
雨C11	道路桝	101.289	101.289	0.650	100.819	100.729	10.0				雨水桝-1	-2711283.110	-109174648.030
雨D1	雨D2	105.300	105.300	0.600	104.850	104.814	10.0				雨水桝-4	-2353975.181	-109459118.386
雨D2	雨D3	105.400	105.400	0.750	104.810	104.419	10.0				マンホール	-2356769.206	-109455833.429
雨D3	雨D4	105.350	105.350	1.100	104.410	104.013	10.0	104.441	104.467		マンホール	-2391332.280	-109435699.033
雨D4	雨D5	105.100	105.100	1.250	104.010	103.699	10.0	104.385	104.324		マンホール	-2426784.807	-109416014.306
雨D5	雨D6	105.100	105.100	1.600	103.690	103.379	10.0	104.141			マンホール	-2454814.761	-109400576.636
雨D6	雨D7	105.050	105.050	1.850	103.370	102.879	10.0	104.051			マンホール	-2483131.186	-109385670.929
雨D7	雨D8	104.750	104.750	2.050	102.870	102.739	10.0	103.901	102.879		マンホール	-2527323.408	-109362281.883
雨D8	道路桝	105.300	105.300	2.750	102.730	102.573	10.0	103.145	104.342		マンホール	-2536191.625	-109373114.921
雨D10	雨D11	103.920	103.920	0.700	103.370	103.351	10.0				雨水桝-1	-2569748.984	-109335472.648
雨D11	雨D7	103.920	103.920	0.720	103.350	102.879	10.0				マンホール	-2568589.320	-109337764.042
雨D13	雨D3	105.150	105.150	0.850	104.450	104.441	10.0				雨水桝-1	-2390500.050	-109434669.873
雨D12	雨D21	106.100	106.100	0.900	105.350	105.170	10.0				雨水桝-2	-2379895.413	-109475590.432
雨D21	雨D3	106.610	106.610	1.600	105.170	104.467	25.0				マンホール	-2394670.171	-109464506.297
雨D14	雨D4	105.020	105.020	0.700	104.490	104.385	10.0				雨水桝-1	-2416763.049	-109420346.516
雨D15	雨D5	104.900	104.900	0.900	104.150	104.141	10.0				雨水桝-1	-2454430.439	-109399309.831
雨D16	雨D6	104.810	104.810	0.900	104.060	104.051	10.0				雨水桝-1	-2482746.863	-109384404.123
雨D17	雨D7	104.660	104.660	0.900	103.910	103.901	10.0				雨水桝-1	-2526916.665	-109361022.097
水飲み桝	雨D8	103.900	103.900	0.800	103.250	103.145	10.0				雨水桝-4	-2545251.439	-109380282.755
	雨D8	104.940	104.940	0.720	104.390	104.342	10.0				水飲み桝	-2541011.916	-109370462.313
雨D18	雨D19	106.400	106.400	0.900	105.650	104.632	55.0				雨水桝-4	-2442721.476	-109437567.278
雨D19	雨D4	105.360	105.360	0.950	104.600	104.324	40.0	104.605			雨水桝-3	-2432341.151	-109421624.494
雨D20	雨D19	105.520	105.520	0.900	104.770	104.605	25.0				雨水桝-3	-2438852.049	-109418779.478
	雨D22	103.560	103.560		103.010	102.906	6.0				トイレ桝		
雨D22	雨D23	103.430	103.430	0.700	102.900	102.841	6.0				雨水桝-2	-2576932.344	-109346041.122
雨D23	雨D24	103.400	103.400	0.750	102.840	102.722	6.0				雨水桝-4	-2577889.255	-109356346.275
雨D24	道路側溝	103.000	103.000	0.450	102.720	102.714	6.0				雨水桝-4	-2562433.717	-109369103.157
雨A1	道路側溝	102.870	102.870	0.600	102.420						雨水桝-1	-2980285.077	-109056148.790
雨A2	道路側溝	98.220	98.220	0.600	97.770	97.767	10.0				雨水桝-1	-2958845.609	-109069663.213
雨A3	側溝	101.600	101.600	0.550	101.200	101.198	10.0				雨水桝-4	-3052099.157	-109058885.184
雨A4	側溝	101.200	101.200	0.550	100.800	100.798	10.0				雨水桝-4	-3035210.403	-109064238.957
雨A5	側溝	100.800	100.800	0.900	100.080	100.062	10.0				雨水桝-4	-3014205.382	-109074370.415
雨G1	雨G2	100.700	100.700	1.150							雨水桝-4	-2906747.654	-109069245.768
雨G2	既設側溝	100.650	100.650	1.100							雨水桝-4	-2911354.962	-109067876.412

■汚水桝一覧表（草津）

番号	流出先	地盤高（m）	桝天高（m）	桝深さ（m）	流出管底高（m）	流出先管底高（m）	管勾配（‰）	流入管底高（m）			桝タイプ	座標値 X	座標値 Y
汚B2	汚B1	103.650	103.650	1.300	102.650	102.474	10.0				塩ビ桝	-2581790.427	-109328656.318
汚B1	汚B公	103.700	103.700	1.250	102.450	102.040	10.0				1号人孔	-2569776.062	-109342252.495
汚C6	汚C5	99.050	99.050	0.750	98.300	98.200	4.0				1号人孔	-2904659.347	-109079576.891
汚C5	汚C4	99.800	99.800	1.620	98.180	98.144	4.0				1号人孔	-2881235.569	-109090628.435
汚C4	汚C3	99.970	99.970	1.850	98.120	98.004	4.0				1号人孔	-2877011.234	-109081674.945
汚C3	汚C2	99.950	99.950	1.970	97.980	97.912	4.0				1号人孔	-2849969.735	-109094433.362
汚C2	汚C1	99.810	99.810	1.920	97.890	97.694	4.0				1号人孔	-2834005.659	-109086336.556
汚C1	汚C公	99.720	99.720	2.050	97.670	97.586	4.0				1号人孔	-2788694.598	-109107239.132
既設MH	汚E道1	106.398	106.398	1.783	104.615	104.592	4.0					-2448138.287	-109437231.817
汚E道1	汚E道2	106.360	106.360	1.790	104.570	104.367	4.0				1号人孔	-2443930.972	-109431971.409
汚E道2	汚E道3	106.770	106.770	2.430	104.340	104.240	4.0				1号人孔	-2401168.751	-109460726.196
汚E道3	汚E道4	105.500	105.500	1.280	104.220	104.120	4.0				1号人孔	-2380856.227	-109476795.153
汚E道4	汚E道5	105.900	105.900	1.800	104.100	104.071	4.0				1号人孔	-2359363.509	-109491247.596
汚E道5	汚E道6	106.770	106.770	2.720	104.050	104.009	4.0				1号人孔	-2353746.959	-109485381.277
汚E道6	既設MH	106.700	106.700	2.720	104.980	103.977	4.0				1号人孔	-2345773.835	-109493129.026
番号	流出先	地盤高（m）	桝天高（m）	桝深さ（m）	流出管底高（m）	流出先管底高（m）	管勾配（‰）	流入管底高（m）			桝タイプ	X	Y

■雨水桝一覧表（栗東）

	流出先	地盤高（m）	桝天高（m）	桝深さ（m）	流出管底高（m）	流出先管底高（m）	管勾配（‰）	流入管底高（m）			桝タイプ	座標値 X	座標値 Y
雨F1	道路桝	104.850	104.850	0.700	104.300	104.198	30.0				雨水桝-4	-2422941.624	-109378314.909
雨E1	雨E2			0.400							雨水桝-4	-2480715.510	-109343603.999
雨E2	道路桝			0.400							雨水桝-4	-2488271.448	-109339904.772

■汚水桝一覧表（栗東）

	流出先	地盤高（m）	桝天高（m）	桝深さ（m）	流出管底高（m）	流出先管底高（m）	管勾配（‰）	流入管底高（m）			桝タイプ	座標値 X	座標値 Y
トイレ桝	汚D1	104.930	104.930	0.748	104.182	104.052	20.0				トイレ桝	-2420155.604	-109376802.516
汚D1	汚D公	104.800	104.800	1.000	103.800	103.800	20.0				塩ビ桝	-2422922.773	-109377339.343

実施	当初　第　回変更
年度・番号	令和５年度　第　号
河川名 路線名 地区名	
工事名	草津川跡地整備工事(区間６)
地名	草津市大路二丁目　他
図面名	凡例-3 排水桝一覧表
縮尺	N.S
図面番号	170　枚ノ内　97
草津市役所	

凡　例

工事区分 / 工種 / 種別	記号	細別	規格 形状寸法 H	C	W	備考
植栽						
植栽工						
高木植栽工	アラ	アラカシ	3.5	0.21	株立	八つ掛（丸太） 植穴改良A-4
	クロ		4.0	0.25	1.2	二脚鳥居（添木無） 植穴改良A-5
	シラ	シラカシ	4.0	0.21	1.2	二脚鳥居（添木無） 植穴改良A-4
	シロ	シロダモ	3.0	株立 (0.25)	1.0	八つ掛（丸太） 植穴改良:A-5
	タブ	タブノキ	3.0	0.21	1.0	二脚鳥居（添木無） 植穴改良A-4
	ヒヤ	ヒマラヤヤマボウシ	3.0	株立 (0.25)	1.2	八つ掛（丸太） 植穴改良:A-5
	フア	フサアカシア	3.0	0.12	－	二脚鳥居（添木付） 植穴改良A-2
	ジヤ	ホルトノキ	3.0	0.18	1.5	二脚鳥居（添木付） 植穴改良A-3
	ヤツ	ヤブツバキ	3.0	0.21 (根元周)	0.9	二脚鳥居（添木無） 植穴改良A-4
	ヤモ	ヤマモモ ・サニーフォスター	3.0	0.21	0.8	二脚鳥居（添木無） 植穴改良A-4
	アオ	アオダモ	3.0	株立 (0.25)	1.2	八ツ掛（竹） 植穴改良:A-5
	ザイ	アメリカザイフリボク	3.0	株立 (0.25)	1.2	八ツ掛（竹） 植穴改良:A-5
	イロ	イロハモミジ	3.0	0.18	株立	八ツ掛（竹） 植穴改良A-3
	ウコ	ウメ（コウバイ）	3.5	0.30 (根元周)	1.5	三脚鳥居 植穴改良A-6
	ウハ	ウメ（ハクバイ）	3.5	0.30 (根元周)	1.5	三脚鳥居 植穴改良A-6
	エゴ	エゴノキ	3.0	0.15	株立	八つ掛（竹） 植穴改良A-3
	クヌ	クヌギ	3.0	0.12	0.8	二脚鳥居（添木付） 植穴改良A-2
	ケヤ	ケヤキ	7.0	0.50	3.5	三脚鳥居 植穴改良A-8
	コナ	コナラ	3.5	0.21	株立	八つ掛（丸太） 植穴改良A-4
	サル	サルスベリ・タスカローラ	4.0	0.25	1.8	二脚鳥居（添木無） 植穴改良A-5
	ナチ	サルスベリ・ナチェ	4.0	0.25	1.8	二脚鳥居（添木無） 植穴改良A-5
	シサ	シマサルスベリ	3.5	0.21	1.5	二脚鳥居（添木無） 植穴改良A-4
	サン	サンシュユ	3.0	0.21 (根元周)	0.8	二脚鳥居（添木無） 植穴改良A-4
	ソメ	ソメイヨシノ	5.0	0.30	2.0	三脚鳥居 植穴改良A-6
	ネム	ネムノキ	3.0	0.15	1.0	二脚鳥居（添木付） 植穴改良A-3
	ハミ	ハナミズキ クロガネモチ	3.0	0.12	1.0	二脚鳥居（添木付） 植穴改良A-2
	ヤボ	ヤマボウシ	3.5	0.21	株立	八つ掛（丸太） 植穴改良A-4
	エノ	エノキ	4.0	0.21	1.5	二鳥鳥居（添木無） 植穴改良A-4
	アキ	アキニレ	4.0	0.21	1.5	二鳥鳥居（添木無） 植穴改良A-4
	マツ	クロマツ	3.5	0.25	1.5	二鳥鳥居（添木無） 植穴改良A-5
中低木植栽工	カ	カラタネオガタマ	2.0	－	0.7	添柱形（1本形・竹） 植穴改良B-7
	サ	サザンカ	1.8	－	0.4	添柱形（1本形・竹） 植穴改良B-6
	ボ1	ジョウリョクヤマボウシー１	2.0	－	0.5	添柱形（1本形・竹） 植穴改良B-7
	ボ2	ジョウリョクヤマボウシー２	2.5	株立	1.2	八つ掛（竹） 植穴改良B-8
	ハ	ハクサンボク	1.5	－	0.7	添柱形（1本形・竹） 植穴改良B-6
	ヒ	ヒゼンマユミ	2.0	株立	0.8	添柱形（1本形・竹） 植穴改良B-7
	ア	アメリカハナズオウ・ シルバークラウド	2.0	－	0.5 (2本寄せ植え)	添柱形（1本形・竹） 植穴改良B-7
	シ	シモクレン	2.0	－	0.6	添柱形（1本形・竹） 植穴改良B-7
	ト	トサミズキ	2.0	株立	1.0	添柱形（1本形・竹） 植穴改良B-7
	ナ	ナツハゼ	2.5	株立	1.0	八つ掛（竹） 植穴改良B-8
	ニ	ニシキギ	1.5	－	0.8	添柱形（1本形・竹） 植穴改良B-6
	ユ	マユミ	1.5	株立	0.8	添柱形（1本形・竹） 植穴改良B-6
	マ	マンサク	2.0	－	0.6	添柱形（1本形・竹） 植穴改良B-7
	ム	ムクゲ	1.8	－	0.5	添柱形（1本形・竹） 植穴改良B-6
	ロ	ロウバイ	2.0	－	0.6	添柱形（1本形・竹） 植穴改良B-7
	オ	ロシアンオリーブ	1.5	－	0.6	添柱形（1本形・竹） 植穴改良B-6
	キ	キンモクセイ	2.0	－	0.6	添柱形（1本形・竹） 植穴改良B-7
	ソ	ソヨゴ	2.0	－	0.7	添柱形（1本形・竹） 植穴改良B-7

凡　例

工事区分 / 工種 / 種別	記号	細別	規格 形状寸法 H	C	W	備考
植栽						
植栽工						
低木植栽工		オタフクナンテン	0.3	－	VP15.0	16鉢/m2 面改良:植栽基盤改良-2
		コクチナシ	0.2	－	0.3	16鉢/m2 面改良:植栽基盤改良-2
		サツキツツジ	0.4	－	0.5	25鉢/m2 面改良:植栽基盤改良-2
		シャリンバイ	0.6	－	0.5	16鉢/m2 面改良:植栽基盤改良-2
		ジャノメエリカ	0.3	－	VP12.0	16鉢/m2 面改良:植栽基盤改良-2
		トベラ	0.6	－	0.5	25鉢/m2 面改良:植栽基盤改良-2
		ヒペリカム・ヒデコート	0.4	－	0.3	25鉢/m2 面改良:植栽基盤改良-2
		ヒラドツツジ	0.8	－	0.8	25鉢/m2 面改良:植栽基盤改良-2
		アキグミ	0.5	－	－	25鉢/m2 面改良:植栽基盤改良-2
		コデマリ	0.5	－	3本立	25鉢/m2 面改良:植栽基盤改良-2
		ユキヤナギ	0.8	－	3本立	25鉢/m2 面改良:植栽基盤改良-2
地被類植栽工		アガパンサス (青花)	－	－	VP10.5	16鉢/m2 面改良:植栽基盤改良-2
		アガパンサス (白花)	－	－	VP10.5	16鉢/m2 面改良:植栽基盤改良-2
		エリゲロン	－	－	VP9.0	16鉢/m2 面改良:植栽基盤改良-2
		オミナエシ	－	－	VP9.0	16鉢/m2 面改良:植栽基盤改良-2
		ガウラ (矮性･桃花)	－	－	VP9.0	植栽基盤改良-2
		カレックス・ エバーゴールド	－	－	VP9.0	植栽基盤改良-2
		カレックス・ ブレーリーファイヤー	－	－	VP9.0	
		カレックス・ フロステッドカール	－	－	VP9.0	
		カワラナデシコ	－	－	VP9.0	
		サルビア・ インディゴスパイア	－	－	VP10.5	
		サルビア・ ネモローサ・カラドンナ	－	－	VP10.5	
		シマススキ	－	－	VP10.5	
		シャスターデージー	－	3芽立	VP9.0	
		スイセン	－	球	VP10.5	
		スティパ	－	－	VP10.5	
		タマスダレ	－	3球入	VP10.5	
		チェリーセージ (桃花)	－	－	VP10.5	
		ツルバキア	－	－	VP10.5	
		ディスカンプシア・ ゴールドタウ	－	－	VP10.5	
		ノシラン・ビッタータス	－	－	VP10.5	
		バーベナ・ボナリエンシス	－	－	VP9.0	
		ヒガンバナ (赤花)	－	球	VP10.5	
		ヒガンバナ (白花)	－	球	VP10.5	
		ペニセタム・ハメルン	－	－	VP10.5	
		ヘメロカリス	－	－	VP10.5	
		ペンステモン (桃花・銅業)	－	－	VP9.0	
		ミューレンベルギア・ カピラリス	－	－	VP10.5	
		リナリア・プルプレア	－	－	VP10.5	
		ルドベキア・ ゴールドスターム	－	－	VP10.5	
		ロシアンセージ	－	－	VP10.5	
		ワイルドオーツ	－	－	VP10.5	
		ヒオウギ	－	－	－	
		フイリイトススキ	－	－	－	
		ミソハギ	－	－	VP9.0	
		ユーパトリウム・ハゴロモ	－	－	－	

凡　例

工事区分 / 工種 / 種別	記号	細別	規格 形状寸法 H	C	W	備考
植栽						
植栽工						
地被類植栽工		ツワブキ	－	－	－	
		トウテイラン	－	－	－	
		アステルペ・ビジョンズ (桃)	－	－	－	
		ヤブラン	－	3芽立	VP10.5	
		ヤブラン・モンローホワイト	－	－	VP10.5	
		ヒペリカム・カリシナム	－	3芽立	VP10.5	
		ジュニペラス・ ブルーパシフィック	L0.3	－	VP15.0	
		ジュニペラス・ウィルトニー	L0.3	－	VP15.0	
		張芝	改良野芝（切芝）ベタ張り			

工事区分 / 工種 / 種別	記号	細別	規格 形状寸法	備考
施設整備				
電気設備工				
照明設備工		ﾊﾝﾄﾞﾎｰﾙｰ1 (HH)	H1-6型	
		引込柱	H6000 ED共	
		分電盤-1 (L-1)		
		照明灯-1 (A)	H3000　39W ED共	
		照明灯-2,3 (B,C)	H3175　16.6W　C…遮光版あり ED共	
		照明灯-4 (D)	H4245　ソーラー	
		照明灯-5 (E)	H760　7.7W	
		照明灯-6 (F)	スポットライト　59.4W	
		コンセントボール	H800　2口	
監視カメラ設置工		監視カメラ (G,H)	G…H3500 G…H4500	
電線管路工		電線管-1	FEP30	

実　施	当初　第　回変更
年度・番号	令和 5 年度　第　号
河川名 路線名 地区名	
工事名	草津川跡地整備工事(区間６)
地名	草津市大路二丁目　他
図面名	凡例-4
縮尺	N･S
図面番号	170　枚ノ内　98
草津市役所	

記号	名称 細別	規格 H	C	W	面積割合	植栽密度 本/m2 鉢/m2
	ナチュラリスティックA					
	ワイルドオーツ	-	-	VP10.5	0.15	16
	サルビア・インディゴスパイア	-	-	VP10.5	0.15	16
	アガパンサス(白花)	-	-	VP10.5	0.13	25
	カレックス	-	-	VP9.0	0.10	25
	スティバ	-	-	VP10.5	0.10	25
	フイリエイトススキ	-	-	VP10.5	0.10	16
	エリゲロン	-	-	VP9.0	0.05	25
	サルビア・ネモローサ・カラドンナ	-	-	VP10.5	0.05	16
	ペンステモン(桃花・銅葉)	-	-	VP9.0	0.06	16
	ユーパトリウム・ハゴロモ	-	-	VP10.5	0.05	16
	ミソハギ	-	-	VP10.5	0.05	16
	ナチュラリスティックB					
	ロシアンセージ	-	-	VP10.5	0.13	16
	バーベナ・ボナリエンシス	-	-	VP9.0	0.13	25
	ルドベキア・ゴールドスターム	-	-	VP10.5	0.10	16
	ディスカンプシア・ゴールドタウ	-	-	VP10.5	0.10	16
	ペニセタム・ハメルン	-	-	VP10.5	0.10	16
	アガパンサス(青花)	-	-	VP10.5	0.08	25
	カレックス	-	-	VP9.0	0.08	25
	オミナエシ	-	-	VP9.0	0.08	25
	ツルバキア	-	-	VP10.5	0.05	25
	ツワブキ	-	三枚葉	VP10.5	0.05	16
	リナリア・プルプレア	-	-	VP10.5	0.08	16
	トウテイラン	-	-	VP10.5	0.05	25
	ナチュラリスティックC					
	ミューレンベルギア・カピラリス	-	-	VP10.5	0.15	9
	フイリエイトススキ	-	-	VP10.5	0.13	16
	シマススキ	-	-	VP10.5	0.13	16
	スティパ	-	-	VP10.5	0.13	25
	ガウラ(矮性･桃花)	-	-	VP9.0	0.13	16
	チェリーセージ(赤花)	-	-	VP10.5	0.08	25
	アスチルベ・ビジョンズ（桃）	-	-	VP10.5	0.08	16
	エリゲロン	-	-	VP9.0	0.05	25
	ツルバキア（斑入り）	-	-	VP10.5	0.05	25
	ヤブラン・モンローホワイト	-	-	VP10.5	0.10	25
	ナチュラリスティックD					
	ヤブラン	-	3芽立	VP10.5	0.25	25
	タマスダレ	-	3球入	VP10.5	0.25	25
	ノシラン・ビッタータス	-	-	VP10.5	0.20	25
	トウテイラン	-	-	-	0.15	25
	ツルバキア	-	-	VP10.5	0.15	25

記号	名称 細別	規格 H	C	W	面積割合	植栽密度 本/m2 鉢/m2
	飛び出し防止A					
	オタフクナンテン	0.3	-	VP15.0	0.20	16
	シャリンバイ	0.6	-	0.5	0.20	4
	アガパンサス(青花)	-	-	VP10.5	0.15	25
	ヒペリカム・ヒデコート	0.4	-	0.3	0.10	9
	コデマリ	0.5	-	3本立	0.10	4
	ノシラン・ビッタータス	-	-	VP10.5	0.06	25
	スイセン	-	球	VP10.5	0.06	25
	ヤブラン	-	3芽立	VP10.5	0.06	25
	ヒガンバナ(白花)	-	球	VP10.5	0.06	25
	飛び出し防止B					
	ヒラドツツジ	0.8	-	0.8	0.30	1
	アキグミ	0.5	-	-	0.20	4
	シャスターデージー	-	3芽立	VP9.0	0.13	25
	ヘメロカリス	-	-	VP10.5	0.13	25
	ヤブラン	-	3芽立	VP10.5	0.06	25
	ヒガンバナ(赤花)	-	球	VP10.5	0.06	25
	ノシラン・ビッタータス	-	-	VP10.5	0.06	25
	スイセン	-	球	VP10.5	0.06	25
	四季の散策路ガーデン					
	チェリーセージ(桃花)	-	-	VP10.5	0.13	25
	ジャノメエリカ	0.3	-	VP12.0	0.10	16
	ペニセタム・ハメルン	-	-	VP10.5	0.10	16
	ヒオウギ	-	-	VP10.5	0.10	25
	シマススキ	-	-	VP10.5	0.08	16
	カレックス	-	-	VP9.0	0.08	25
	ロシアンセージ	-	-	VP10.5	0.05	16
	オミナエシ	-	-	VP9.0	0.05	25
	エリゲロン	-	-	VP9.0	0.04	25
	カワラナデシコ	-	-	VP9.0	0.04	25
	バッファーガーデン					
	ヒラドツツジ	0.8	-	0.8	1.30	1
	トベラ	0.6	-	0.5	1.21	4
	ユキヤナギ	0.8	3本立	-	0.14	4
	シャリンバイ	0.6	-	0.5	1.21	4
	ヒペリカム・カリシナム	-	3芽立	VP10.5	0.72	25
	コクチナシ	0.2	-	0.3	0.57	9
	サツキツツジ	0.4	-	0.5	0.78	4
	ジュニペラス・ブルーパシフィック	L0.3	-	VP15.0	0.20	16
	ジュニペラス・ウィルトニー	L0.3	-	VP15.0	0.23	16

実施	当初　第　回変更
年度・番号	令和 5 年度　第　号
河川名 路線名 地区名	
工事名	草津川跡地整備工事(区間６)
地名	草津市大路二丁目　他
図面名	凡例-5
縮尺	N-S
図面番号	170　枚ノ内　99
草津市役所	

擬木土留柵-1･2

擬木土留柵-1（H1000）

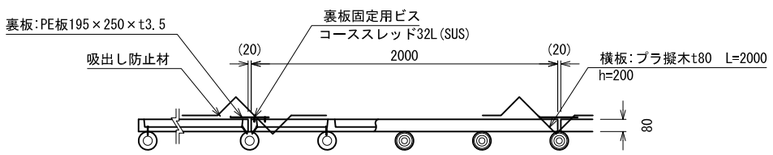

端部

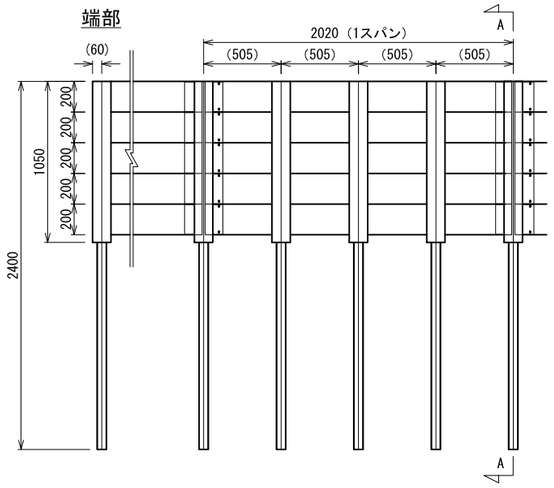

立面図　1:20

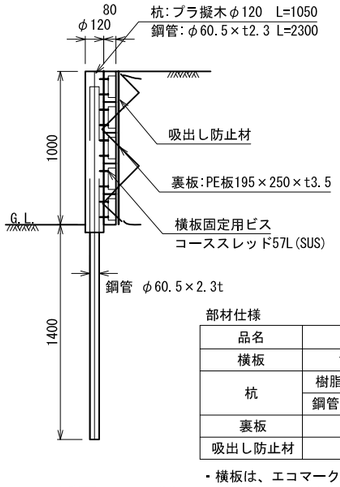

A-A断面図　1:20

部材仕様

品名	規格寸法（mm）
横板	t80×h200×L2,000
杭	樹脂カバーφ120×L1,050
	鋼管φ60.5×2.3t×L2,300
裏板	h195×L250×3.5t
吸出し防止材	1000×1200

・横板は、エコマーク認定品（樹脂部はリサイクルプラスチック）
・プラ擬木 色：ダークブラウン （紫外線吸収剤入り）
　丸太外観：クヌギ肌模様
　板材表面：木目模様
・使用鋼管は亜鉛メッキ品　STK400以上

擬木土留柵-2（H400）

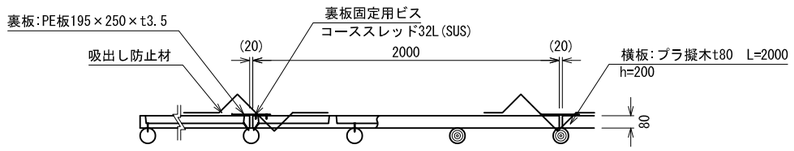

平面図　1:20

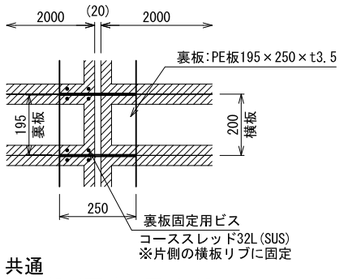

共通
裏板部背面拡大図 1:10

端部

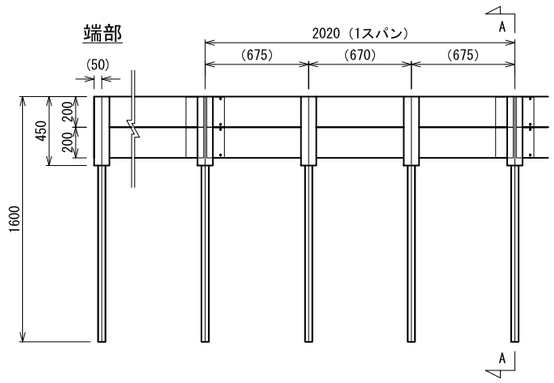

立面図　1:20

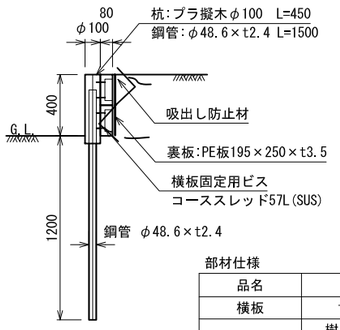

A-A断面図　1:20

部材仕様

品名	規格寸法（mm）
横板	t80×h200×L2,000
杭	樹脂カバーφ100×L450
	鋼管φ48.6×2.4t×L1,500
裏板	h195×L250×3.5t
吸出し防止材	1000×1200

・横板は、エコマーク認定品（樹脂部はリサイクルプラスチック）
・プラ擬木 色：ダークブラウン （紫外線吸収剤入り）
　丸太外観：クヌギ肌模様
　板材表面：木目模様
・使用鋼管は亜鉛メッキ品　STK400以上

雑割石積-1～8

雑割石積
（標準一般図）

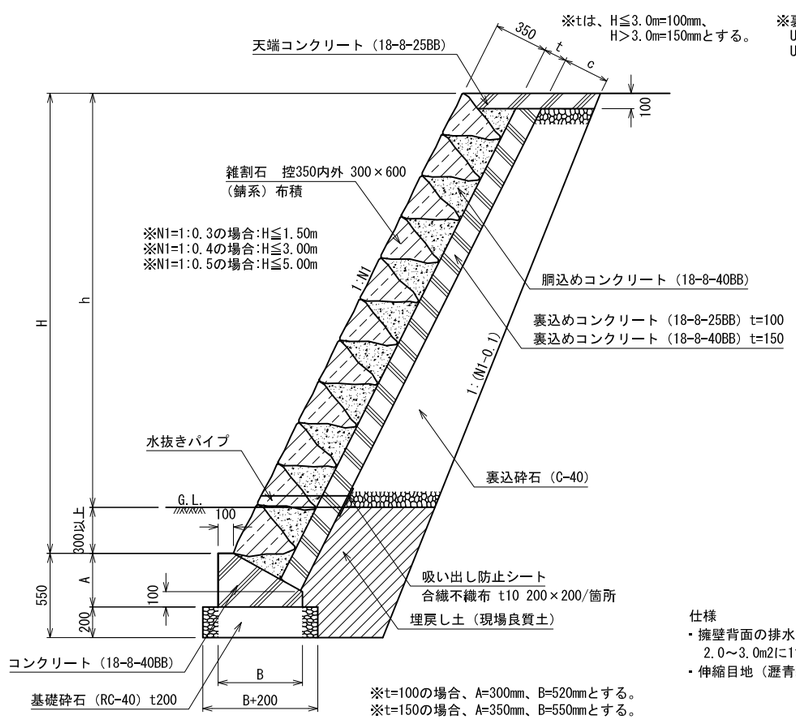

断面図　1:20

仕様
・擁壁背面の排水のために、VPφ50程度の水抜き穴を
　2.0～3.0m2に1箇所設ける。
・伸縮目地（瀝青繊維質板t10）の間隔は10m以下とする。

雑割石積-1
（前面勾配1:0.4、天端コンクリートW1000タイプ、柵なし）

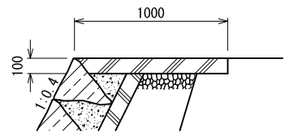

雑割石積-2・6
（前面勾配1:0.4、天端コンクリートW500タイプ、柵あり）

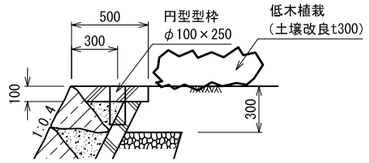

雑割石積-3
（前面勾配1:0.4、天端コンクリートなし、柵なし）

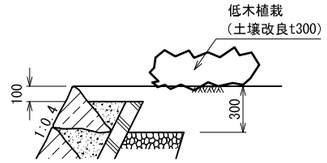

雑割石積-4
（前面勾配1:0.5、天端コンクリートW500タイプ、柵あり）

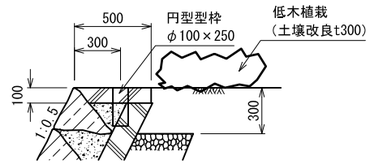

雑割石積-5
（前面勾配1:0.5、天端コンクリートなし、柵あり）

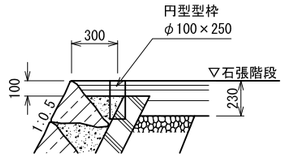

雑割石積-7
（前面勾配1:0.5、天端コンクリートW500タイプ、柵あり）

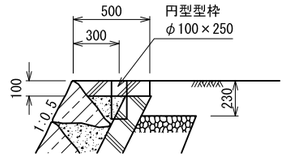

天端部断面図　1:20

雑割石積-8
（前面勾配1:0.4、天端コンクリートW500タイプ、柵あり）

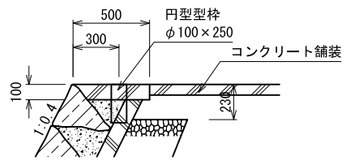

実施	当初　第　回変更
年度・番号	令和 5 年度　第　号
河川名 路線名 地区名	
工事名	草津川跡地整備工事(区間6)
地名	草津市大路二丁目　他
図面名	詳細図-10
縮尺	図示
図面番号	170　枚ノ内　109
草津市役所	

雑割石積-1･4･5

雑割石積-1

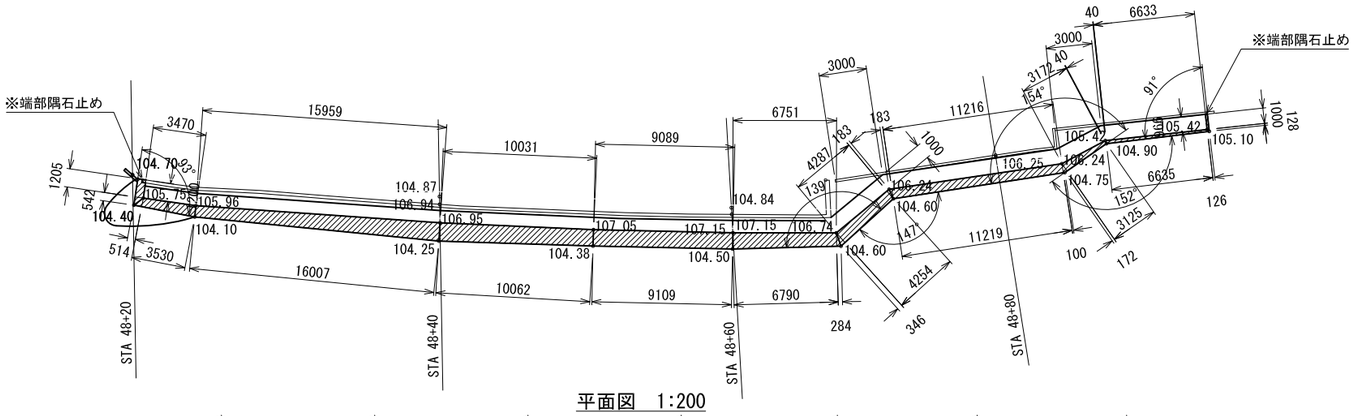

平面図　1:200

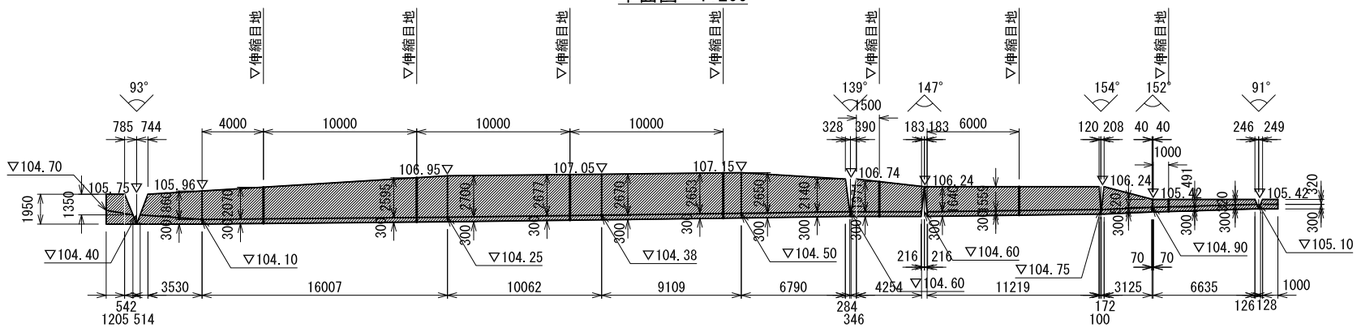

※石材の積方は基礎コンクリートに合わせて平行に設置すること。
天端石を天端レベルに合わせて加工すること。

展開図　1:200

雑割石積-4･5

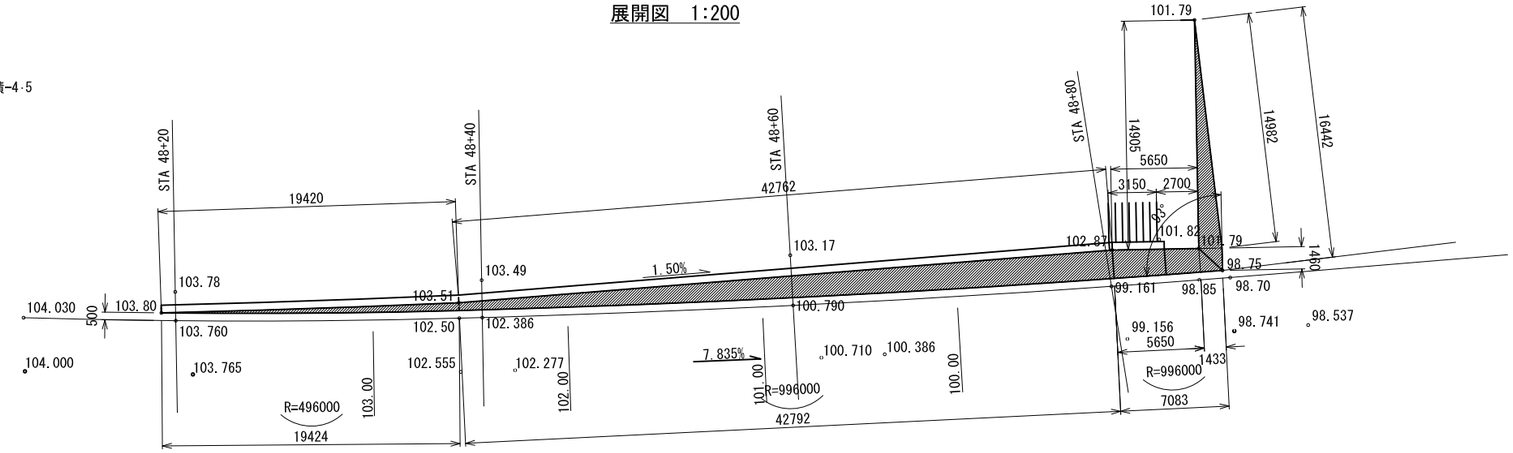

平面図　1:200

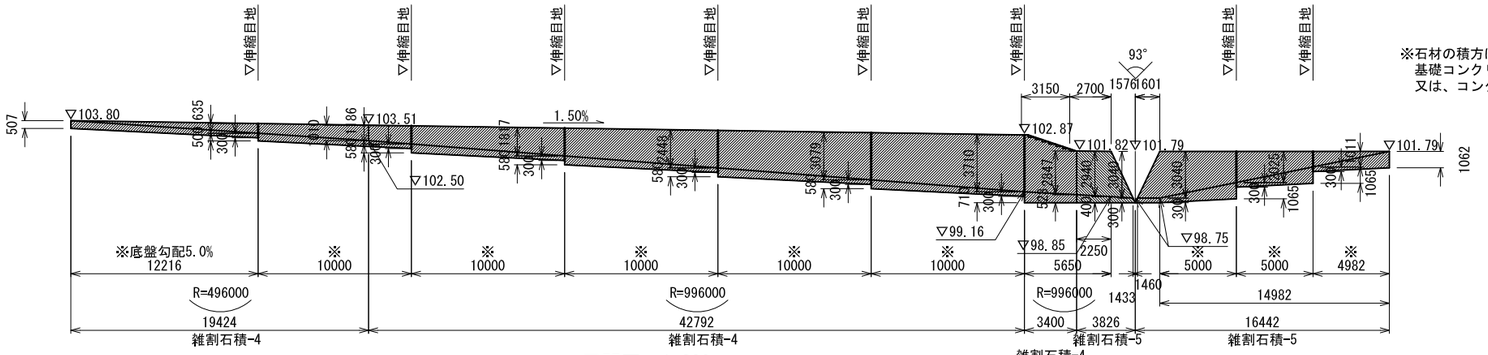

※石材の積方は天端レベルに合わせて平行に設置すること。
基礎コンクリート上の最下段の石材を石積ラインに合わせて加工すること。
又は、コンクリートにて高さを調整すること。

展開図　1:200

実施	当初　第　回変更
年度・番号	令和５年度　第　号
河川名 路線名 地区名	
工事名	草津川跡地整備工事(区間６)
地名	草津市大路二丁目　他
図面名	群細図-11
縮尺	図示
図面番号	170　枚ノ内　110
草津市役所	

雑割石積-2･3

雑割石積-2

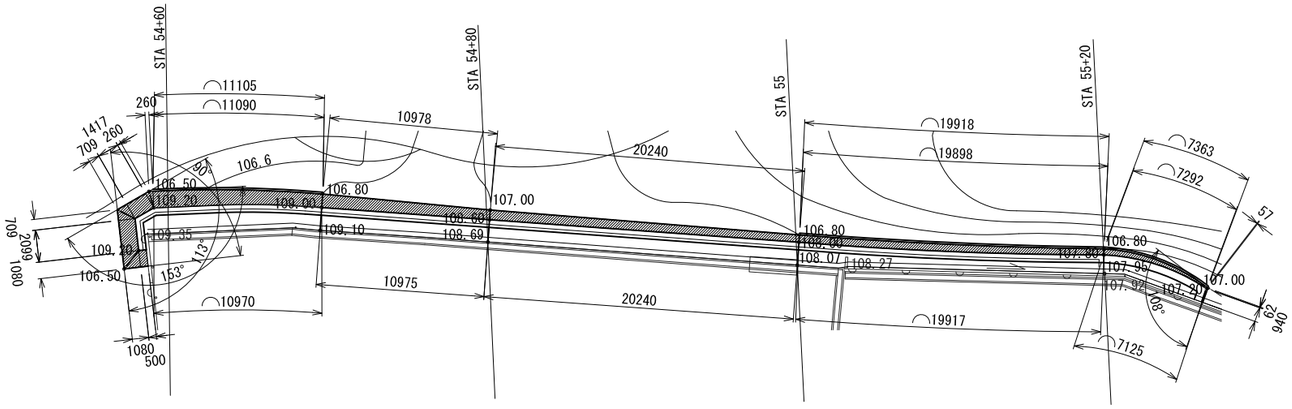

平面図　1:200

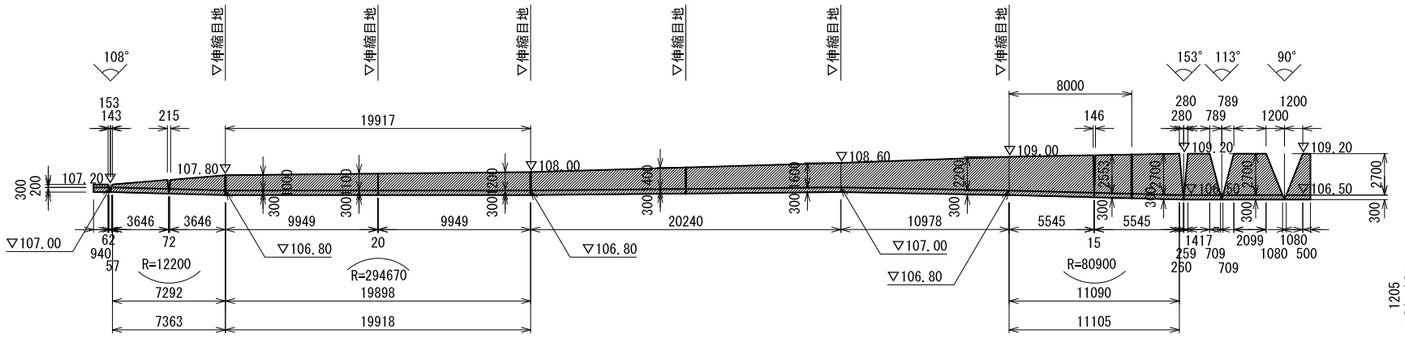

展開図　1:200

※石材の積方は天端レベルに合わせて平行に設置すること。
基礎コンクリート上の最下段の石材を石積ラインに合わせて加工すること。
又は、コンクリートにて高さを調整すること。

雑割石積-3

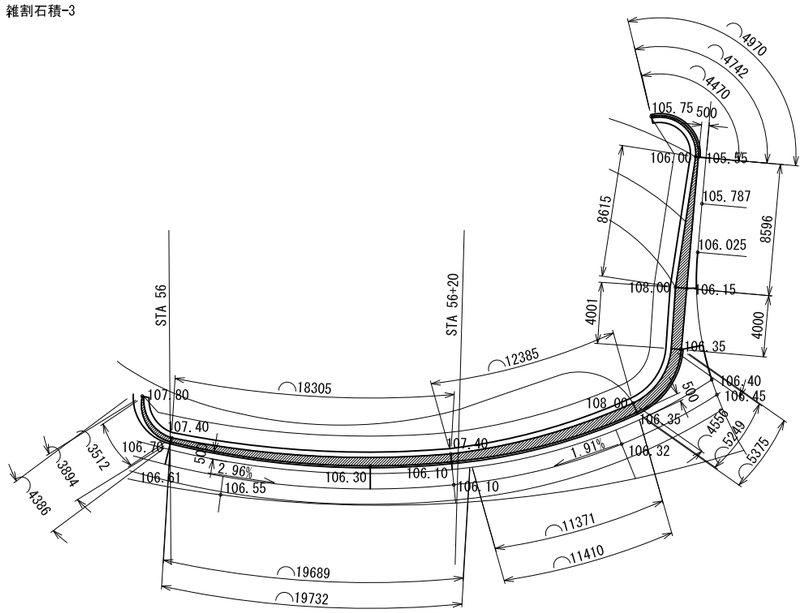

平面図　1:200

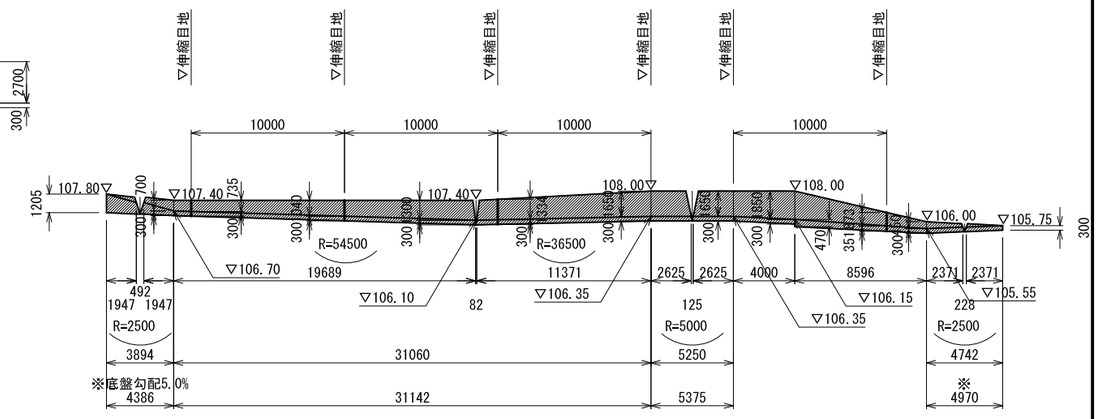

展開図　1:200

※石材の積方は天端レベルに合わせて平行に設置すること。
基礎コンクリート上の最下段の石材を石積ラインに合わせて加工すること。
又は、コンクリートにて高さを調整すること。

実施	当初　第　回変更
年度・番号	令和５年度　第　号
河川名 路線名 地区名	
工事名	草津川跡地整備工事(区間６)
地名	草津市大路二丁目　他
図面名	詳細図-12
縮尺	図示
図面番号	170　枚ノ内　111
草津市役所	

雑割石積-6・7

雑割石積-6

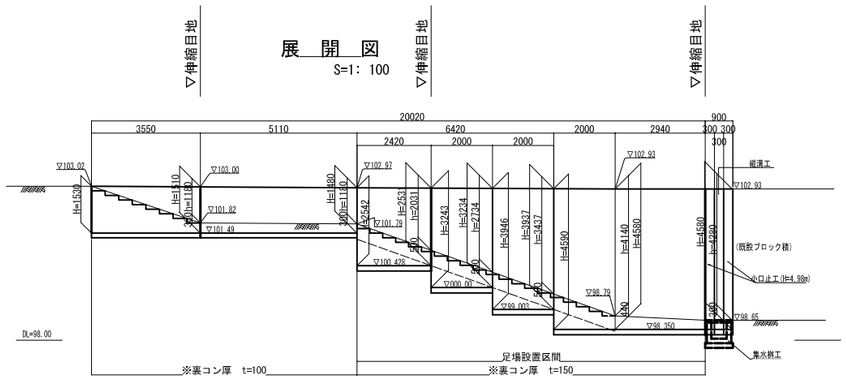

縦 溝 工

小口止工(H=4.98m)

S=1:80

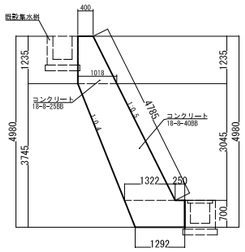

小口止工(H=5.00m)材料表 (1ヶ所当り)

名称	規格	単位	数量	摘要
コンクリート	18-8-40BB	m³	1.9	
型枠		m²	12.9	
基面整正		m²	0.4	

断面図

S=1:80

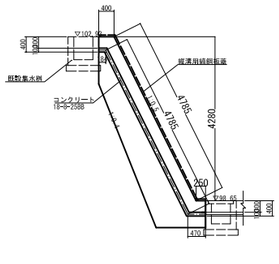

正面図

S=1:80

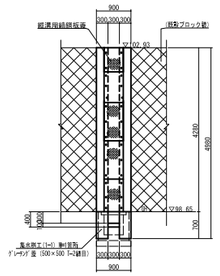

縦溝工材料表 (1ヶ所当り)

名称	規格	単位	数量	摘要
コンクリート	18-8-25BB	m³	0.16	
型枠		m²	1.4	
縦溝用縞鋼板蓋		枚	5.4	

縦溝用縞鋼板蓋

S=1:40

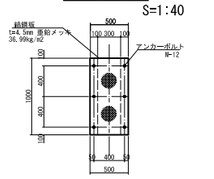

材料表(縦排水用縞鋼板蓋) (10枚当り)

名称	規格	単位	数量	摘要
縞鋼板	t=4.5mm 亜鉛メッキ	Kg	185.0	
アンカーボルト	M-12	本	60.0	

雑割石積-7

展 開 図

V=1: 50
H=1:200

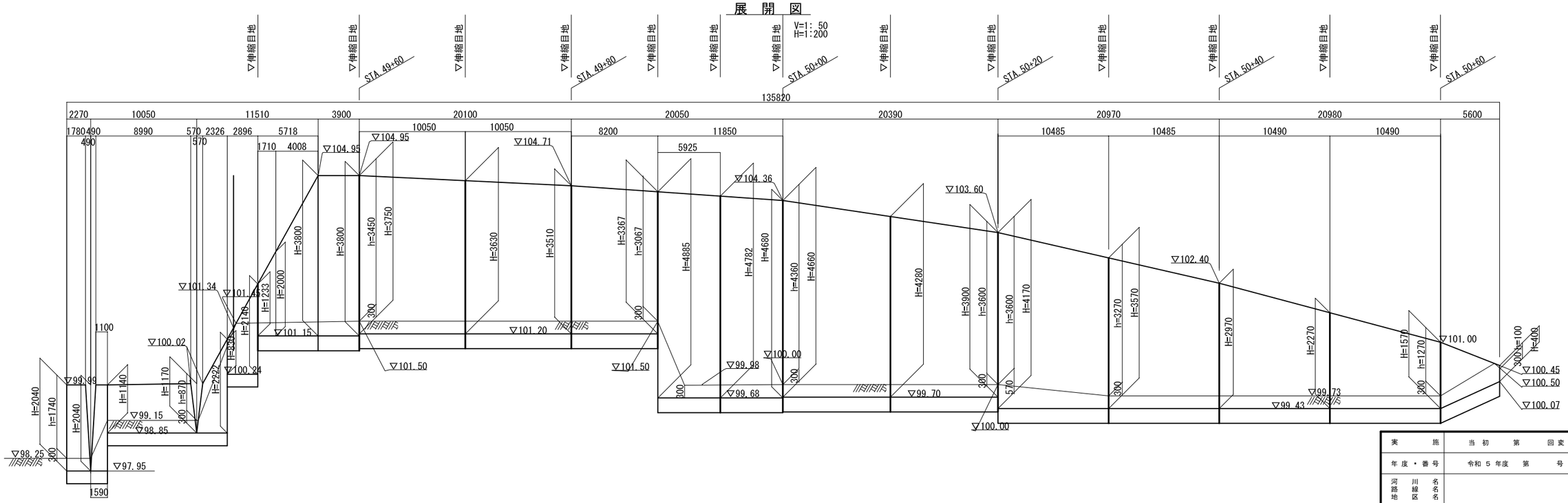

実施	当初 第 回変更
年度・番号	令和 5 年度 第 号
河川名 路線名 地区名	
工事名	草津川跡地整備工事(区間6)
地名	草津市大路二丁目 他
図面名	詳細図-13
縮尺	図示
図面番号	170 枚ノ内 112
草津市役所	

展　開　図

S=1: 100

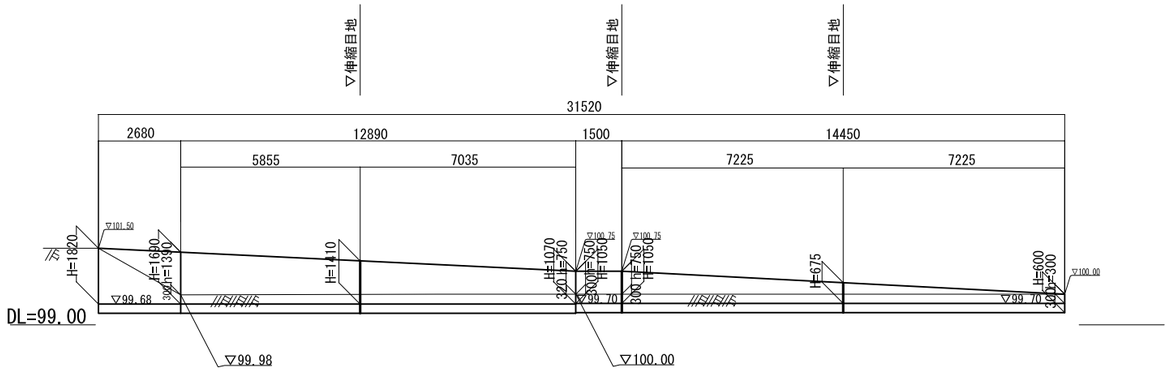

実　　施	当　初　　第　　回変更
年度・番号	令和 5 年度　第　　号
河　川　名 路　線　名 地　区　名	
工　事　名	草津川跡地整備工事(区間6)
地　　名	草津市大路二丁目　他
図　面　名	詳細図-14
縮　　尺	図示
図面番号	170　枚ノ内　113
草　津　市　役　所	

野面石張

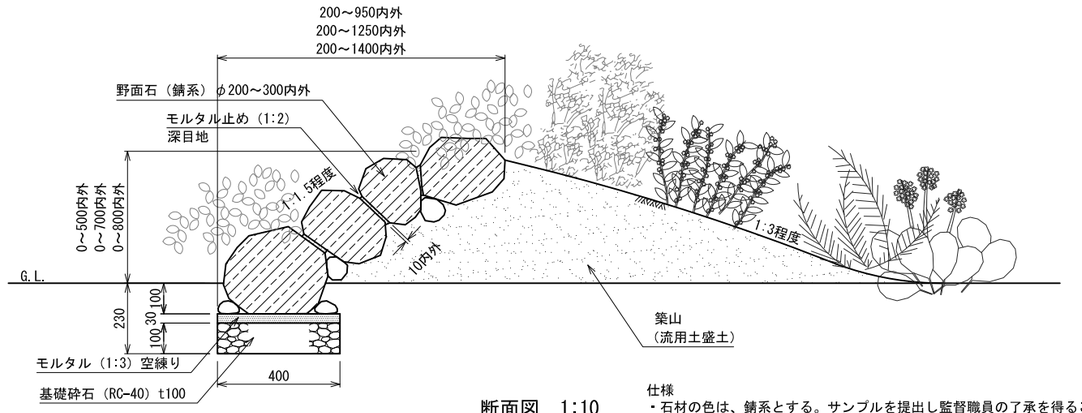

断面図　1:10

仕様
・石材の色は、錆系とする。サンプルを提出し監督職員の了承を得ること。
・積みパターン図を作成し、監督職員の了承を得ること。

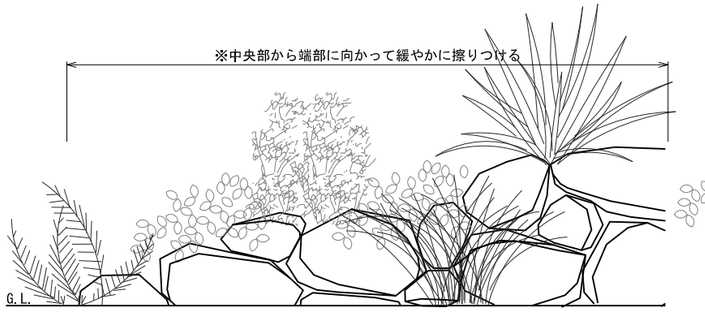

端部正面図　1:10

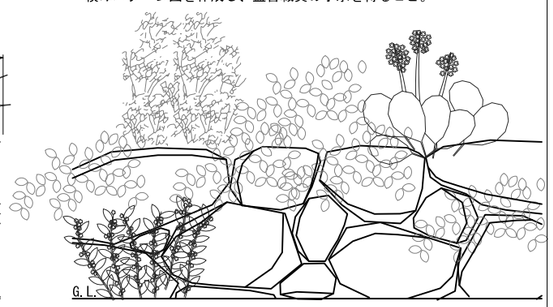

正面図　1:10

隅切石張

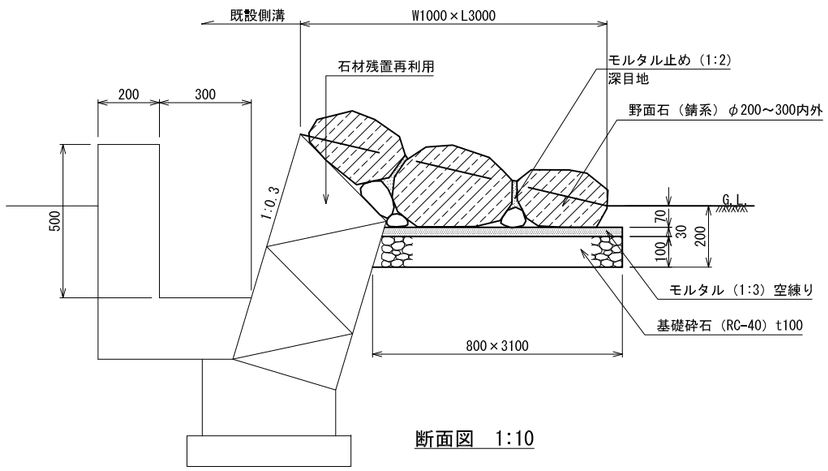

断面図　1:10

仕様
・石材の色は、錆系とする。サンプルを提出し監督職員の了承を得ること。
・積みパターン図を作成し、監督職員の了承を得ること。

タイル張ウォール

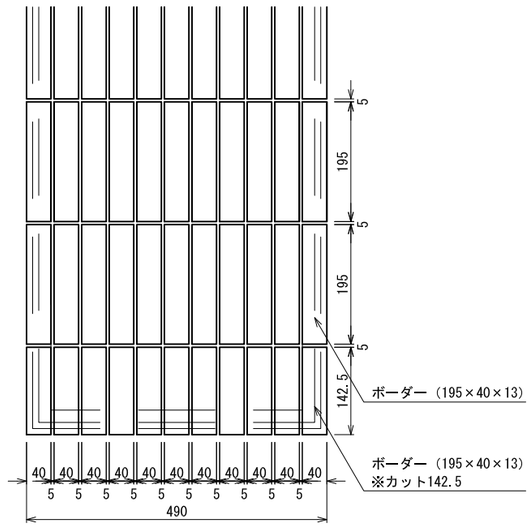

平面図　1:5

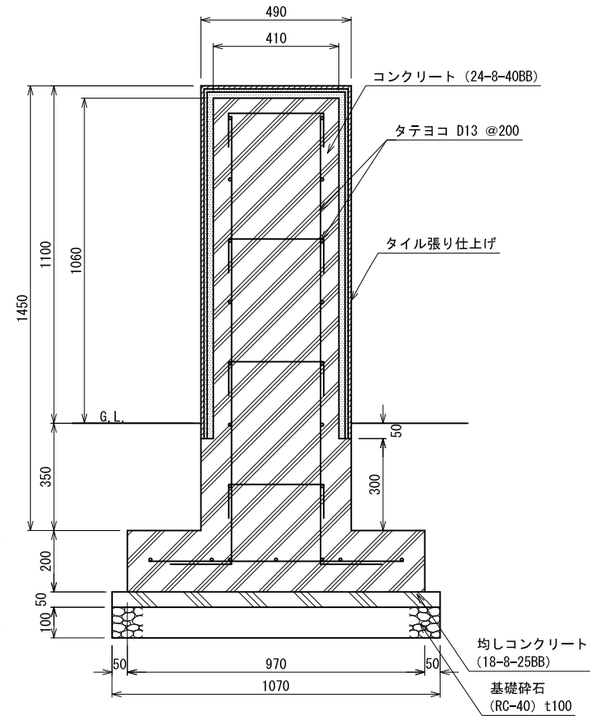

断面図 1:10

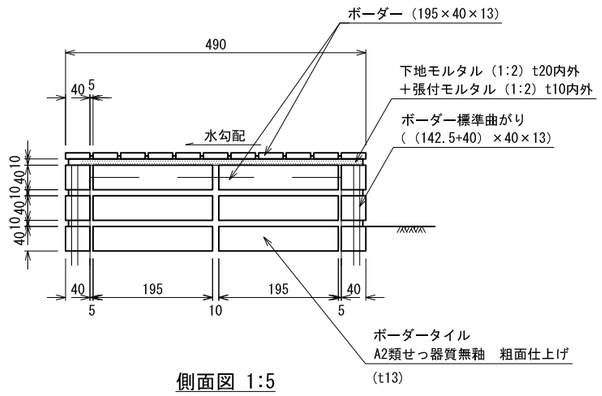

側面図 1:5

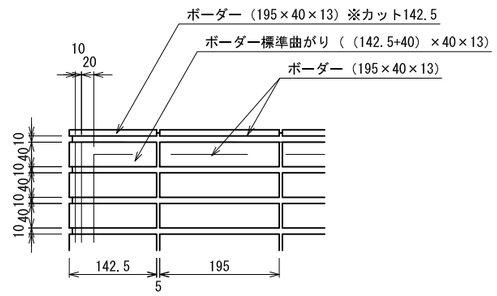

正面図 1:5

仕様
・ボーダータイルは、改良圧着張りとする。
・タイルの色は、監督員と協議の上、決定すること。
・ボーダータイルの化粧目地は、タイル専用セメント系化粧目地とする。化粧目地の色は、ダークグレーとする。
・サンプルを監督員に提出し了承を得ること。

実施	当初　第　回変更
年度・番号	令和５年度　第　号
河川名 路線名 地区名	
工事名	草津川跡地整備工事(区間６)
地名	草津市大路二丁目　他
図面名	詳細図-16
縮尺	図示
図面番号	170　枚ノ内　115
草津市役所	

車止め-1･2

車止め-2

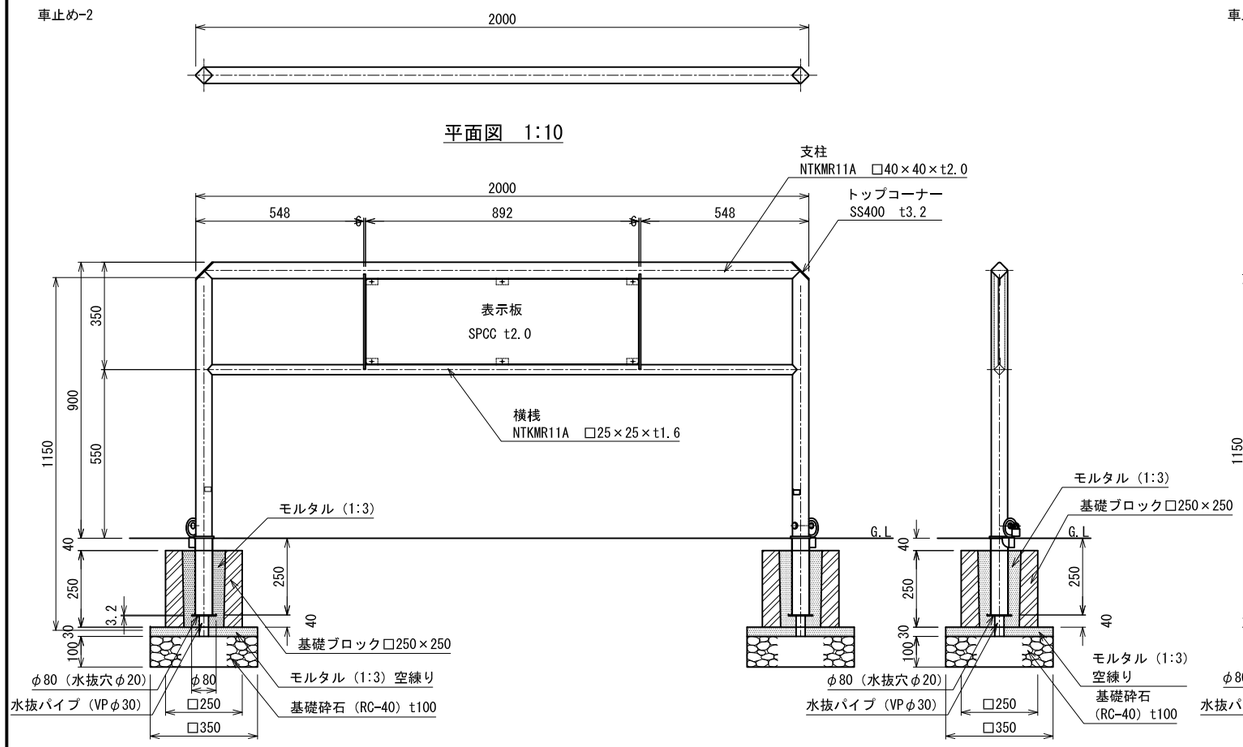

平面図 1:10

正面図 1:10

側面図 1:10

車止め-1

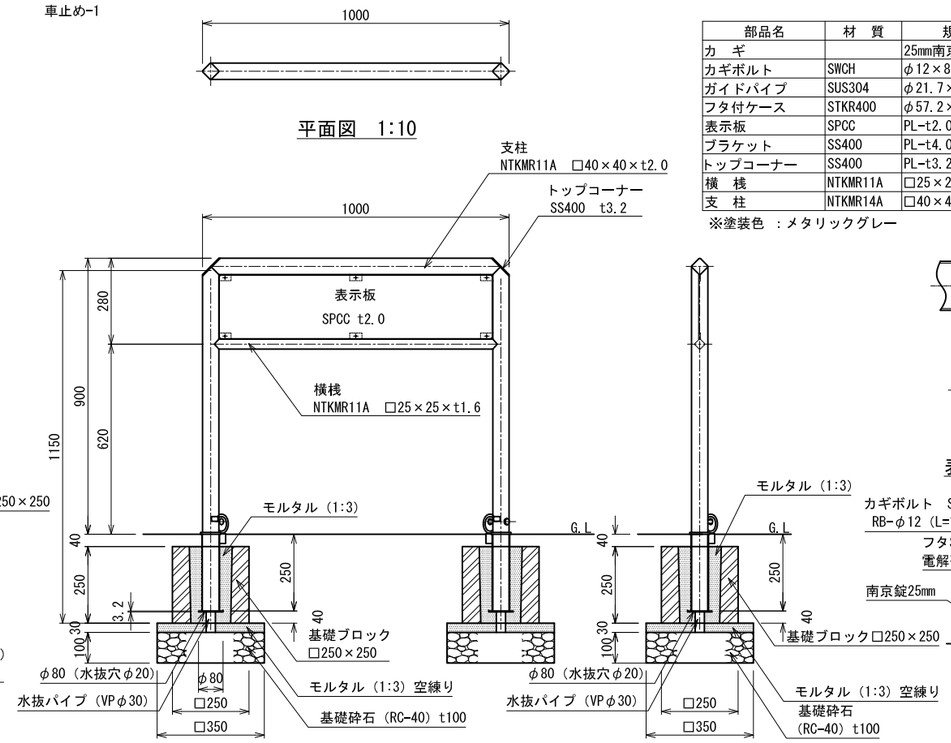

平面図 1:10

正面図 1:10

側面図 1:10

部品名	材　質	規　格	備　考
カ　ギ		25mm南京錠	カギNo.10C-15
カギボルト	SWCH	φ12×85L	ユニクロメッキ
ガイドパイプ	SUS304	φ21.7×t1.5	
フタ付ケース	STKR400	φ57.2×t2.3	溶融亜鉛メッキ　フタ支柱同色塗装
表示板	SPCC	PL-t2.0	電気亜鉛メッキ後　支柱同色塗装
ブラケット	SS400	PL-t4.0	電気亜鉛メッキ後　支柱同色塗装
トップコーナー	SS400	PL-t3.2	電気亜鉛メッキ後　支柱同色塗装
横　桟	NTKMR11A	□25×25×t1.6	溶融亜鉛メッキ後　支柱同色塗装
支　柱	NTKMR14A	□40×40×t2.0	溶融亜鉛メッキ後　ウレタン樹脂塗装

※塗装色 ：メタリックグレー

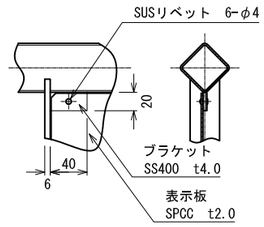

表示板取付部詳細図 1:3

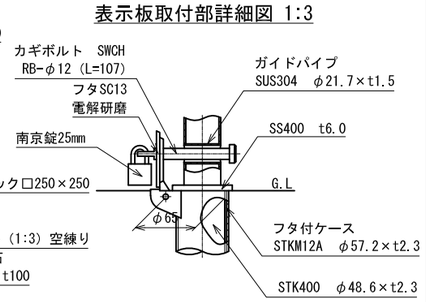

施錠部詳細図 1:3

ベンチ-1

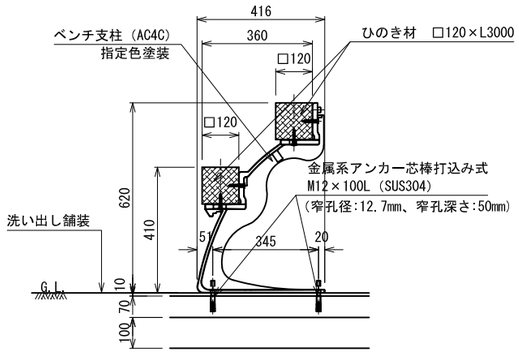

断面図 1:10

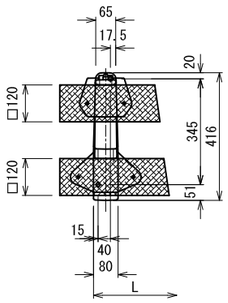

平面図 1:10

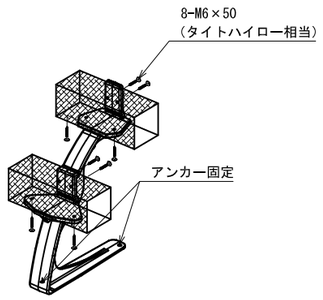

姿図

ロープ柵

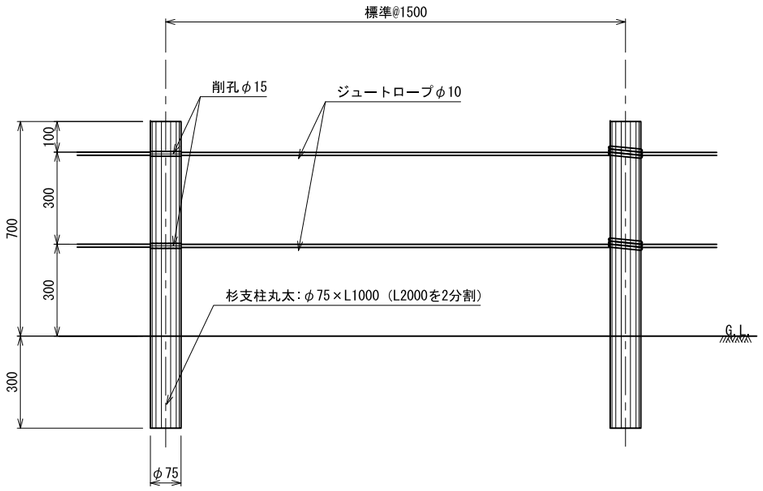

断面図 1:10

仕様
・木材は滋賀県内産スギとする。
・柱2本に1本の割でロープを1巻すること。

境界杭、境界ピン

境界杭

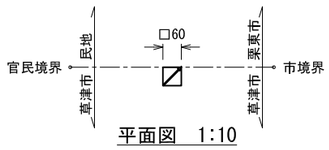

平面図 1:10

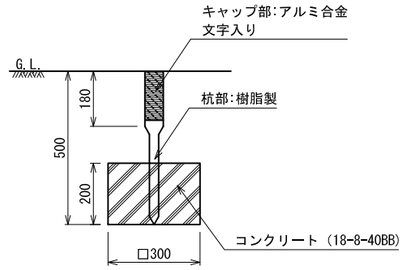

断面図 1:10

仕様
・表示内容については、監督員と協議し決定すること。
・本体と折り畳みボックス（□300×H200）がセットである。
・ボックスに杭をセットしてコンクリートを流し込み使用する。

境界ピン

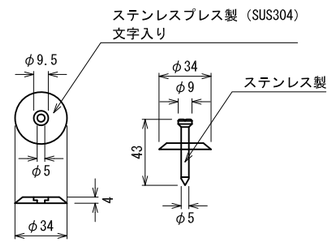

詳細図 1:2

仕様
・表示内容については、監督員と協議し決定すること。

実　施	当初　第　回変更
年度・番号	令和 5 年度　第　号
河川名 路線名 地区名	
工事名	草津川跡地整備工事(区間6)
地名	草津市大路二丁目　他
図面名	詳細図-19
縮尺	図示
図面番号	170　枚ノ内　118
草津市役所	

ベンチ-4

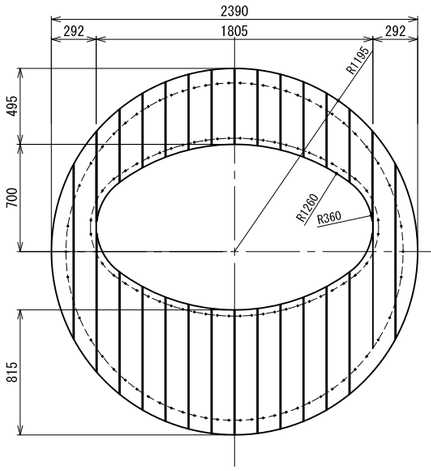

平面図　1:20

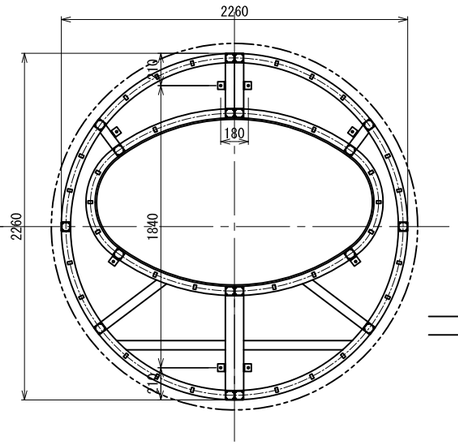

基礎伏図　1:20

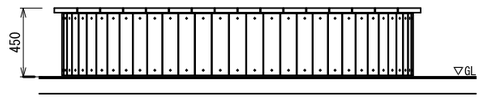

正面図　1:20

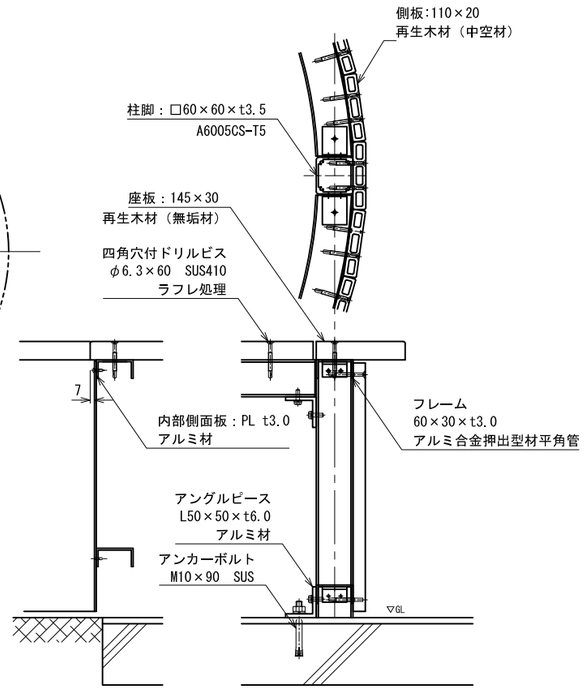

取付詳細図　1:5

ベンチ-3

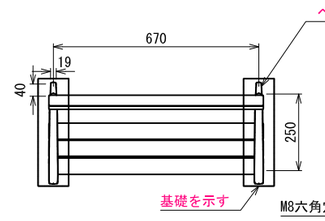

平面図　1:20

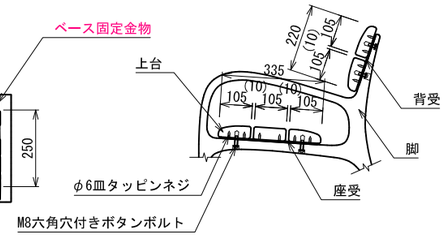

取付詳細図　1:10

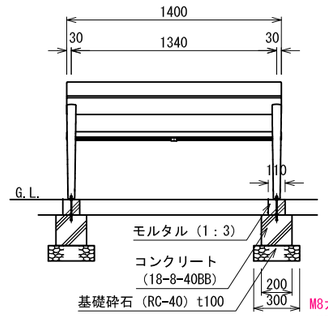

正面図　1:20

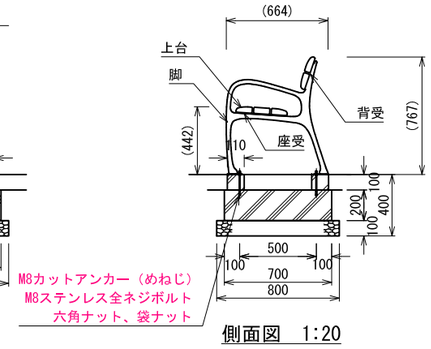

側面図　1:20

仕様
- 上台　　：ひのき材 AAC加圧注入防腐処理 抗菌防カビ仕様ビオサス（メープル）
- 脚　　：アルミ合金鋳物 合成樹脂塗装（アースグレー）
- 座受、背受：t4.5×38平鋼 電気亜鉛メッキ 合成樹脂塗装（アースグレー）
- 質量　　：35kg

ベンチ-5

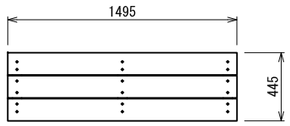

平面図　1:20

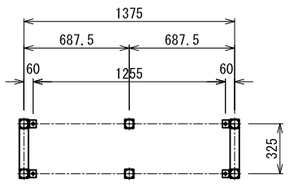

基礎伏図　1:20

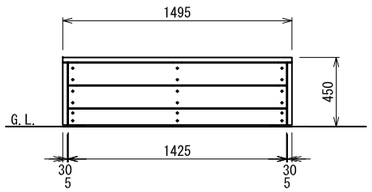

正面図　1:20

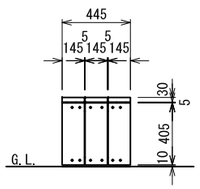

側面図　1:20

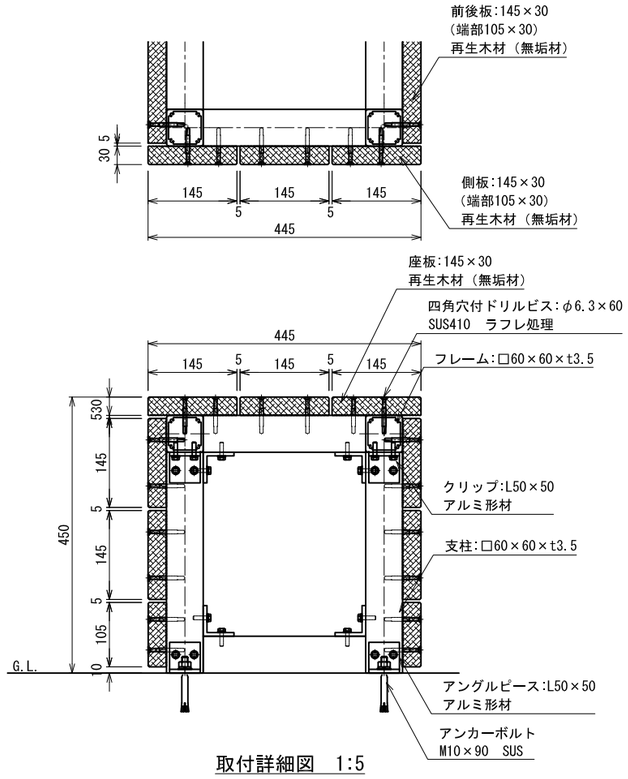

取付詳細図　1:5

仕様
- 再生木材はサンディング仕上げ(ダークカラー)とする。
- アルミ形材は陽極酸化塗装複合被膜(マットブラウン色)とする。

ベンチ-2

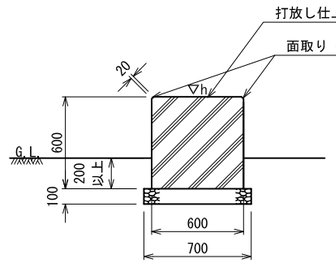

断面図　1:20

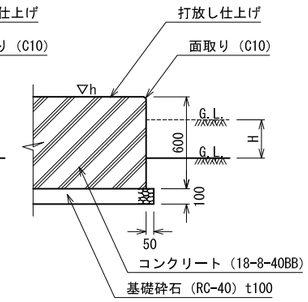

端部側面図　1:20

仕様
- G.L.の高さHについては、監督員と協議し決定すること。
- ベンチの高さHについては、平面図参照。
- ベンチはR形状であるため、R型枠を使用すること。

実　施	当初　第　回変更
年度・番号	令和 5 年度　第　号
河川名 路線名 地区名	
工事名	草津川跡地整備工事(区間6)
地名	草津市大路二丁目　他
図面名	詳細図-20
縮尺	図示
図面番号	170　枚ノ内　119
草津市役所	

階段ベンチ

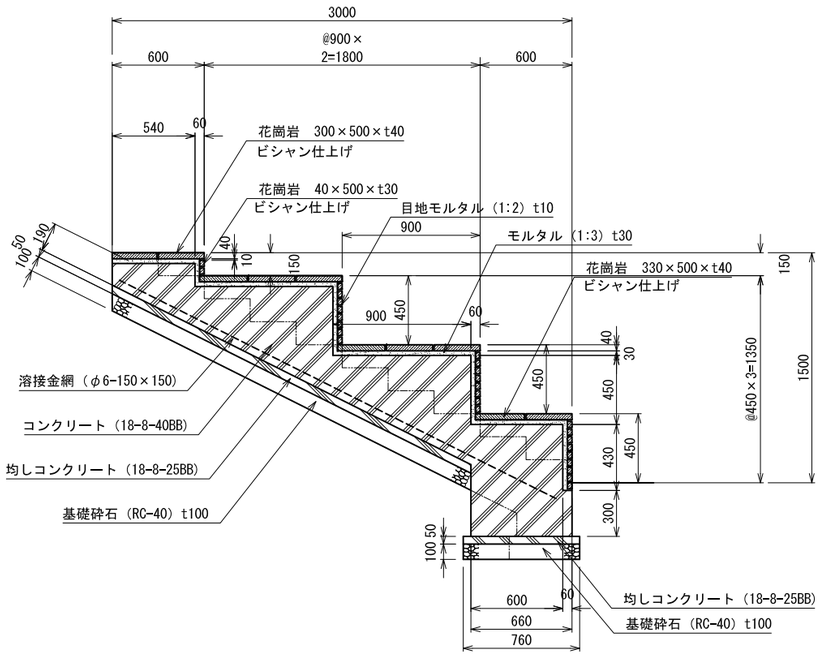

断面図　1:20

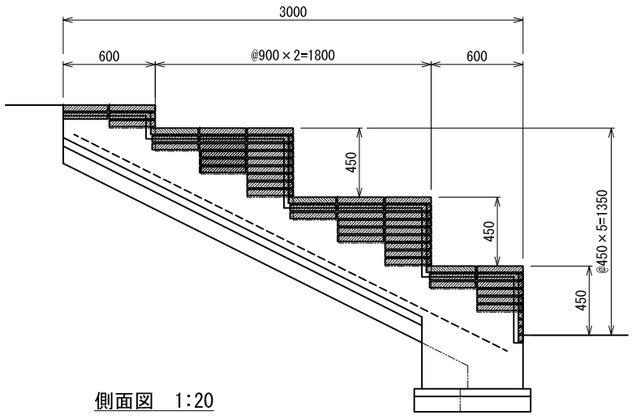

側面図　1:20

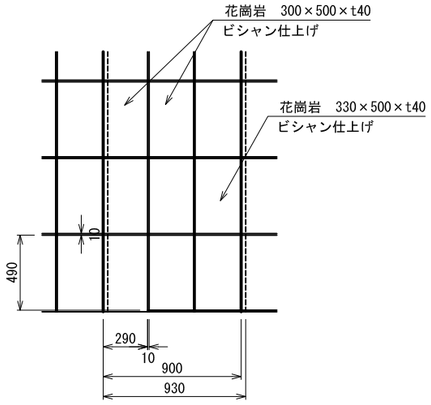

平面図　1:20

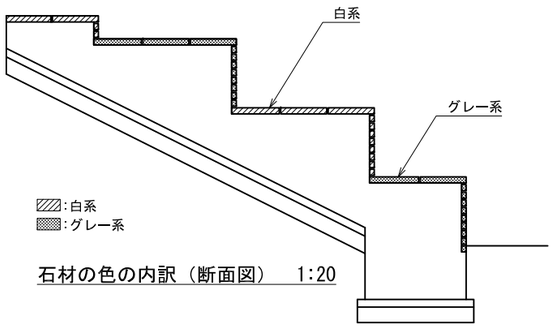

石材の色の内訳（断面図）　1:20

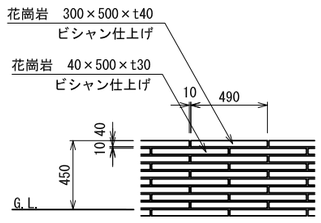

立面図　1:20

仕様
- 石材の色は、白系、グレー系とする。
- サンプルを監督員に提出し了承を得ること。
- 伸縮目地（樹脂発泡体t10、15倍）は、標準5mピッチで設置すること。
- 構造物等に接する箇所には、樹脂発泡体t10を設置すること。

水飲み場

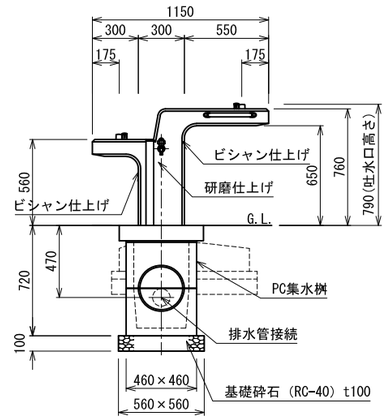

正面図　1:20

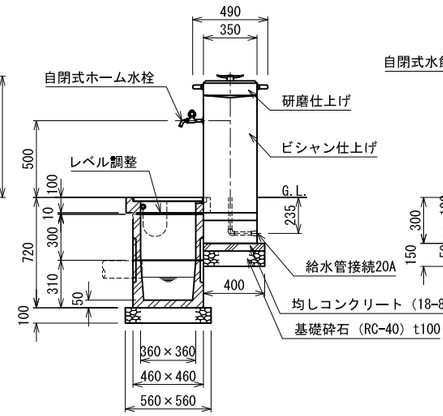

側面図　1:20

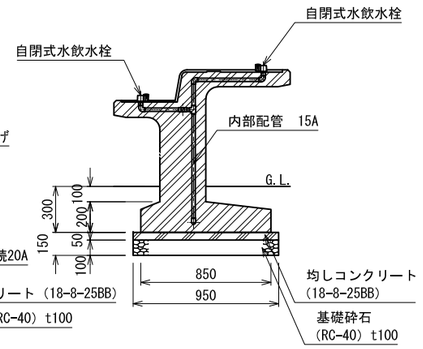

断面図　1:20

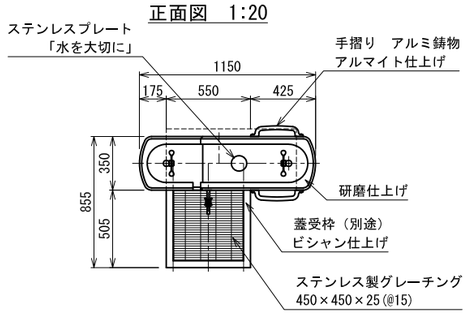

平面図　1:20

仕様
- 本体:擬石タマミカゲ（イナダ），研磨及びビシャン仕上げ
- 内部配管:配管用ステンレス鋼管、ステンレス及び青銅製継手，防寒材巻き
- 受付:擬石タマミカゲ（イナダ），ビシャン仕上げ、一部打放し
- 集水桝蓋:ステンレス製グレーチング、ステンレスチェーン付き

※水栓及び給水管などの凍結破損が予測される場合は、水抜き等の処置が必要。

タイル張ベンチ

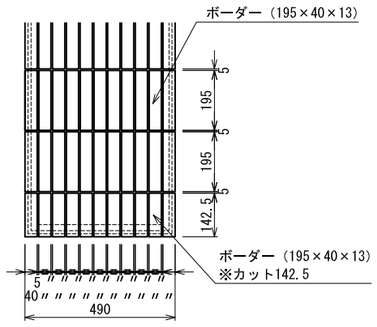

平面図　1:10

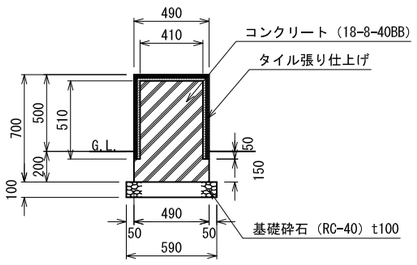

断面図 1:20

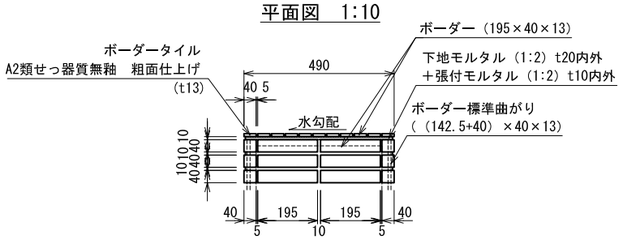

側面図 1:10

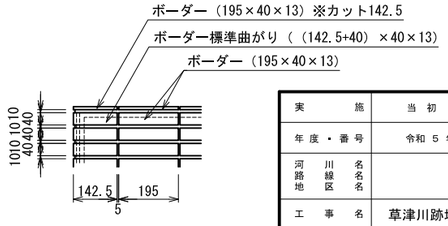

正面図 1:10

仕様
- ボーダータイルは、改良圧着張りとする。
- タイルの色は、監督員と協議の上、決定すること。
- ボーダータイルの化粧目地は、タイル専用セメント系化粧目地とする。化粧目地の色は、ダークグレーとする。
- サンプルを監督員に提出し了承を得ること。

実施	当初　第　回変更
年度・番号	令和 5 年度　第　号
河川名 路線名 地区名	
工事名	草津川跡地整備工事(区間６)
地名	草津市大路二丁目　他
図面名	詳細図-21
縮尺	図示
図面番号	170　枚ノ内　120

草　津　市　役　所

駐輪柵-1

低タイプ

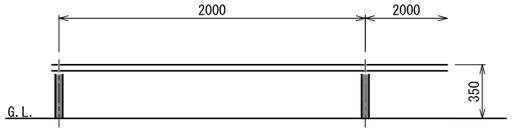

立面図　1:20

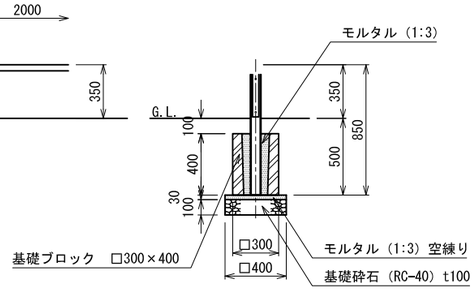

断面図　1:20

高タイプ

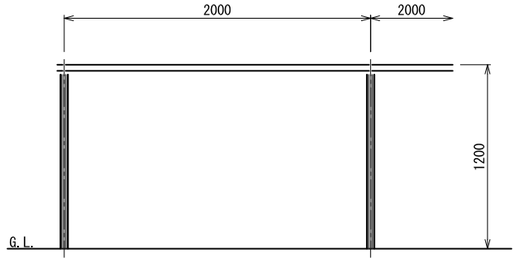

立面図　1:20

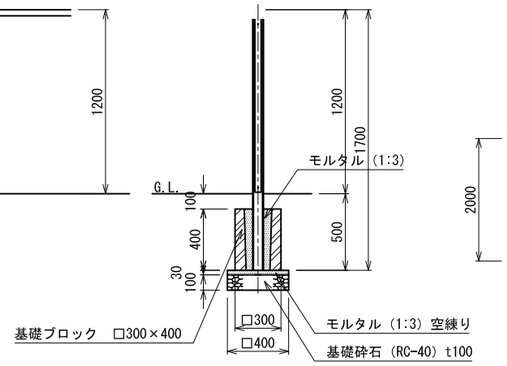

断面図　1:20

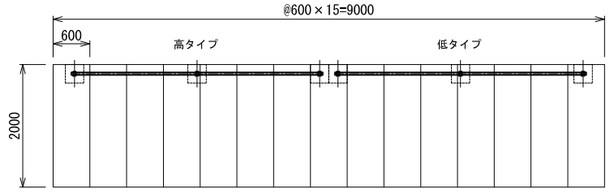

平面図　1:50

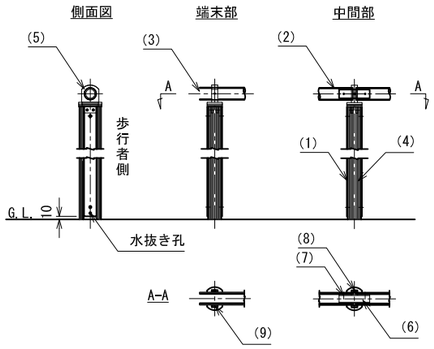

取付図　1:10

部番	名称	形状	材質	表面処理
(1)	支柱	44×70×2.5t	A6005CS-T5	JIS H 8602 陽極酸化塗装複合皮膜(MB色)
(2)	手摺	φ40（φ36×3.0t）	A6005CS-T5	再生木材表層サンディング仕上
(3)	端末キャップ	φ40用	PP	——
(4)	化粧バー	t=10	再生木材	サンディング仕上(ダークカラー)
(5)	キャップ金具R	44×70用	AC7A	ポリエステル系粉体塗装(マットブラウン)
(6)	接手	φ28×3.0t	A66063TE-T5	——
(7)	ピアスビス(皿)	φ4×19 B	SUS	GB
(8)	六角穴付止ネジ	M5×16 B	SUS	——
(9)	六角穴付止ネジ	M5×8 B	SUS	——

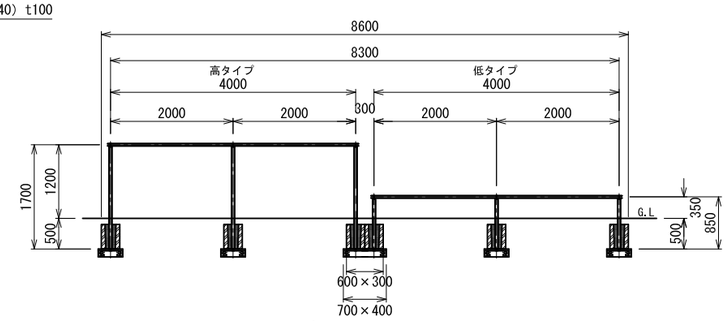

立面図　1:50

手すり-1・2

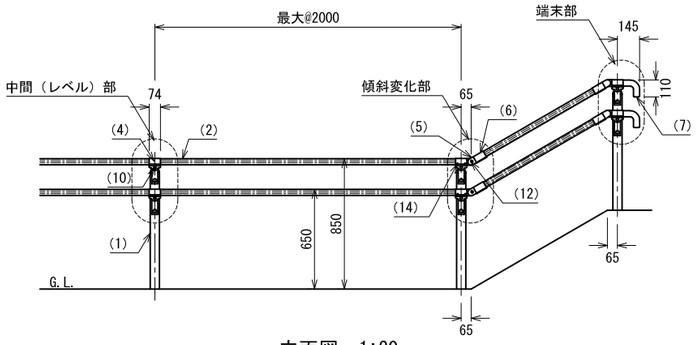

立面図　1:20

仕様

	名称	形状	材質	表面処理
(1)	支柱	φ60×3.0t	A6005CS-T5	JIS H 8602 陽極酸化塗装複合皮膜（MB色）
(2)	手摺	φ40（φ36×3.0t）	A6005CS-T5	再生木材表層 サンディング仕上
(3)	支柱キャップ	φ60用	ADC	ポリエステル系粉体塗装（マットブラウン色）
(4)	キャップ金具B	φ40用（巾=74）	A6063S-T5	
(5)	フレキシブル金具A	φ40用（2ヶ/セット）	ADC	
(6)	フレキシブル金具B	φ40用（巾=75）	A6063S-T5	
(7)	端末手摺	φ40	ADC	
(8)	2段金具	φ40用（出巾=100）	AC4C	
(9)	~~ベースボックス~~	~~φ170~~	AC7A	
(10)	化粧ナット	M8用	アルミ材	
(11)	六角穴付ボタンボルト	M8×15 B,W	SUS	GB
(12)	六角穴付ボタンボルト	M8×20 B,SW	SUS	GB
(13)	六角穴付ボルト	M8×25 B,SW	SUS	GB
(14)	ピアスビス	φ4×19B	SUS	GB
(15)	六角穴付止ネジ	M6×6B	SUS	——
(16)	~~六角穴付止ネジ~~	~~M8×10B~~	~~SUS~~	——
(17)	~~アンカーボルト~~	~~M10×100~~	~~SUS~~	——

・設置箇所の勾配等状況を確認の上、製作、施工すること。

手すり-1　基礎コンタイプ

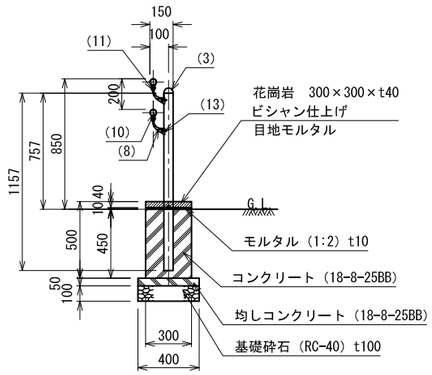

手すり-2

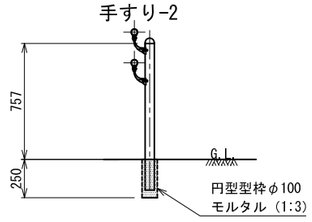

断面図　1:20

仕様
・石材の色は、グレー系とする。
・サンプルを監督員に提出し了承を得ること。
・伸縮目地（樹脂発泡体t10、15倍）は、標準5mピッチで設置すること。
・構造物等に接する箇所には、樹脂発泡体t10を設置すること。
・目地モルタル（1:2）は、目地幅10mmを標準とする。

ガードパイプ

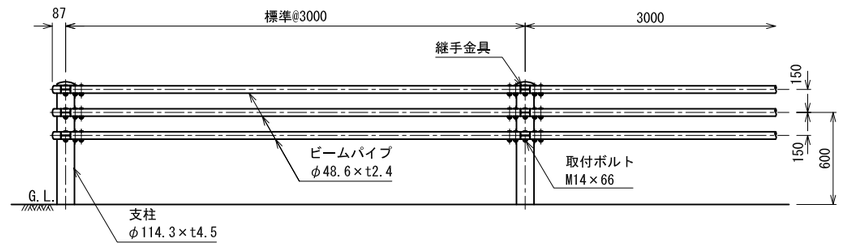

立面図　1:20

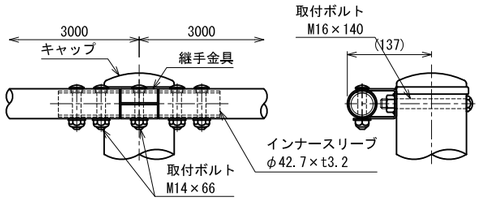

継手部詳細図　1:5

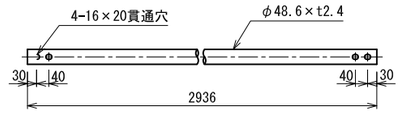

ビームパイプ詳細図　1:10

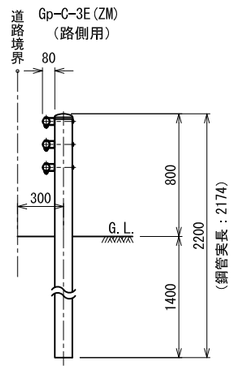

断面図　1:20

仕様

部品名	材質	摘要	
支　柱	STK400相当	高耐食溶融めっき＋静電粉体塗装	鋼材：JIS G 3323(K27相当)
ビームパイプ	STK400相当	高耐食溶融めっき＋静電粉体塗装	鋼材：JIS G 3323(K27相当)
インナースリーブ	STK400相当	高耐食溶融めっき＋静電粉体塗装	鋼材：JIS G 3323(K27相当)
継手金具	SGMH400	高耐食溶融めっき＋静電粉体塗装	鋼材：JIS G 3323(K27相当)
取付ボルト	4.6相当	溶融亜鉛めっき M16×140	
取付ボルト	6.8相当	溶融亜鉛めっき M14×66	
キャップ	PC	ポリカーボネート樹脂	

・本体の色はグレイとする。

実　施	当初　第　回変更
年度・番号	令和 5 年度　第　号
河川名 路線名 地区名	
工事名	草津川跡地整備工事(区間6)
地名	草津市大路二丁目　他
図面名	詳細図-22
縮尺	図示
図面番号	170　枚ノ内　121
草津市役所	

駐輪柵-2～5

駐輪柵-2

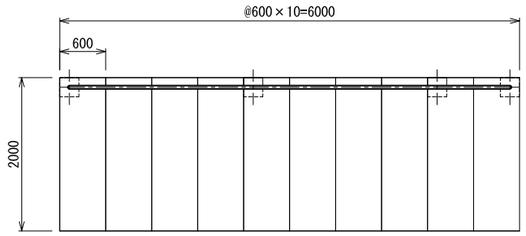

平面図　1:40

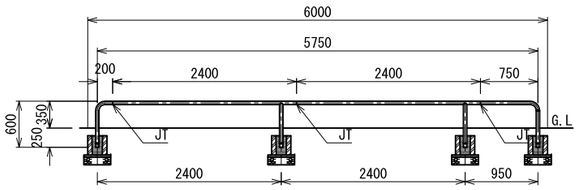

立面図　1:40

駐輪柵-3

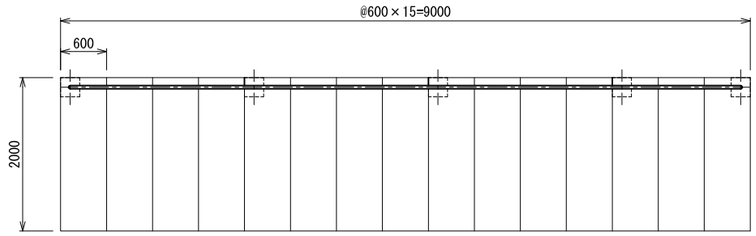

平面図　1:40

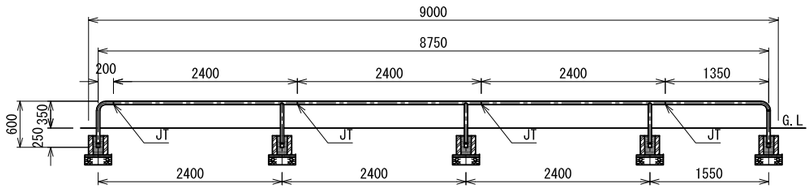

立面図　1:40

駐輪柵-4

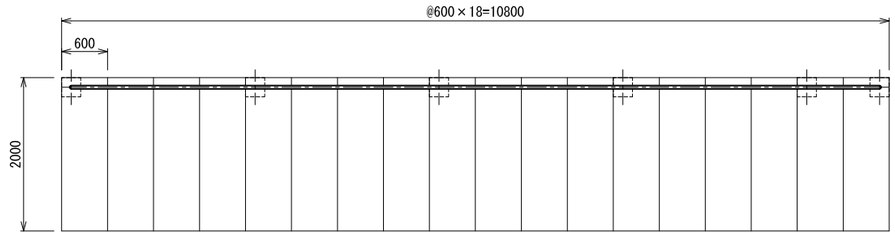

平面図　1:40

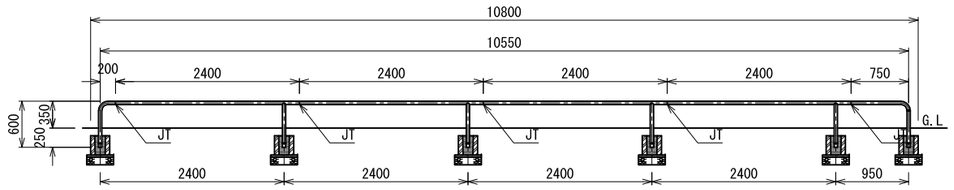

立面図　1:40

駐輪柵-5

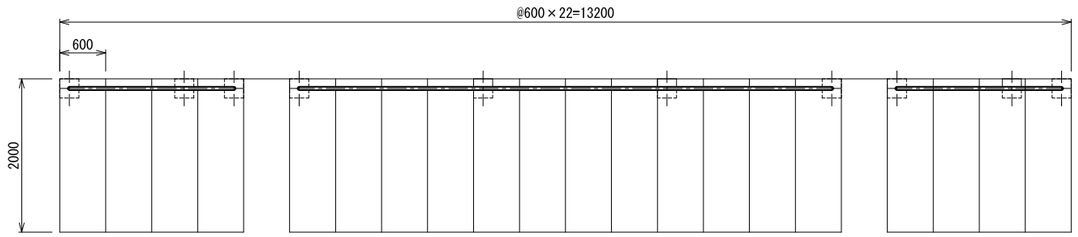

平面図　1:40

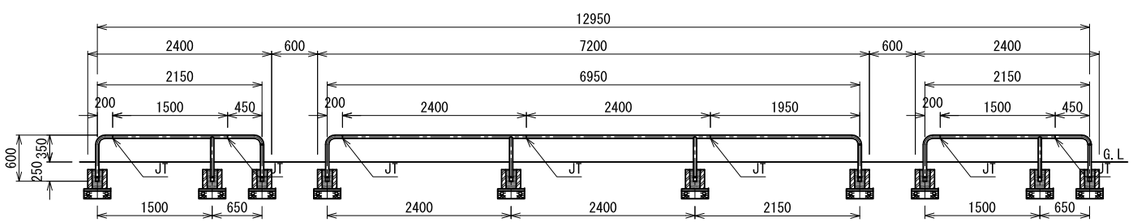

立面図　1:40

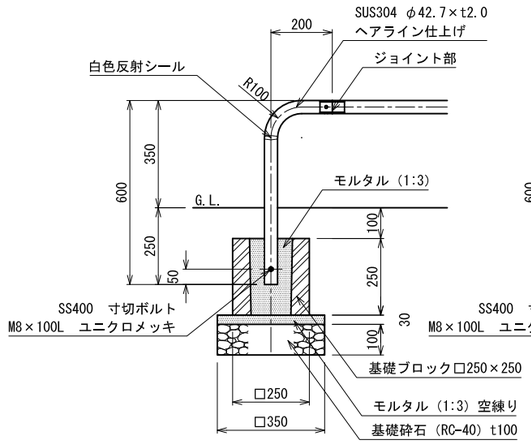

端部立面図　1:10

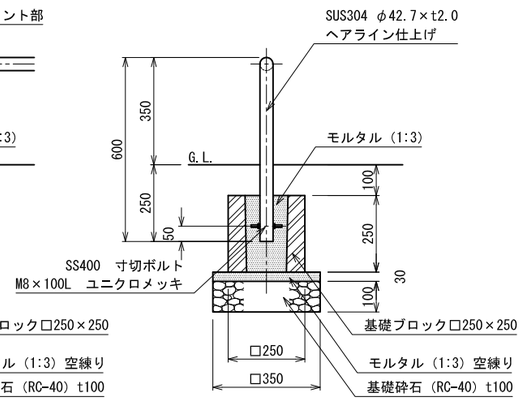

断面図　1:10

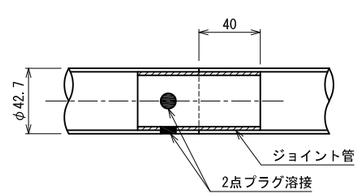

ジョイント部（JT）詳細図　1:2

実　　施	当　初　　第　　回変更
年度・番号	令和 5 年度　　第　　号
河川名 路線名 地区名	
工　事　名	草津川跡地整備工事(区間６)
地　　名	草津市大路二丁目　他
図　面　名	詳細図-23
縮　　尺	図示
図面番号	170　枚ノ内　122
草　津　市　役　所	

チェーン柵

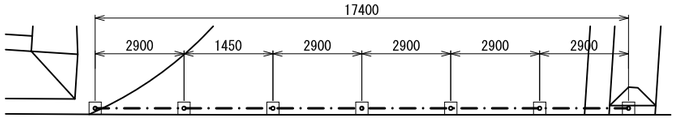

平面図　1:100

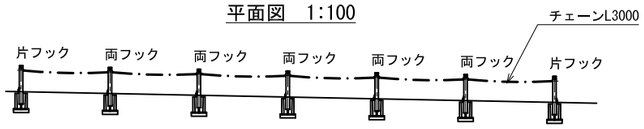

立面図　1:100

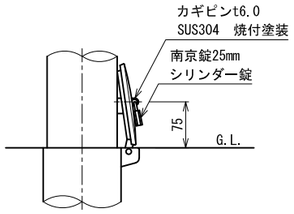

施錠部詳細図 1:5

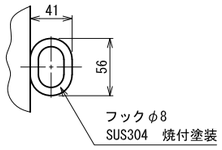

フック詳細図 1:3

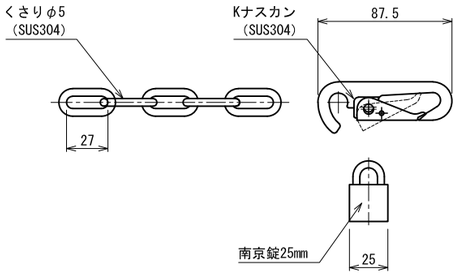

チェーン詳細図 1:2

仕様

	部品名	材　質	規　格	備　考
1	ヘッド	アルミ合金鋳物　AC4C		ショットブラスト後、焼付塗装
2	本体	鋼管　STK400	φ114.3×t4.5	亜鉛メッキ鋼管、焼付塗装
3	差込スリーブ	鋼管　STK400	φ127×t4.5	溶融亜鉛メッキ
4	差込スリーブ蓋	ステンレス鋳物　SCS13	φ134	

※塗装色　：ダークグレー（日塗工 EN-30近似色）

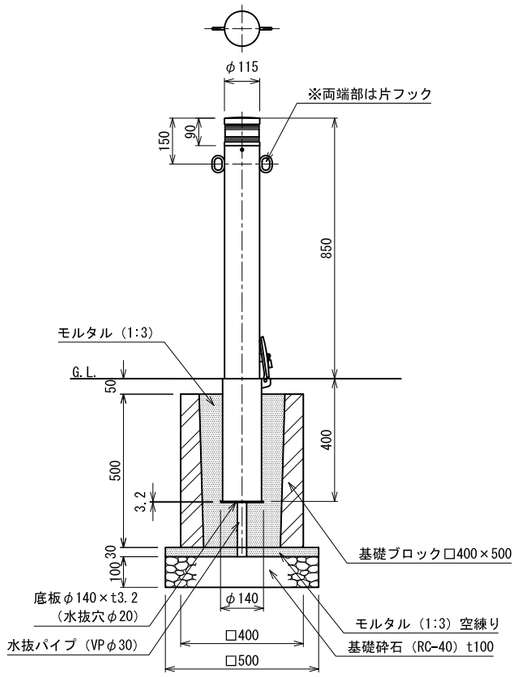

正面図　1:10

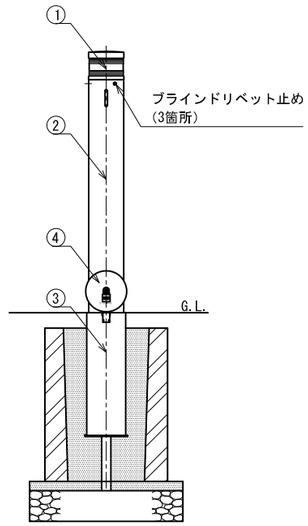

側面図　1:10

駐輪柵-6　※詳細図、仕様等については「駐輪柵-2～5」を参照

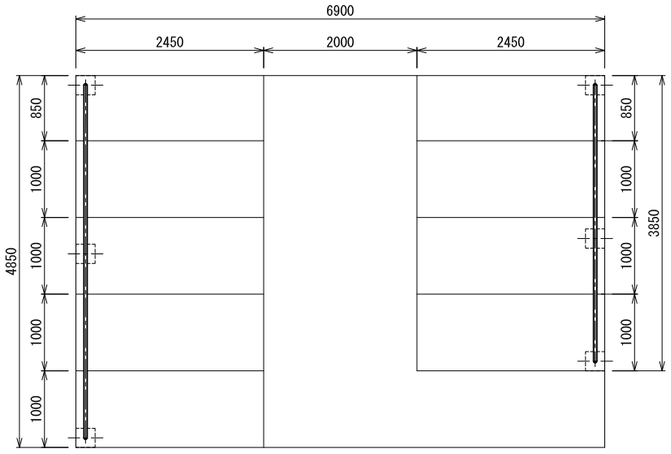

平面図　1:40

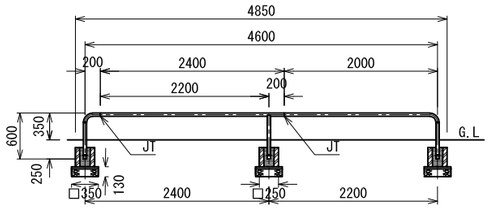

立面図　1:40

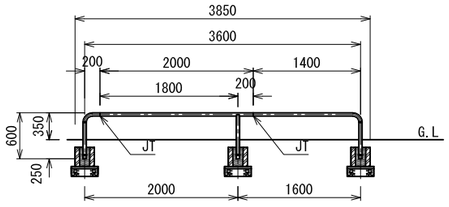

立面図　1:40

車止め-3　※施錠部詳細図、仕様等については「チェーン柵」を参照

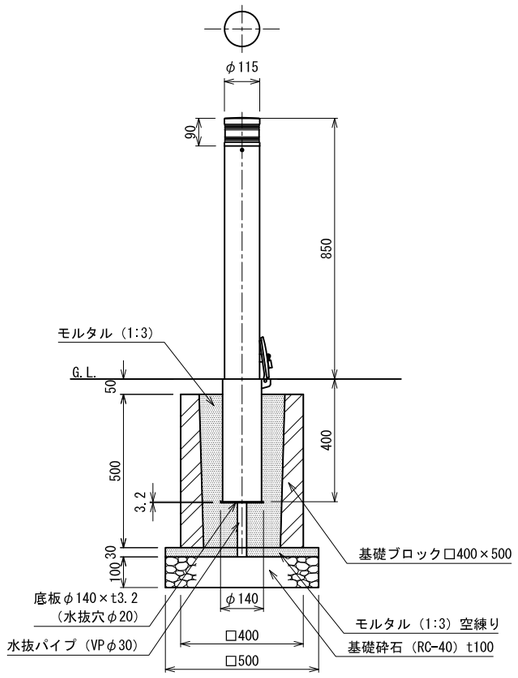

正面図　1:10

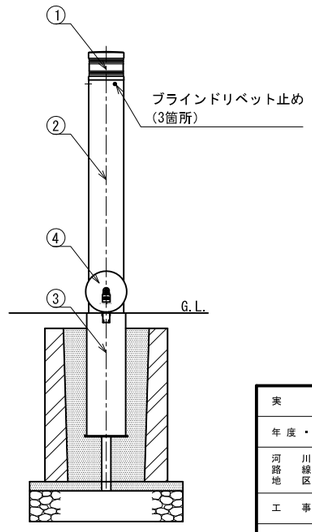

側面図　1:10

実　施	当初　第　回変更
年度・番号	令和５年度　第　号
河川名 路線名 地区名	
工事名	草津川跡地整備工事(区間６)
地名	草津市大路二丁目　他
図面名	詳細図-24
縮尺	図示
図面番号	170　枚ノ内　123
草津市役所	

横断防止柵

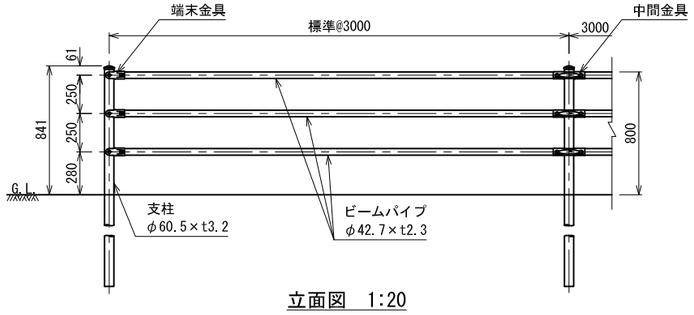

立面図　1:20

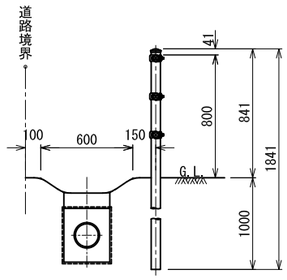

断面図　1:20

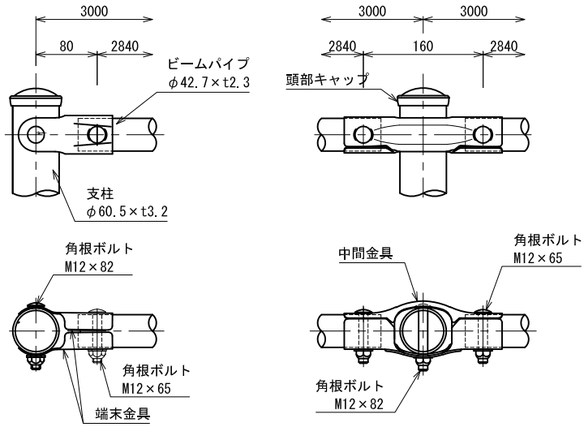

取付部詳細図　1:4

仕様

部品名	材質	摘要
支　柱	STK400	亜鉛めっき+静電粉体塗装
ビームパイプ	STK400	亜鉛めっき+静電粉体塗装
中間金具	SGH400	亜鉛めっき+静電粉体塗装
端末金具	SGH400	亜鉛めっき+静電粉体塗装
角根ボルト	4.6相当	溶融亜鉛めっき M12×65
角根ボルト	4.6相当	溶融亜鉛めっき M12×82
頭部キャップ	PE	着色樹脂
ナットアンカー		溶融亜鉛めっき M12
取付ボルト	4.6相当	溶融亜鉛めっき M12×30

・本体の色は茶色とする。

転落防止柵-4

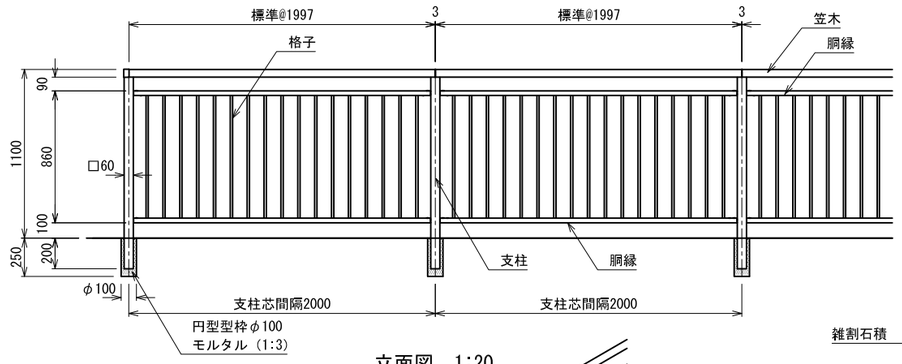

立面図　1:20

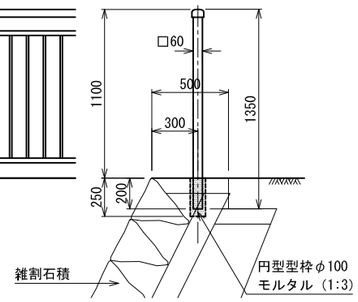

断面図　1:20

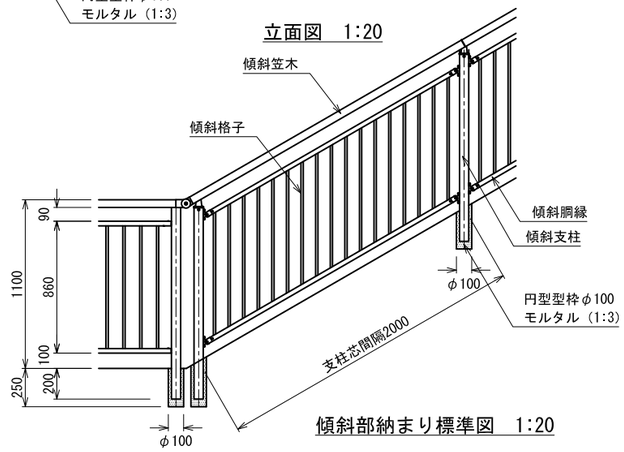

傾斜部納まり標準図　1:20

仕様
・鋼材（支柱、笠木、胴縁、格子）は、アルミ押出形材で
　陽極酸化・塗装複合被膜塗装とする。
・柱の寸法割を均等にすること。
・サンプルを製作し、監督職員の了承を得ること。
・本体の色は、笠木：ステンカラー、支柱・縦桟：つや消し黒とする。

転落防止柵-1～3

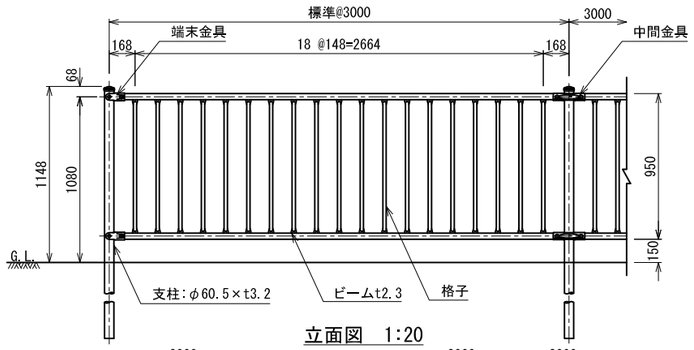

立面図　1:20

転落防止柵-1（土中式）

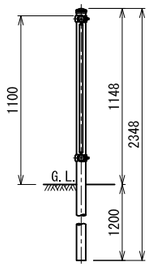

断面図　1:20

転落防止柵-2（擁壁上）

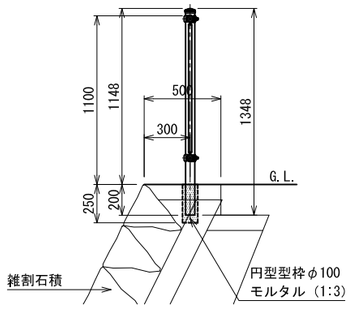

断面図　1:20

転落防止柵-3（単独）

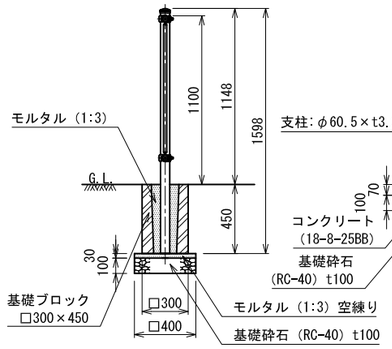

断面図　1:20

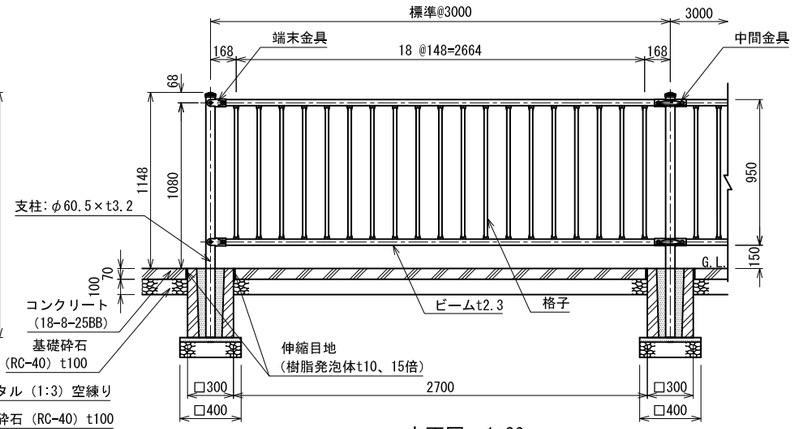

立面図　1:20

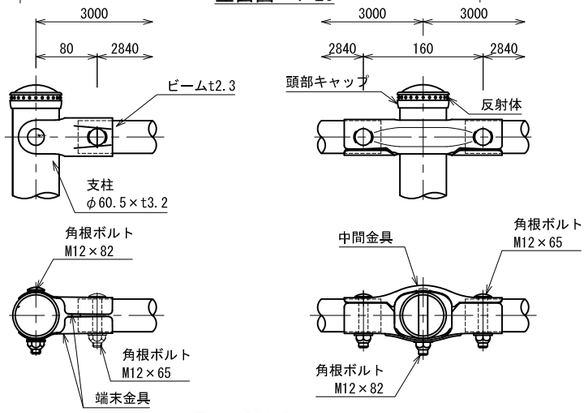

取付部詳細図　1:4

仕様

部品名	材質	摘要
支　柱	STK400	亜鉛めっき+静電粉体塗装
ビーム	SGH490	亜鉛めっき+静電粉体塗装
格　子	STK400	亜鉛めっき+静電粉体塗装
中間金具	SGH400	亜鉛めっき+静電粉体塗装
端末金具	SGH400	亜鉛めっき+静電粉体塗装
角根ボルト	4.6相当	溶融亜鉛めっき M12×65
角根ボルト	4.6相当	溶融亜鉛めっき M12×82
頭部キャップ	PE	着色樹脂
反射体	ガラスビーズ	ベース 黒・反射体 黄
ナットアンカー		溶融亜鉛めっき　M12
取付ボルト	4.6相当	溶融亜鉛めっき M12×30

・本体の色は茶色とする。

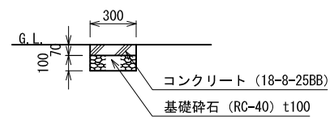

断面図　1:20

実　　施	当初　第　回変更
年度・番号	令和５年度　第　号
河川名 路線名 地区名	
工事名	草津川跡地整備工事(区間６)
地　　名	草津市大路二丁目　他
図面名	詳細図-25
縮　　尺	図示
図面番号	170　枚ノ内　124
草津市役所	

転落防止柵端部（門扉）

平面図
（S＝1／20）

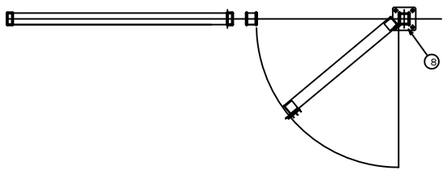

断面図
（S＝1／20）

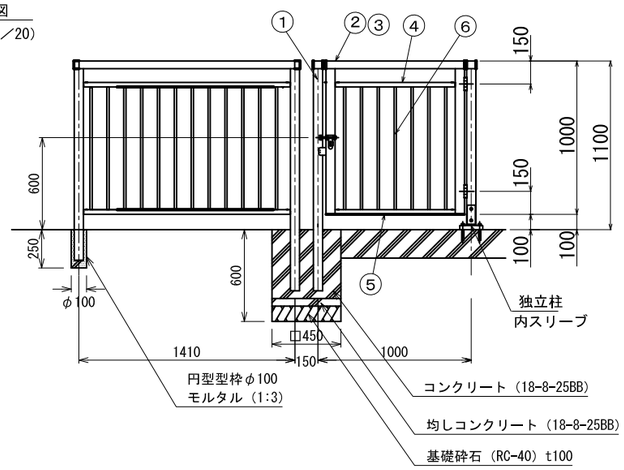

内スリーブタイプ柱基礎詳細図(S＝1／5)

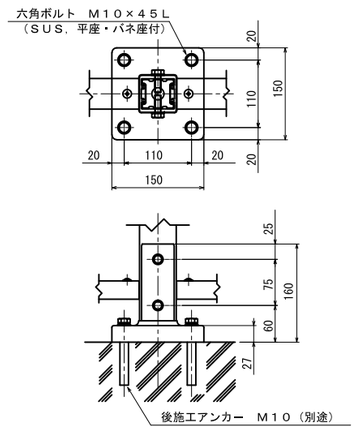

ボルト類	ステンレス
⑧ 内スリーブ	アルミ鋳物 アクリル溶剤塗装
⑦ 胴縁C	陽極酸化・塗装複合皮膜 アルミ押出形材
⑥ 格子	陽極酸化・塗装複合皮膜 アルミ押出形材
⑤ 胴縁B	陽極酸化・塗装複合皮膜 アルミ押出形材
④ 胴縁A	陽極酸化・塗装複合皮膜 アルミ押出形材
③ 笠木B	陽極酸化・塗装複合皮膜 アルミ押出形材
② 笠木A	陽極酸化・塗装複合皮膜 アルミ押出形材
① 支柱	陽極酸化・塗装複合皮膜 アルミ押出形材
主　要　部　材	仕　　様

フェンスSGF主要部材断面図
（S＝1／2）

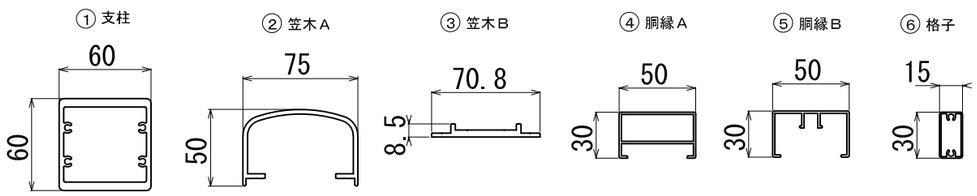

実　　施	当初　第　回変更
年度・番号	令和５年度　第　号
河川名 路線名 地区名	
工事名	草津川跡地整備工事(区間６)
地名	草津市大路二丁目　他
図面名	詳細図-26
縮尺	図示
図面番号	170　枚ノ内　125
草津市役所	

メッシュフェンス-4

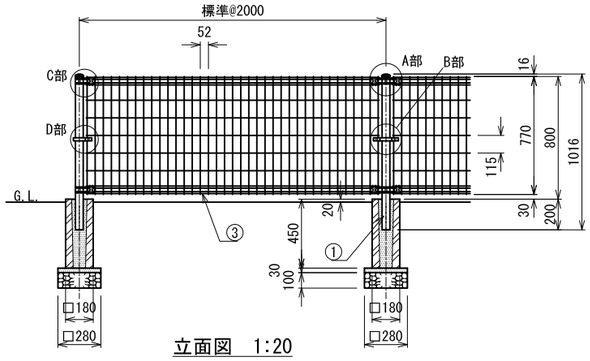

立面図　1:20

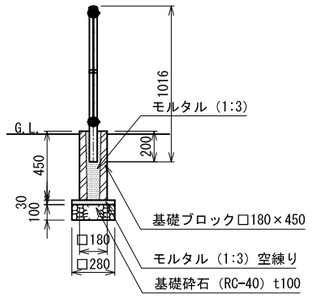

本体パネル詳細図　1:5

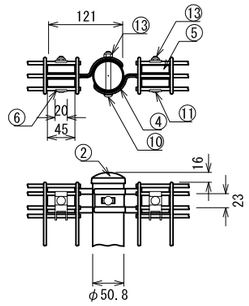

A部拡大図　1:5

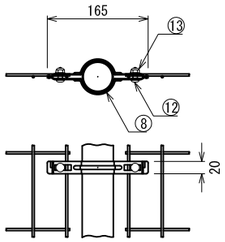

B部拡大図　1:5

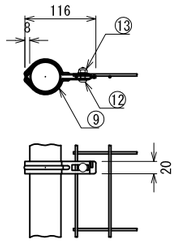

D部拡大図　1:5

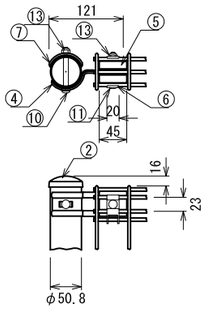

C部拡大図　1:5

仕様

	部材名	形格	材質	摘要
①	支柱#800	φ50.8×t1.6	STK400	合金めっき+静電粉体塗装
②	支柱キャップ	t1.6	SPCC・K27	〃
③	本体#800	φ3.6, φ4.5	亜鉛めっき鉄線	亜鉛めっき+流動浸漬塗装
④	固定金具	t2.3	SGH・Z27	亜鉛めっき+静電粉体塗装
⑤	インサート金具	t1.6	〃	〃
⑥	押え金具	〃	〃	〃
⑦	支柱カバー	t2.3	〃	〃
⑧	中間金具	t1.6	〃	〃
⑨	中間金具端末用	〃	〃	〃
⑩	角根ボルト	M8×67	4.6相当	溶融亜鉛めっき
⑪	角根ボルト	M8×57	〃	〃
⑫	角根ボルト	M8×20	〃	〃
⑬	ナット	M8	〃	〃

・本体の色はブラウンとする。

メッシュ門扉-3

平面図　1:20

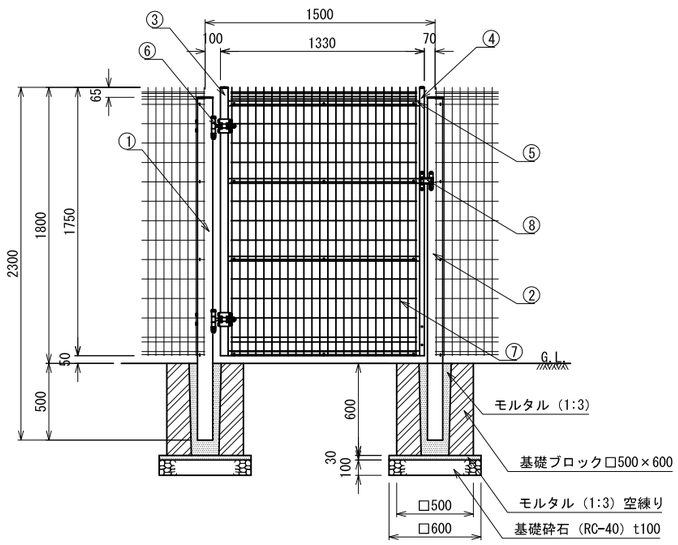

立面図　1:20

仕様

	部材名	形格	材質	摘要
①	吊門柱	□100×100×t3.2	STKR400	亜鉛めっき+静電粉体塗装
②	受門柱	□100×100×t3.2	〃	〃
③	吊側縦枠	□50×50×t1.6	STKM11A相当	〃
④	錠側縦枠	□50×30×t1.6	〃	〃
⑤	横枠	□31×31×t1.6	〃	〃
⑥	門扉門柱金具	φ16用		〃
⑦	メッシュパネル	φ3.6, φ4.5	SWMGH-3	亜鉛めっき+流動浸漬塗装
⑧	回転錠	t3.0, t4.0	ステンレス	

・本体の色はブラウンとする。

メッシュフェンス-3

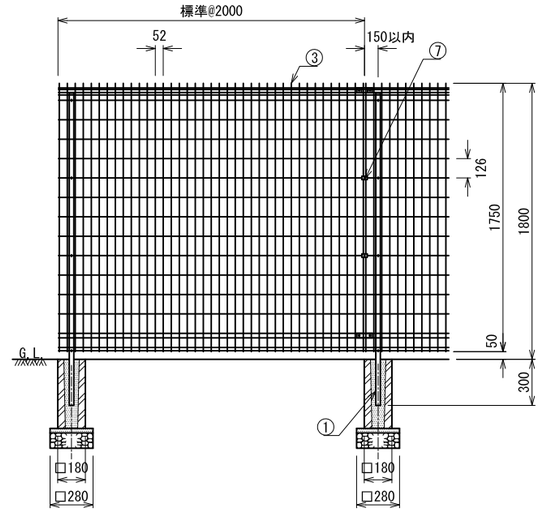

立面図　1:20

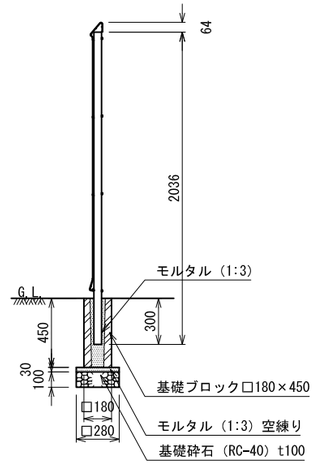

断面図　1:20

注）設計荷重は平成12年改正建築基準法・同施行令第87条の風圧力による。
（Vo=34m/s，地表面粗度区分Ⅲ）

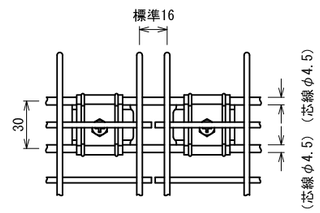

接続部詳細図　1:2

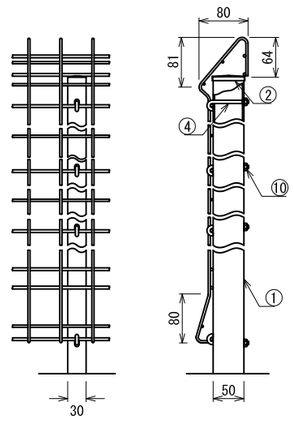

取付部詳細図　1:5

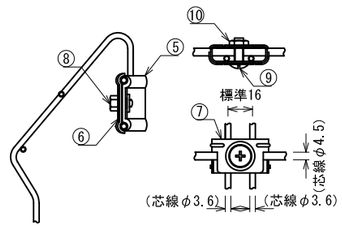

パネル止金具詳細図　1:2

仕様

	部材名	形格	材質	摘要
①	支柱	□50×30×t3.2	STKM-11A相当	亜鉛めっき+静電粉体塗装
②	鉄キャップ	t1.0	SPCC	〃
③	本体#1800	φ3.6, φ4.5	亜鉛めっき鉄線	亜鉛めっき+流動浸漬塗装
④	固定フック	M6	ステンレス	
⑤	接続金具	t1.5	〃	
⑥	押え金具	t1.5	〃	
⑦	パネル止金具	t1.2	〃	
⑧	十字穴付六角ボルト	M6×10	〃	
⑨	取付ビス	M6×18	〃	
⑩	座付ナット	M6	〃	

・本体の色はブラウンとする。

実施	当初　第　回変更
年度・番号	令和５年度　第　号
河川名 路線名 地区名	
工事名	草津川跡地整備工事(区間６)
地名	草津市大路二丁目　他
図面名	詳細図-29
縮尺	図示
図面番号	170　枚ノ内　128
草津市役所	

シェルター

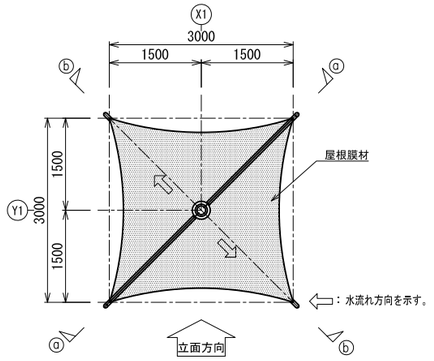

屋根伏図　1:50

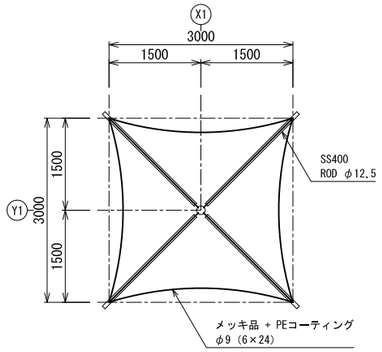

ワイヤー伏図　1:50

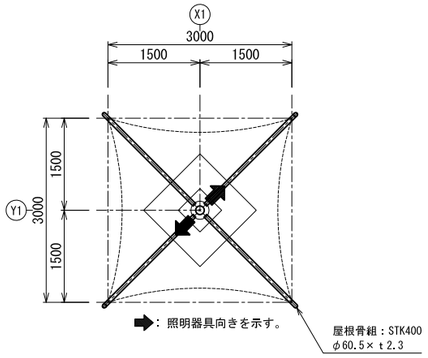

小屋伏図　1:50

膜　材　料
クリーンマックス220（CMX220）（不燃材）酸化チタン光触媒コーティング品
国土交通省告示第666号第二、2、二の表の（一）に適合する膜材料: 認定番号 MMEM-9023（建築基準法第37条第二号） NM-3032-1（建築基準法第２条第九号　不燃材料）

２液形ポリウレタンエナメル塗り

塗装仕様	工　程	塗　料　名	塗布量(kg/m2)	塗装方法	施工区分
	1　素地調整	1種ケレン（ブラスト処理）/ ISO Sa 2・1/2			工場
	2　下塗り（1回目）	ジンクリッチプライマー　JIS K 5552	0.14	吹付・はけ	
	3　下塗り（2回目）	構造物用さび止めペイント　JIS K 5551 A種	0.14	吹付・はけ	
	4　下塗り（3回目）	エポキシ樹脂雲母状酸化鉄塗料（MIO）	0.14	吹付・はけ	
	5　中塗り	鋼構造物用耐候性塗料　JIS K 5659（中塗り塗料）	0.14	はけ・吹付	
	6　上塗り	鋼構造物用耐候性塗料　JIS K 5659（上塗り塗料3級）	0.10	はけ・吹付	

設計荷重	地震荷重	標準層せん断力係数　Ｃｉ＝ 0.3	
	積雪荷重	長期　N/m 2	垂直積雪量 30 cm
		短期　600　N/m 2	単位重量 20　N/（m ・cm）
	風荷重	基準風速　Vo = 34 m/s	
		地表面粗度区分　Ⅰ　Ⅱ　Ⅲ　Ⅳ	

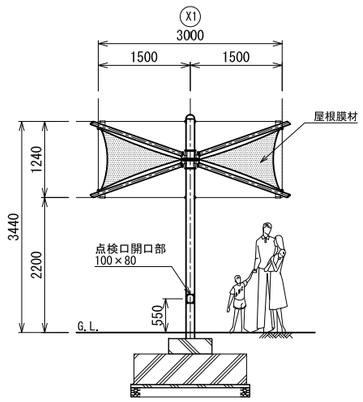

立面図　1:50

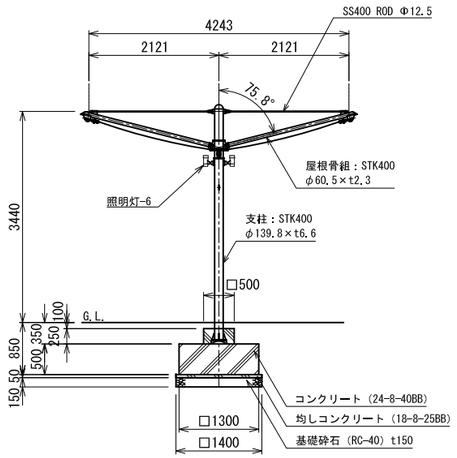

ⓐ-ⓐ　断面図　1:50

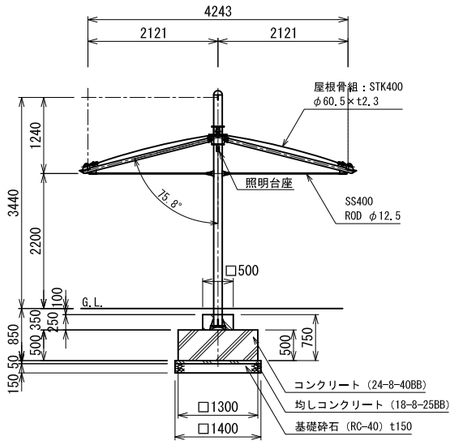

ⓑ-ⓑ　断面図　1:50

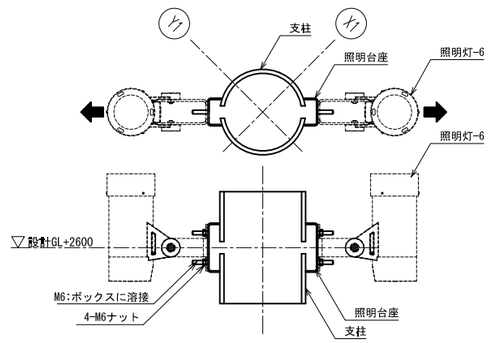

照明取り合い詳細図　1:5

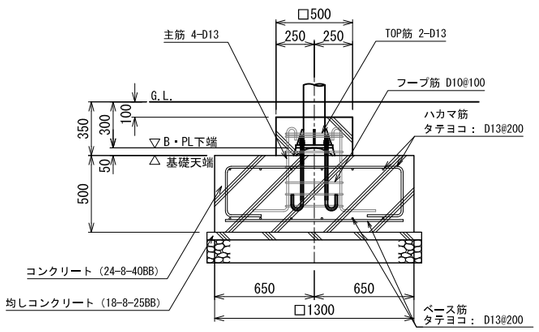

F1基礎詳細図　1:20

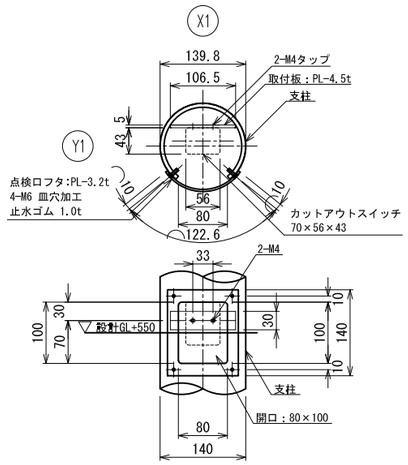

点検口詳細図　1:5

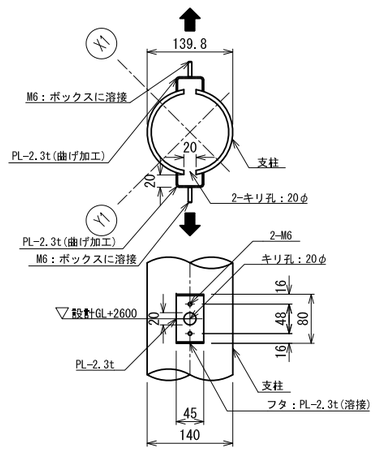

照明台座詳細図　1:5

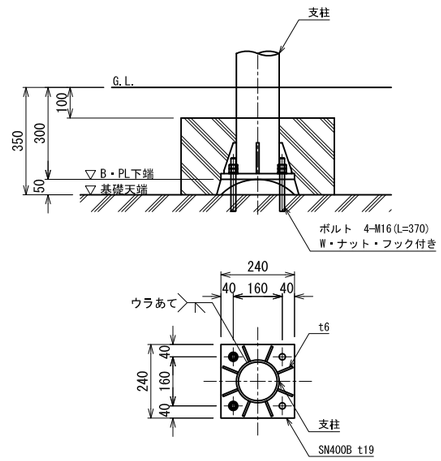

柱脚詳細図　1:10

実　　施	当　初　　第　　回変更
年度・番号	令和 5 年度　　第　　号
河川名 路線名 地区名	
工　事　名	草津川跡地整備工事(区間６)
地　　名	草津市大路二丁目　他
図　面　名	詳細図-36
縮　　尺	図示
図面番号	170　枚ノ内　135
草　津　市　役　所	

サイン-1（全域案内サイン）

文字サイズの設定
都市公園の移動等移動円滑化整備ガイドライン

タイプ	視距離	文字の高さ(mm)		
		ピクト	和文	英文
1	30m	360	120	90
2	20m	240	80	60
3	10m	120	40	30
4	4-5m	60	20	15
5	1-2m	35	9	7

仕様

材質	本体：SUS t1.5加工　骨材：SUS角パイプ
塗装	ウレタン焼付塗装　指定色
文字	インクジェット印刷（屋外長期使用型）
文字サイズ	タイトル：タイプ2 サブタイトル：タイプ4 説明文・凡例：タイプ5
備考	製品代にはデザイン調整費を含むこと。

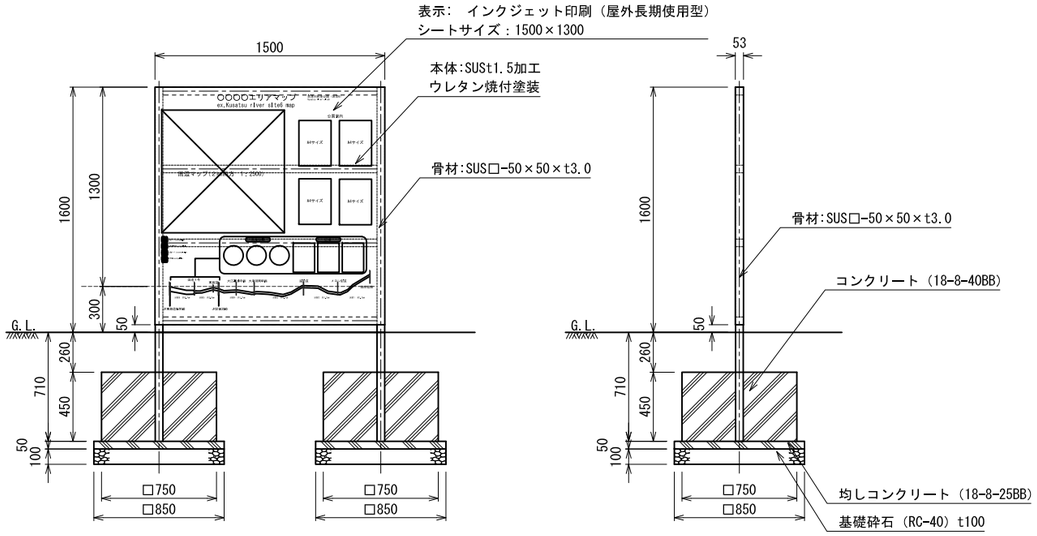

正面図　1:20　　側面図　1:20

サイン-2（エリアマップ）

文字サイズの設定
都市公園の移動等移動円滑化整備ガイドライン

タイプ	視距離	文字の高さ(mm)		
		ピクト	和文	英文
1	30m	360	120	90
2	20m	240	80	60
3	10m	120	40	30
4	4-5m	60	20	15
5	1-2m	35	9	7

仕様

材質	本体：SUS t1.5加工　骨材：SUS角パイプ
塗装	ウレタン焼付塗装　指定色
文字	インクジェット印刷（屋外長期使用型）
文字サイズ	タイトル：タイプ3 サブタイトル：タイプ4 説明文・凡例：タイプ5
備考	製品代にはデザイン調整費を含むこと。

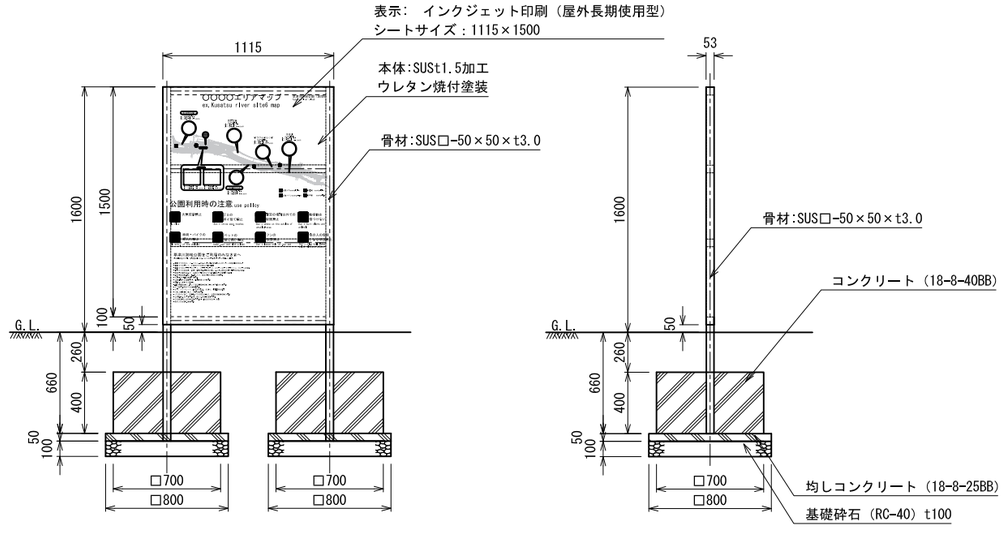

正面図　1:20　　側面図　1:20

サイン-3-1･2（説明解説サイン）

サイン-3-1（歴史説明サイン）　　サイン-3-2（草津川跡地解説サイン）

文字サイズの設定
都市公園の移動等移動円滑化整備ガイドライン

タイプ	視距離	文字の高さ(mm)		
		ピクト	和文	英文
1	30m	360	120	90
2	20m	240	80	60
3	10m	120	40	30
4	4-5m	60	20	15
5	1-2m	35	9	7

仕様

材質	本体：SUS t1.5加工　骨材：SUS角パイプ
塗装	ウレタン焼付塗装　指定色
文字	インクジェット印刷（屋外長期使用型）
文字サイズ	タイトル：タイプ3 サブタイトル：タイプ4 説明文・凡例：タイプ5
備考	画像イメージは草津市より提供 製品代にはデザイン調整費を含むこと。

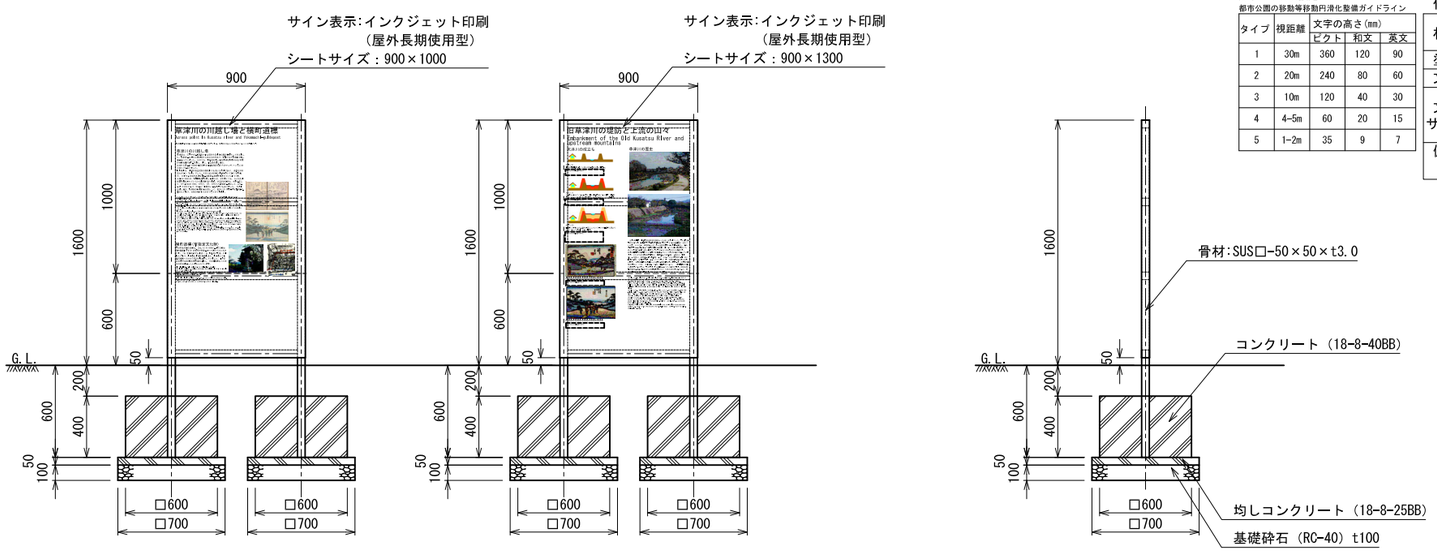

正面図　1:20　　正面図　1:20　　側面図　1:20

実施	当初　第　回変更
年度・番号	令和 5 年度　第　号
河川名 路線名 地区名	
工事名	草津川跡地整備工事(区間６)
地名	草津市大路二丁目　他
図面名	詳細図-42
縮尺	図示
図面番号	170　枚ノ内　141
草津市役所	

サイン-4（点字仕様エリアマップ）

文字サイズの設定
都市公園の移動等移動円滑化整備ガイドライン

タイプ	視距離	文字の高さ(mm)		
		ピクト	和文	英文
1	30m	360	120	90
2	20m	240	80	60
3	10m	120	40	30
4	4-5m	60	20	15
5	1-2m	35	9	7

仕様

材質	本体：SUS t1.5加工　骨材：SUS角パイプ
塗装	ウレタン焼付塗装　指定色
文字	インクジェット印刷（屋外長期使用型） UVインク点字印刷
文字サイズ	タイトル：タイプ3 サブタイトル：タイプ4 説明文・凡例：タイプ5
備考	製品代にはデザイン調整費を含むこと。

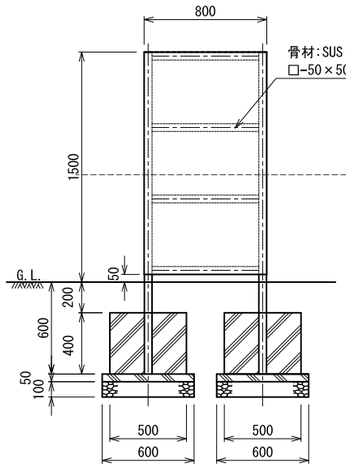

正面図　1:20

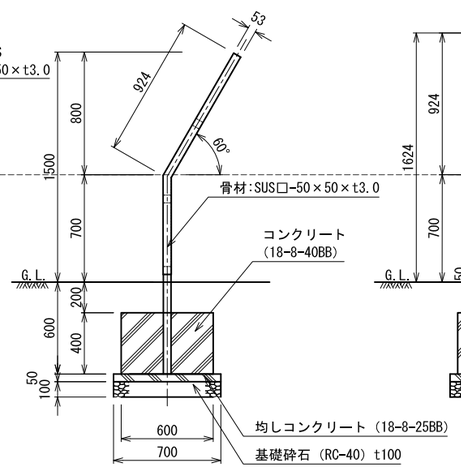

側面図　1:20

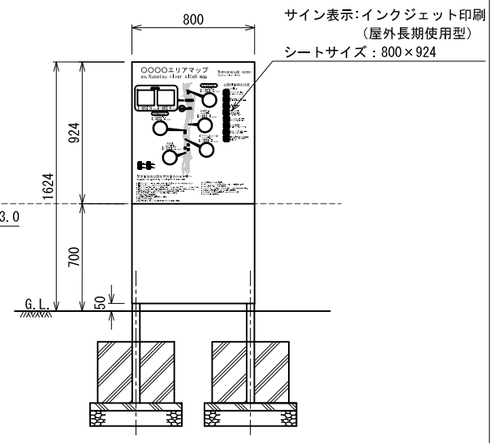

正面展開図　1:20

サイン-5-1･2・3（誘導サイン）

仕様

材質	本体：SUS t1.5加工　骨材：SUS角パイプ
塗装	ウレタン焼付塗装　指定色
文字	カッティングシート（屋外長期使用型）
文字サイズ	ピクトグラム：タイプ1
備考	両面印刷。製品代にはデザイン調整費を含むこと。

サイン-5-1（駐車場誘導サイン）　サイン-5-2（駐輪場誘導サイン）　サイン-5-3（バイク駐車場誘導サイン）

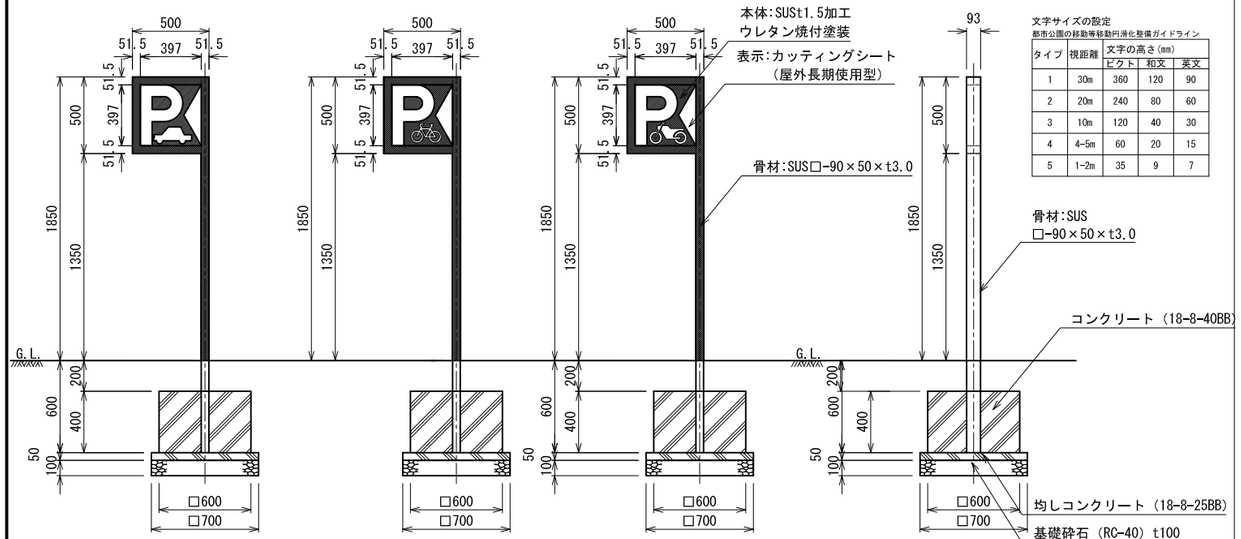

正面図　1:20　正面図　1:20　側面図　1:20

文字サイズの設定
都市公園の移動等移動円滑化整備ガイドライン

タイプ	視距離	文字の高さ(mm)		
		ピクト	和文	英文
1	30m	360	120	90
2	20m	240	80	60
3	10m	120	40	30
4	4-5m	60	20	15
5	1-2m	35	9	7

サイン-6（園名サイン）

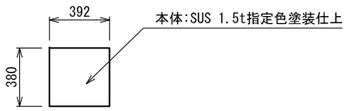

平面図　1:20

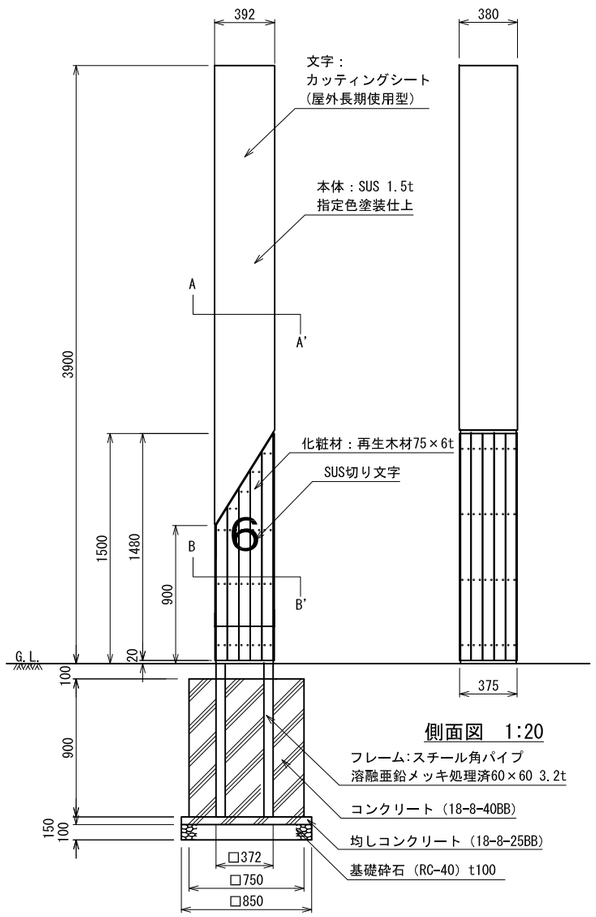

正面図　1:20　側面図　1:20

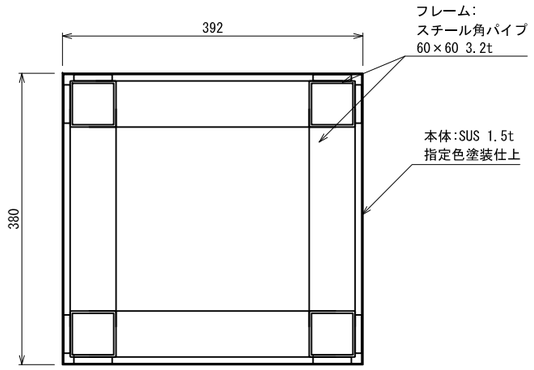

A-A' 断面図　1:5

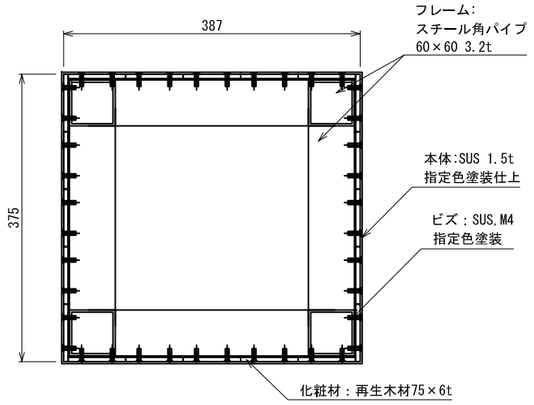

B-B' 断面図　1:5

仕様
・製品代にはデザイン調整費を含むこと。

実施	当初　第　回変更
年度・番号	令和 5 年度　第　号
河川名 路線名 地区名	
工事名	草津川跡地整備工事(区間６)
地名	草津市大路二丁目　他
図面名	詳細図-43
縮尺	図示
図面番号	170　枚ノ内　142
草津市役所	

サイン-7（自転車歩行者道サイン）

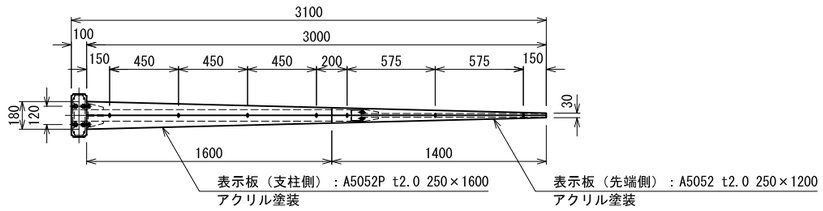

平面図　1:20

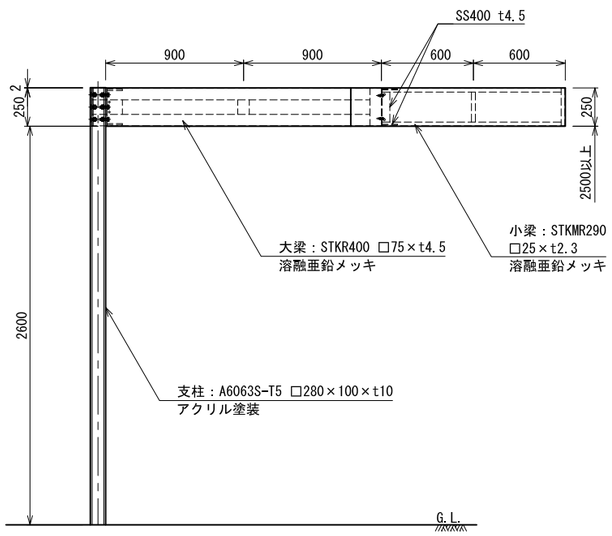

立面図　1:20

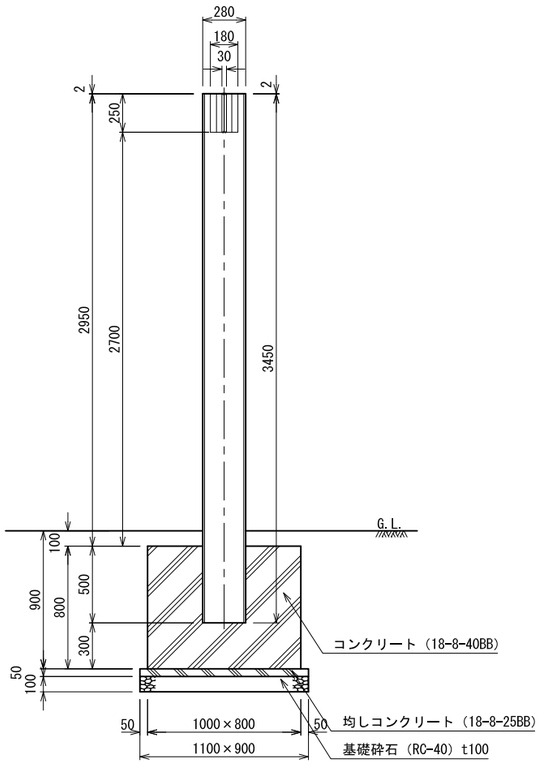

断面図　1:20

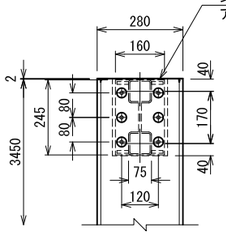

支柱先端詳細図　1:10

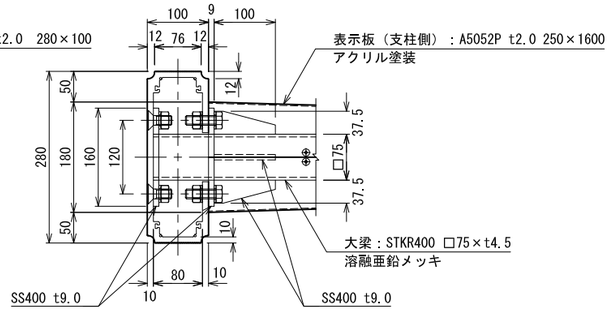

接続部詳細図　1:5

仕様
・製品代にはデザイン調整費を含むこと。

サイン-8（誘導サイン）

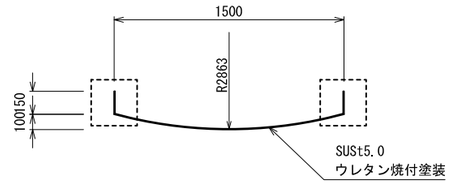

平面図　1:20

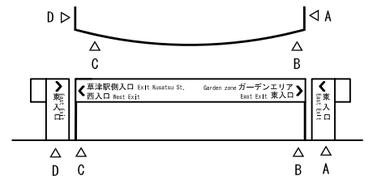

文字記載箇所記号

文字サイズの設定
都市公園の移動等移動円滑化整備ガイドライン

タイプ	視距離	文字の高さ（mm）		
		ピクト	和文	英文
1	30m	360	120	90
2	20m	240	80	60
3	10m	120	40	30
4	4-5m	60	20	15
5	1-2m	35	9	7

仕様

材質	本体：SUS t1.5加工
塗装	ウレタン焼付塗装　指定色
文字	カッティングシート（屋外長期使用型）
文字サイズ	誘導先施設：タイプ3
備考	製品代にはデザイン調整費を含むこと。

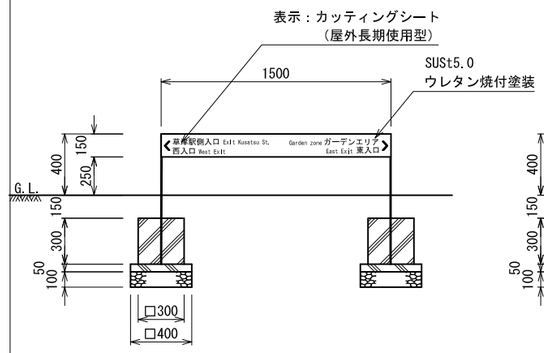

正面図　1:20

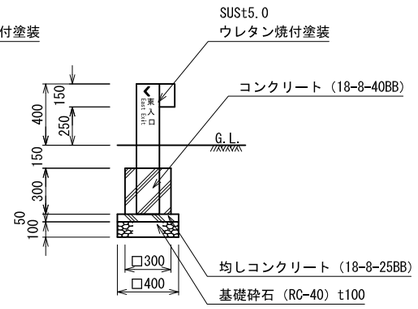

側面図　1:20

文字記載内容

場所	左側文字	右側文字
8-1	商業施設	-
8-2	商業施設	歴史の広場 de愛ひろば
8-3	多目的広場	歴史の広場 de愛ひろば
8-4	公衆トイレ 冒険はらっぱ 草津山	商業施設
8-5	草津山	四季彩のみち 商業施設
8-6	草津山	公衆トイレ 四季彩のみち 商業施設
8-7	-	公衆トイレ 冒険はらっぱ 四季彩のみち 商業施設

サイン-9（規制サイン）

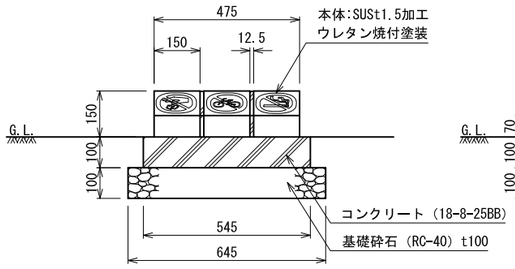

正面図　1:10

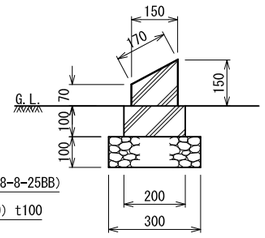

断面図　1:10

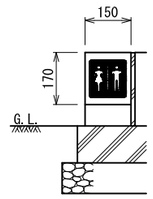

正面展開図(部分) 1:10

文字サイズの設定
都市公園の移動等移動円滑化整備ガイドライン

タイプ	視距離	文字の高さ（mm）		
		ピクト	和文	英文
1	30m	360	120	90
2	20m	240	80	60
3	10m	120	40	30
4	4-5m	60	20	15
5	1-2m	35	9	7

仕様

材質	本体：SUS t1.5加工
塗装	ウレタン焼付塗装　指定色
文字	カッティングシート（屋外長期使用型）
文字サイズ	ピクトグラム：タイプ3
備考	製品代にはデザイン調整費を含むこと。

実施	当初　第　回変更
年度・番号	令和 5 年度　第　号
河川名 路線名 地区名	
工事名	草津川跡地整備工事(区間6)
地名	草津市大路二丁目　他
図面名	詳細図-44
縮尺	図示
図面番号	170　枚ノ内　143
草津市役所	

サイン-10（寄付者記名石碑）

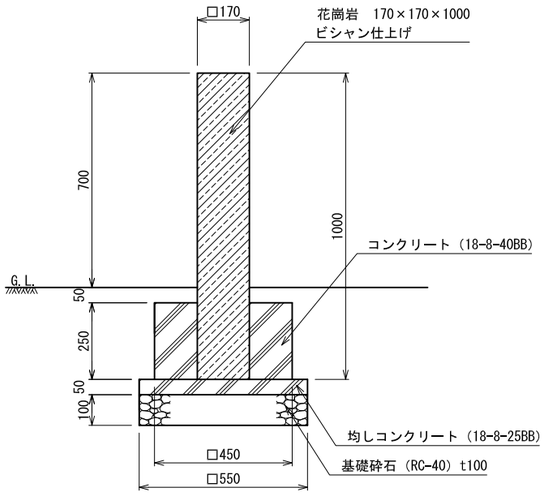

断面図　1:10

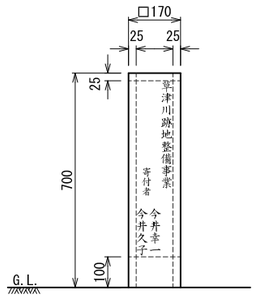

立面図　1:10

仕様
・記載内容：草津川跡地整備事業　寄付者　今井幸一　今井久子
・文字サイズ:事業名・寄付者氏名40mm角、「寄付者」35mm角
・書体:楷書体

サイン-11（園名サイン）

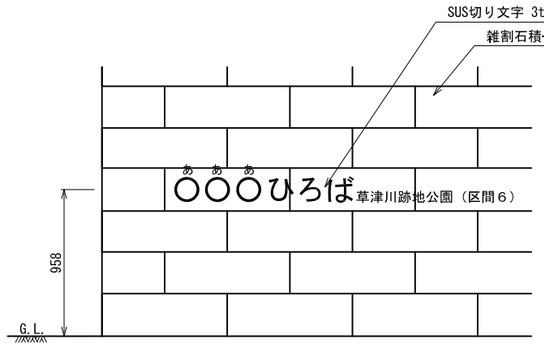

正面図　1:20

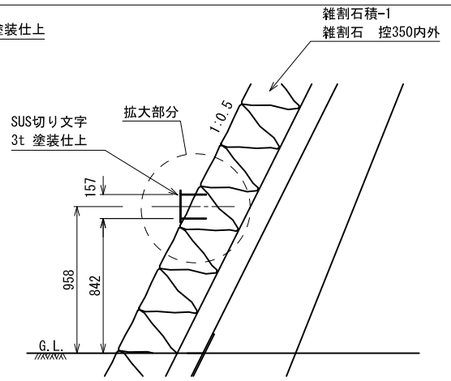

断面図　1:20

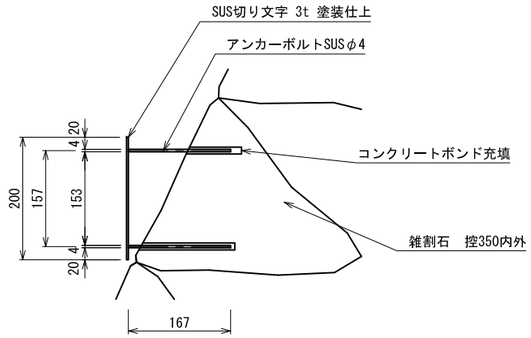

拡大断面図　1:5

仕様

材質	本体：SUS t3.0加工　アンカーボルト：SUSφ4
塗装	ウレタン焼付塗装　指定色
文字	SUS切り文字

サイン-12（園名サイン）

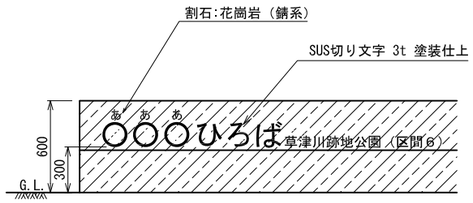

正面図　1:20

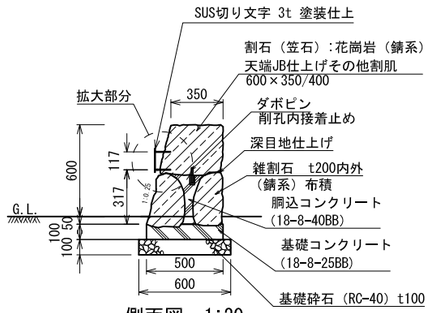

側面図　1:20

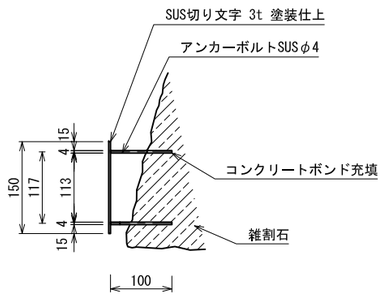

拡大断面図　1:5

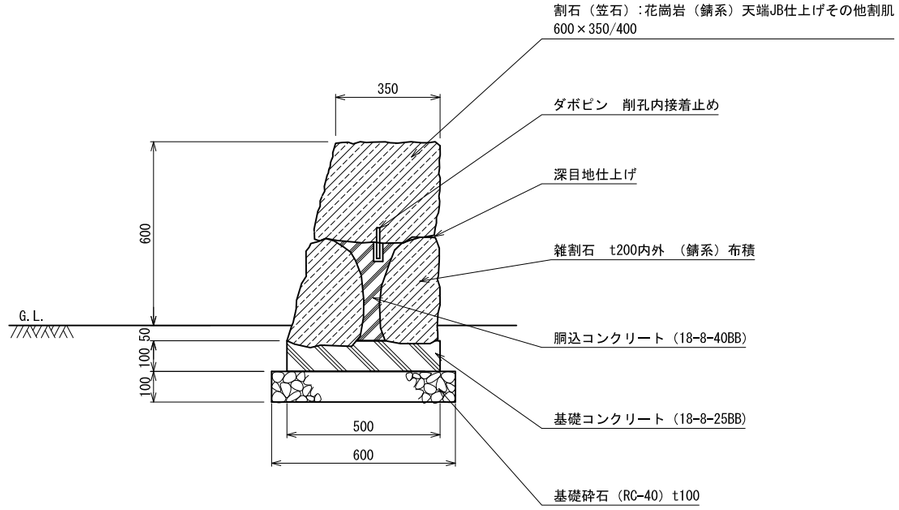

側面図　1:10

仕様

材質	本体：SUS t3.0加工　アンカーボルト：SUSφ4
塗装	ウレタン焼付塗装　指定色
文字	SUS切り文字

実施	当初　第　回変更
年度・番号	令和５年度　第　号
河川名 路線名 地区名	
工事名	草津川跡地整備工事(区間６)
地名	草津市大路二丁目　他
図面名	詳細図-45
縮尺	図示
図面番号	170　枚ノ内　144
草津市役所	

駐車場ゲートシステム　機器配置図、施設詳細図、施設基礎断面図

機器配置図

記　号	名　　称
TD	駐車券発行機
AP	全自動料金精算機
CG	カーゲート
BC	バーキャッチャー
LC	ループコイル

a:アンカーボルト位置
b:配管立上り範囲

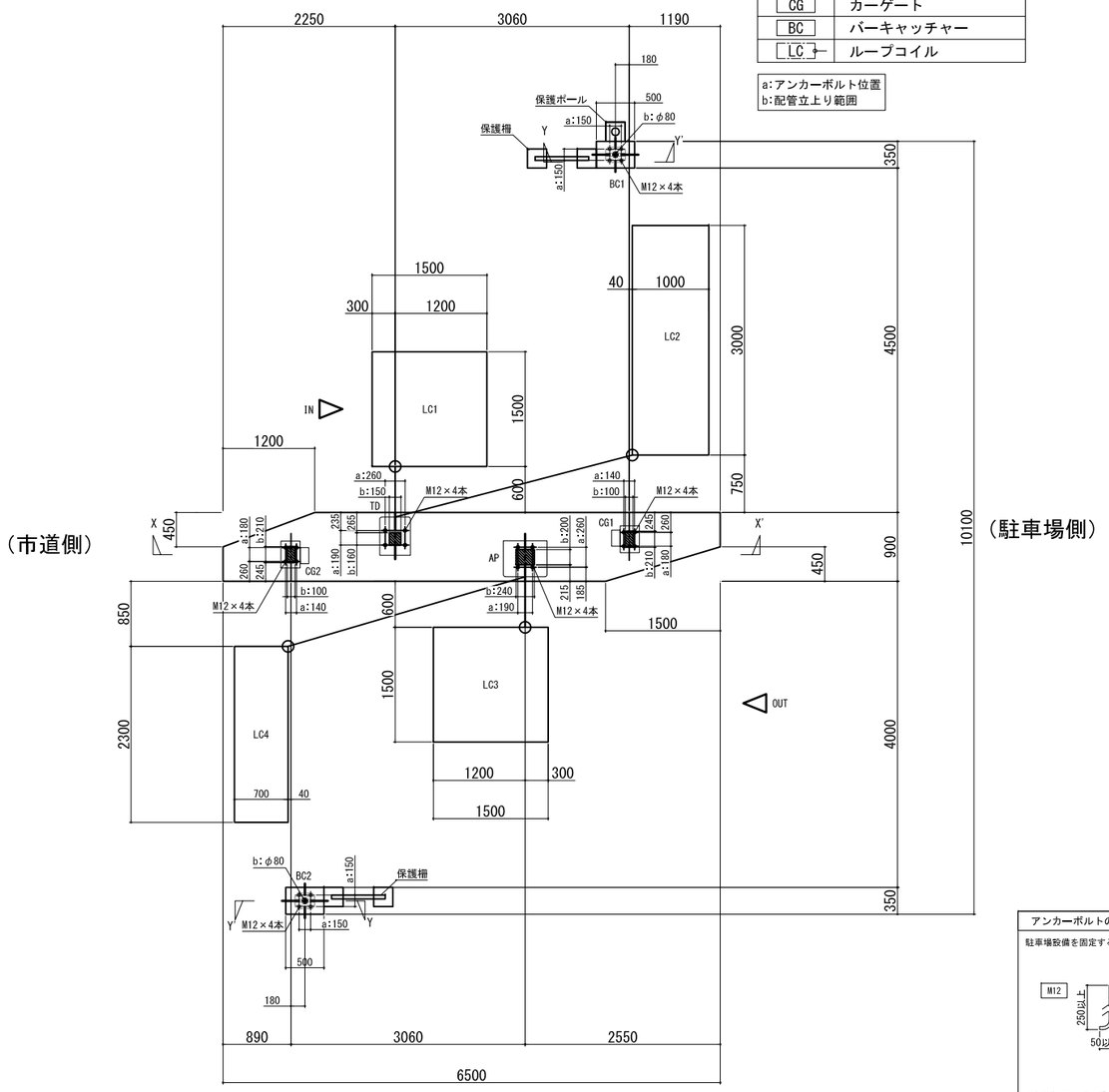

表示灯・警告灯　詳細平面図

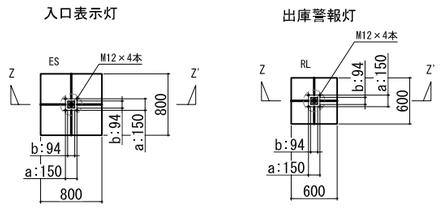

※設置位置・向きは監督員と協議し決定すること

保護柵　詳細断面図

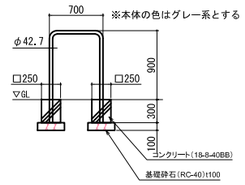

保護ポール　詳細断面図

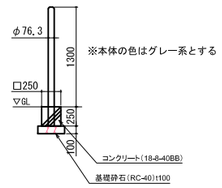

各施設基礎　断面図

※ a寸法は対面CG基礎の天端と
水平になるようにとること

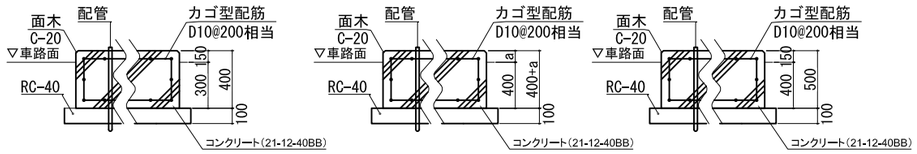

◆X-X' 基礎　　◆Y-Y' 基礎　　◆Z-Z' 基礎

アンカーボルトの規定

駐車場設備を固定するアンカーボルトの規格

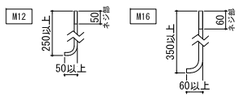

●あと施工アンカーボルトを採用する場合は以下の事項を厳守すること。
①_基礎が所定の圧縮強度を有する鉄筋コンクリートであること。
②_基礎にヒビ割れや著しい劣化が発生していないこと。
③_施工は有資格者 又は 相応の技術を持ち合せている者が行うこと。
④_採用するアンカーボルトの施工方法に則して適正に施工すること。
⑤_原則として、のねじ形の後施工アンカーは使用しないこと。

注意事項

〔注意事項〕
・アンカーボルト類はステンレス製を選定すること。
・アンカーボルトのナット固定はバネ座金などの戻り防止を施すこと。≪右記図A参照≫
・ボルト部が露出する機器については悪戯防止を施すこと。≪右記図A参照≫
・機器内部配線用の配管立上げ寸法を確保すること。≪右記図B参照≫
・各機器へのリード線長は1.5m、表示灯機器のリード線長は3m程度確保すること。
・機器間の配線系統は別紙系統図を参照すること。

図A 戻り防止 及び 悪戯防止

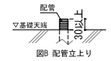

図B 配管立上り

実　　施	当 初　第　回 変 更
年 度 ・ 番 号	令和 5 年度　第　号
河 川 名 路 線 名 地 区 名	
工 事 名	草津川跡地整備工事(区間６)
地 名	草津市大路二丁目　他
図 面 名	詳細図-47
縮 尺	図示
図 面 番 号	170　枚ノ内　146
草 津 市 役 所	

駐車場ゲートシステム　機器姿図

TD　駐車券発行機　1台

GT-2800i

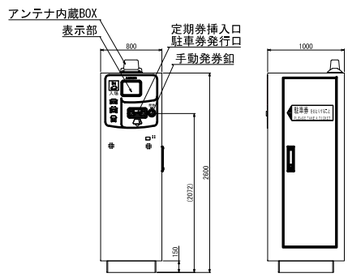

仕　様	
電　源	AC100V±10%　50/60Hz
消費電流	定格：2.7A(乾燥ランプ付)
質　量	約85kg
塗 装 色	日塗工F19-75X近似色(黄色) 全艶/模様有
材　質	鋼板製
形　状	自立型　防雨構造

AP　全自動料金精算機　1台

GT-4700

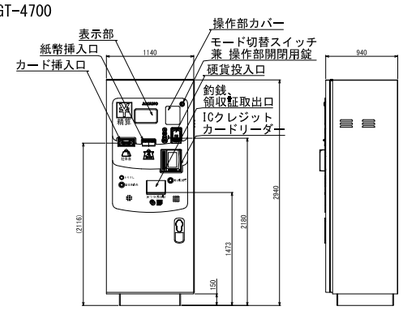

仕　様	
電　源	AC100V±10%　50/60Hz
消費電力	定格：62W
質　量	約151kg
塗 装 色	日塗工F19-75X近似色(黄色) 全艶/模様有
材　質	鋼板製
形　状	自立型　防雨構造

CG　カーゲート(6mバー仕様)　2台

NT-1510

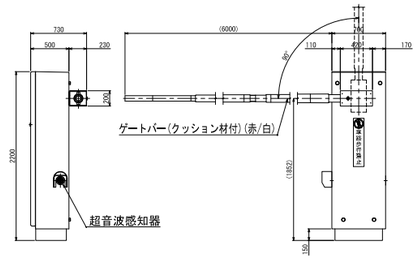

仕　様	
電　源	AC100V±10%　50/60Hz
消費電流	定格：1.9A
質　量	約60kg
塗 装 色	日塗工F19-75X近似色(黄色) 全艶/模様有
材　質	本体：鋼板製　ゲートバー：グラスファイバー
形　状	自立型　防雨構造

BC　バーキャッチャー　2台

NT-1900

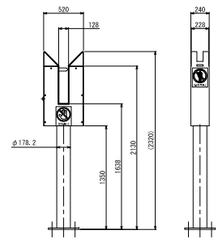

仕　様	
電　源	AC100V±10%　50/60Hz
消費電流	定格：1.0A
質　量	約20kg
塗 装 色	日塗工F19-75X近似色(黄色) 全艶/模様有
材　質	本体：鋼板製　支柱：鋼管製
形　状	自立型　防雨構造

LC　ループコイル　4面

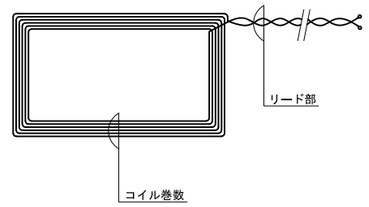

仕　様	
品　名	AM－LC－CYケーブル
ループ巻数	4巻 または 6巻
リード線長	標準6m、10m　最長15m

ES　入口表示灯　1台

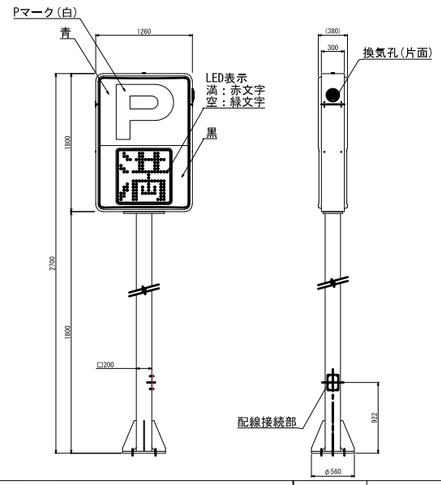

仕　様	
電　源	AC100V±10%　50/60Hz
消費電力	38W (消費電流：0.38A)
質　量	約23kg(本体のみ)
表面仕上	支柱部：溶融亜鉛メッキ処理
材　質	外装ケース：アルミ押型材(アルマイト仕上：シルバー)
	表示部：アクリル成型板
	支柱：角形鋼管製　　ベース：鋼板製
形　状	自立型　両面表示
表　示	「満/空」表示は□320mmLED切換表示(減光機能付)
	その他は常灯(LEDバックライト)

RL　出庫警報灯　1台

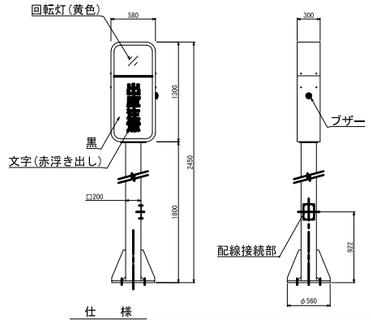

仕　様	
電　源	AC100V±10%　50/60Hz
消費電流	0.4A
質　量	約9.5kg(本体のみ)
表面仕上	支柱部：溶融亜鉛メッキ処理
材　質	外装ケース：アルミ押型材(アルマイト仕上：シルバー)
	表示部：アクリル板　　支柱：角形鋼管製　　ベース：鋼板製
形　状	自立型　両面表示
表　示	「出庫注意」表示はLED内部照明による点滅表示、LED黄色回転灯
そ の 他	ブザー×1(音量調整機能付)

AR　認証機　3台

AR-150

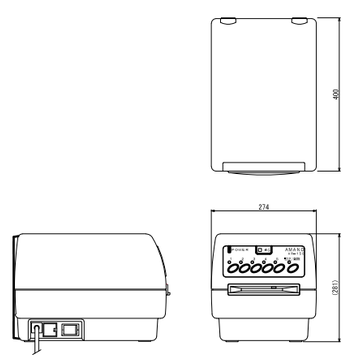

仕　様	
電　源	AC100V±10%　50/60Hz
消費電力	定格：7W
質　量	約2.3kg
外観色調	グレー
材　質	外装ケース：樹脂製
形　状	卓上据置型

R　リモコン送信機(3点式)

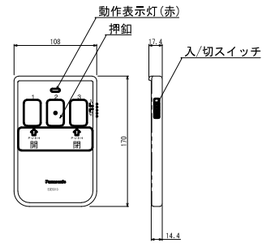

仕　様	
電　源	DC3V
	リチウム電池 (CR2032) ×1コ
消費電流	待機時10μA以下　　動作時50mA以下
質　量	約30ｇ (電池は含みません)
電池寿命	1年以上 (10回/1日)
送信出力	1mW ＋２０％ －５０％
操作部寿命	押釦部：40000回
使用周波数	426.1000MHz
実用到達距離	約10m (使用場所の環境により短くなります)
操作音色	押ボタン押下時：「ピッ」音。電池切れが近い場合の
	押ボタン押下時：「ピッ」音後、「ピッピッピッ」音

ー　保護柵　2台

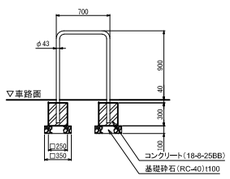

ー　保護ポール　1台

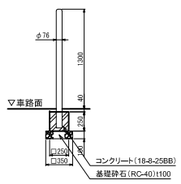

実　施	当 初　第　回 変 更
年 度 ・ 番 号	令和 5 年度　第　号
河 川 名 路 線 名 地 区 名	
工 事 名	草津川跡地整備工事(区間６)
地　名	草津市大路二丁目　他
図 面 名	詳細図-48
縮　尺	図示
図 面 番 号	170　枚ノ内　147
草 津 市 役 所	

駐車場ゲートシステム　系統図

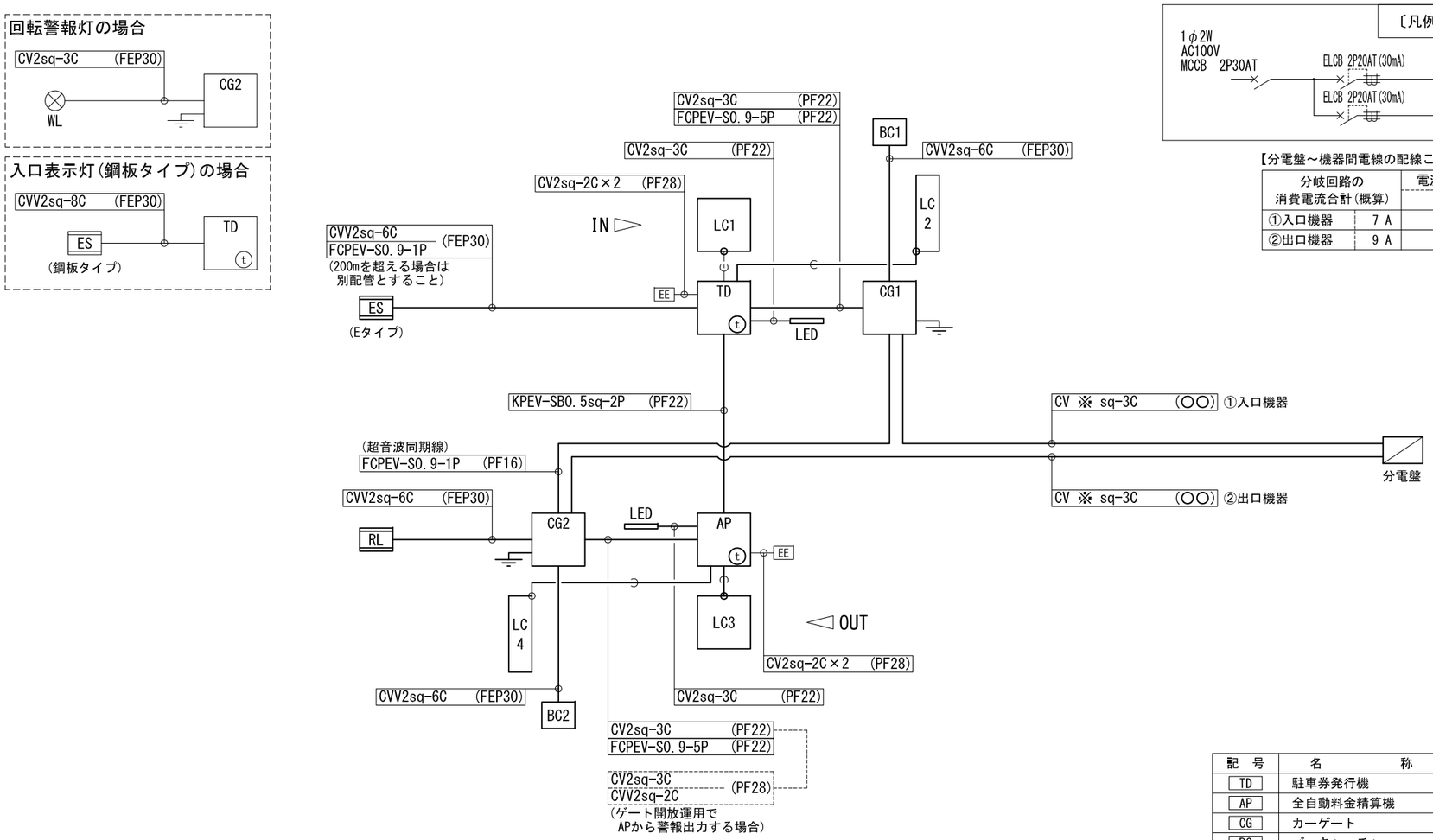

【分電盤～機器間電線の配線こう長一覧：CVケーブル※】

分岐回路の消費電流合計(概算)		電流に対する最大配線こう長	
		3.5sq	5.5sq
①入口機器	7 A	28 m	44 m
②出口機器	9 A	21 m	34 m

【配管選定の凡例】

配管の選定条件	選定管	凡例
地中埋設	FEP管	(FEP**)
コンクリート埋設	PF管	(PF**)
ループコイル リード部	PF管	LC (PF16)
露出かつ屋外	G管	(G**)
露出かつ屋内	C管	(C**)

記号	名称	備考	数量
TD	駐車券発行機		1
AP	全自動料金精算機		1
CG	カーゲート		2
BC	バーキャッチャー		2
LC	ループコイル		4
t	インターホン親機		1
t	インターホン子機		2
ES	入口表示灯		1
RL	出庫警報灯		1
	分電盤	施工手配	1
	LEDライン照明	施工手配	2
EE	EEスイッチ	施工手配	2
⏚	D種接地工事	施工手配	2

実施	当初　第　回変更
年度・番号	令和５年度　第　号
河川名 路線名 地区名	
工事名	草津川跡地整備工事(区間６)
地名	草津市大路二丁目　他
図面名	詳細図-49
縮尺	図示
図面番号	170　枚ノ内　148

草　津　市　役　所

アクセスデッキ（その1）

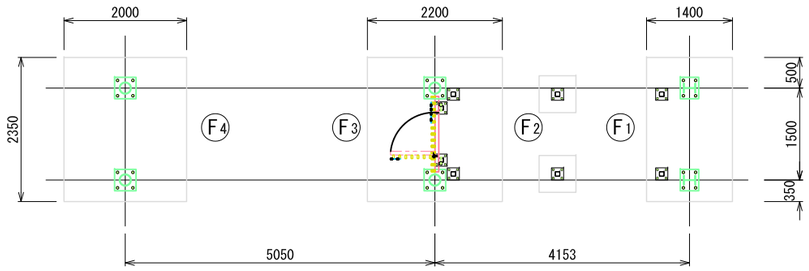

基礎伏せ図　1:50

- 鋼材部（デッキ根太は除く）は溶融亜鉛メッキ処理の上、合成樹脂塗装とする。
- 高力ボルトは8Tとする。
- 床デッキは廃プラ45%以上、廃木粉55%以上の再生木材とする。
- 再生木材はエコマーク認定製品とする。
- 本製品は、生産物賠償責任保険加入製品とする。

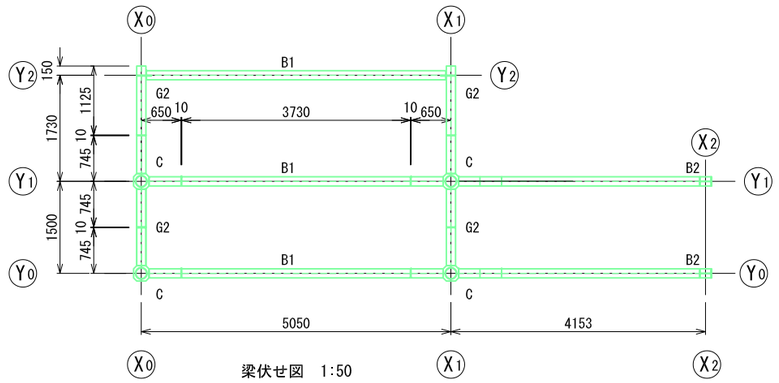

梁伏せ図　1:50

B1　H-194×150×6×9（SS400）
B2　H-194×150×6×9（SS400）
G2　H-194×150×6×9（SS400）
C　φ190.7×7.0（STK400）
B3　□-125×75×4.5（STKR400）
B4　□-100×100×3.2（STKR400）
N1　ㅠ-60×40×15×1.6
N2　C-100×50×3.2（SSC400）

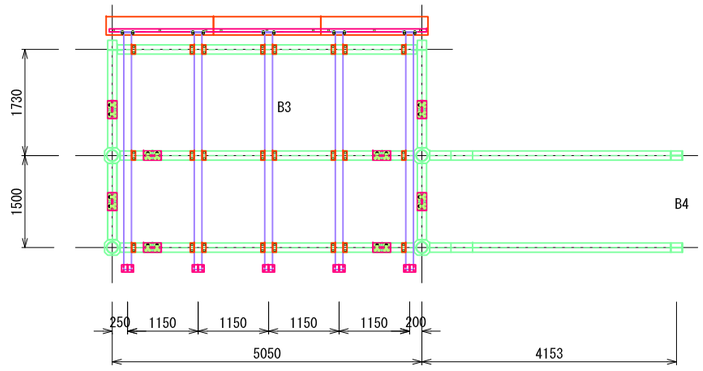

床組伏せ図　1:50

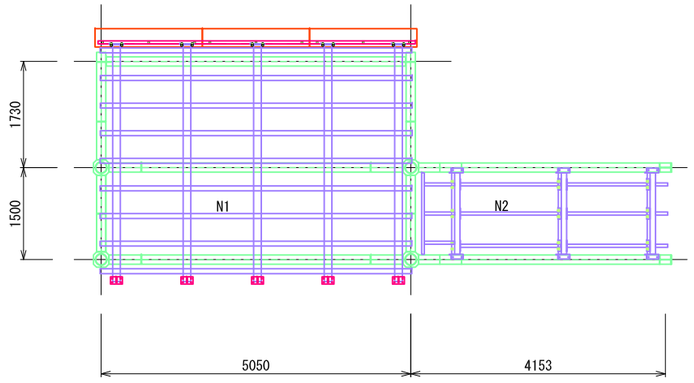

床組伏せ図　1:50

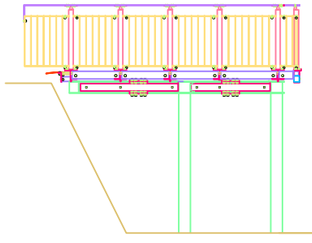

梁間立面図　1:30

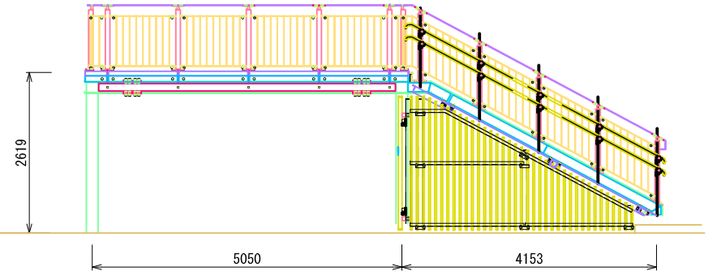

桁行立面図　1:30

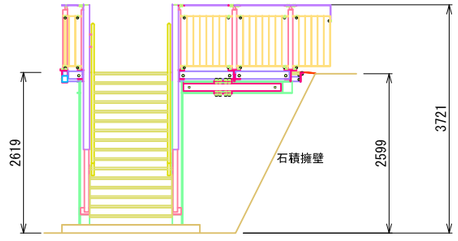

梁間立面図　1:30

実　施	当初　第　回変更
年度・番号	令和 5 年度　第　号
河川名 路線名 地区名	
工事名	草津川跡地整備工事（区間６）
地名	草津市大路二丁目　他
図面名	詳細図-50
縮尺	図示
図面番号	170　枚ノ内　149
草津市役所	

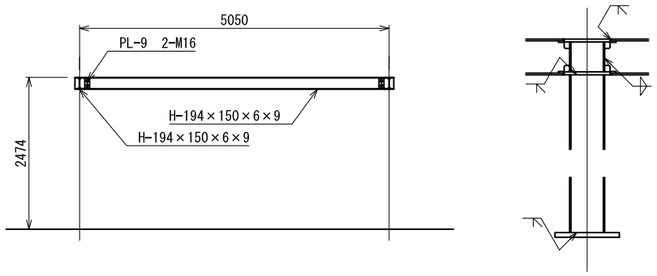

軸組図　Y2通り　1:50

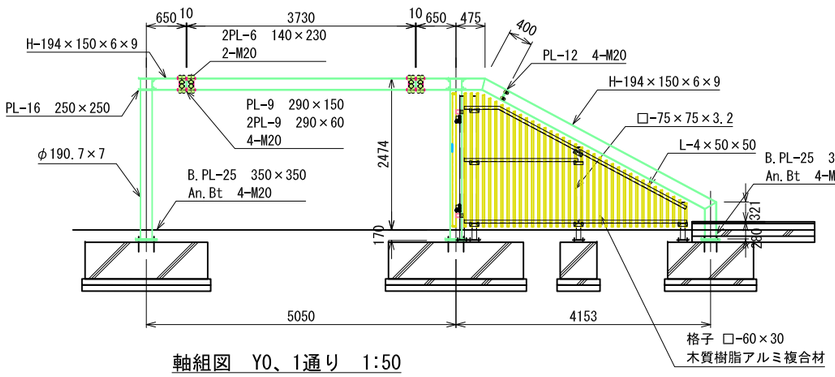

軸組図　Y0、1通り　1:50

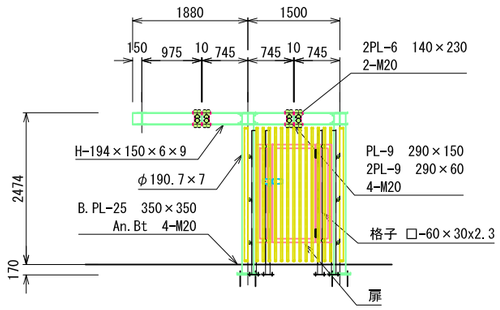

軸組図　X0、1通り　1:50

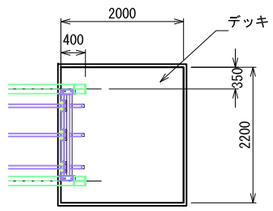

端部平面図　1:50

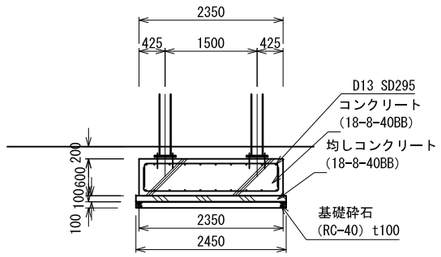

基礎断面図　1:50

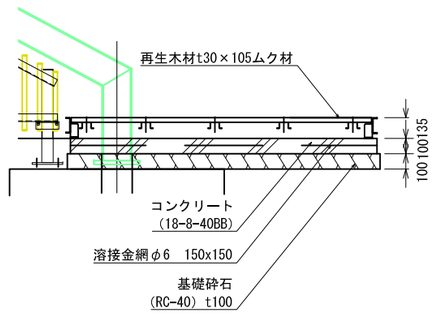

端部断面図　1:20

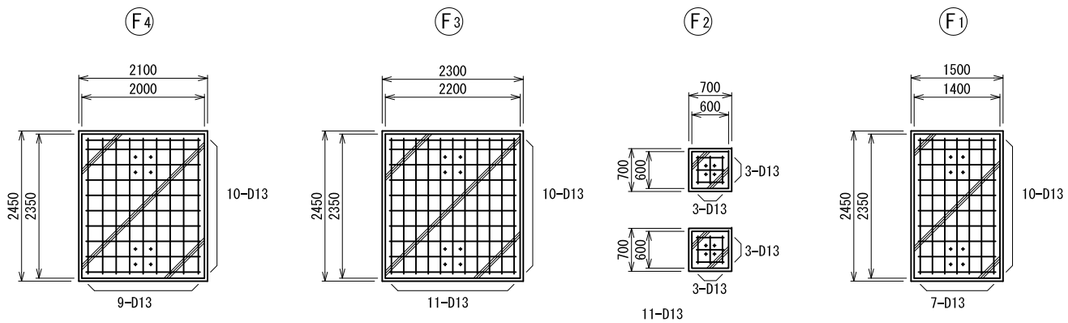

基礎伏せ図　1:50

仕様
・特記なき限り、設計地耐力 50.0kN/m2とする。

鉄筋重量表 F1,F2,F3,F4

D13:0.995kg/m

形状	径	長さ (mm)	本数 (本)	重量 (kg)
	D13	2930	27	78.7
	D13	2910	27	78.2
	D13	1860	60	111.0
	D13	1150	6	6.9
	D13	1150	6	6.9
	D13	450	12	5.4

実施	当初　第　回変更
年度・番号	令和 5 年度　第　号
河川名 路線名 地区名	
工事名	草津川跡地整備工事(区間6)
地名	草津市大路二丁目　他
図面名	詳細図-51
縮尺	図示
図面番号	170　枚ノ内　150
草津市役所	

アクセスデッキ（その3）

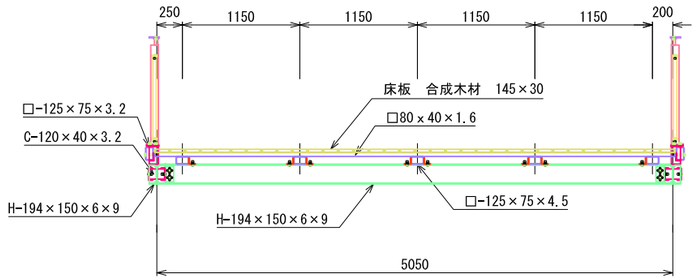

X方向断面図　1:30

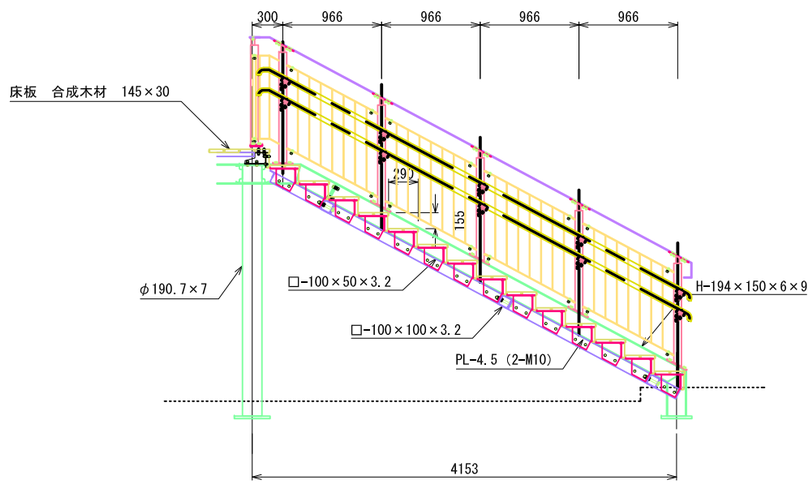

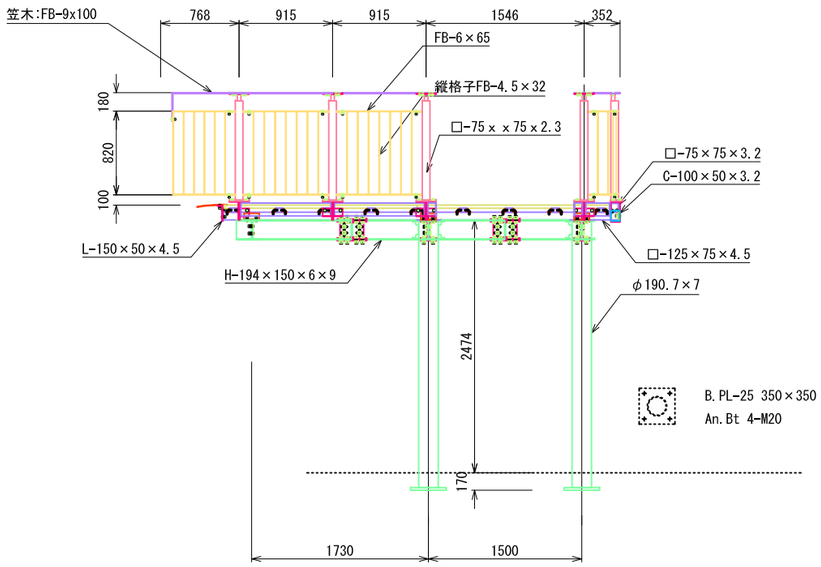

X方向断面図　1:30

階段部断面図　1:30

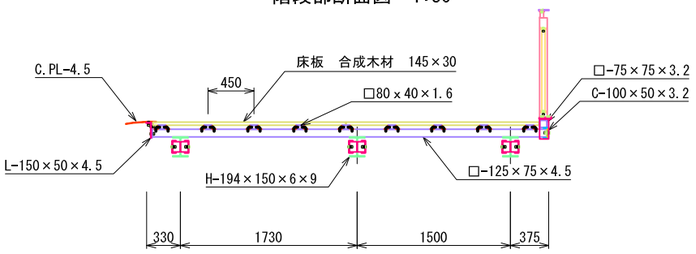

Y方向断面図　1:30

実　　施	当　初　　第　　回 変 更
年 度 ・ 番 号	令和 5 年度　第　　号
河　川　名 路　線　名 地　区　名	
工　事　名	草津川跡地整備工事(区間６)
地　　名	草津市大路二丁目　他
図　面　名	詳細図-52
縮　　尺	図示
図 面 番 号	170　枚 ノ 内　151
草　津　市　役　所	

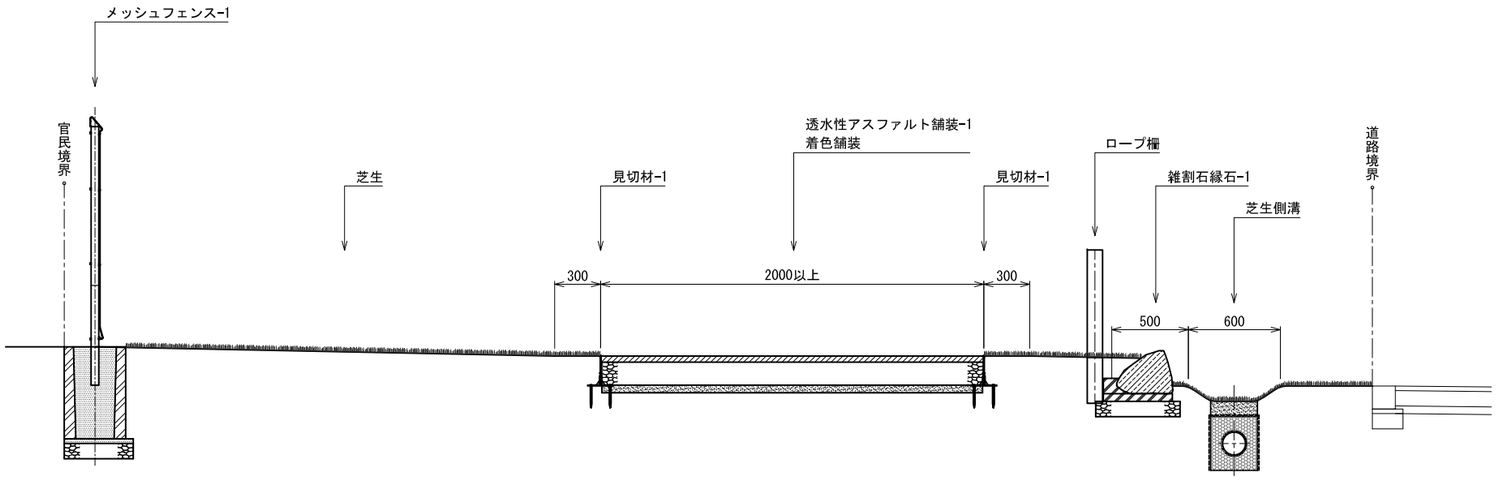

園路
標準断面図　1:20

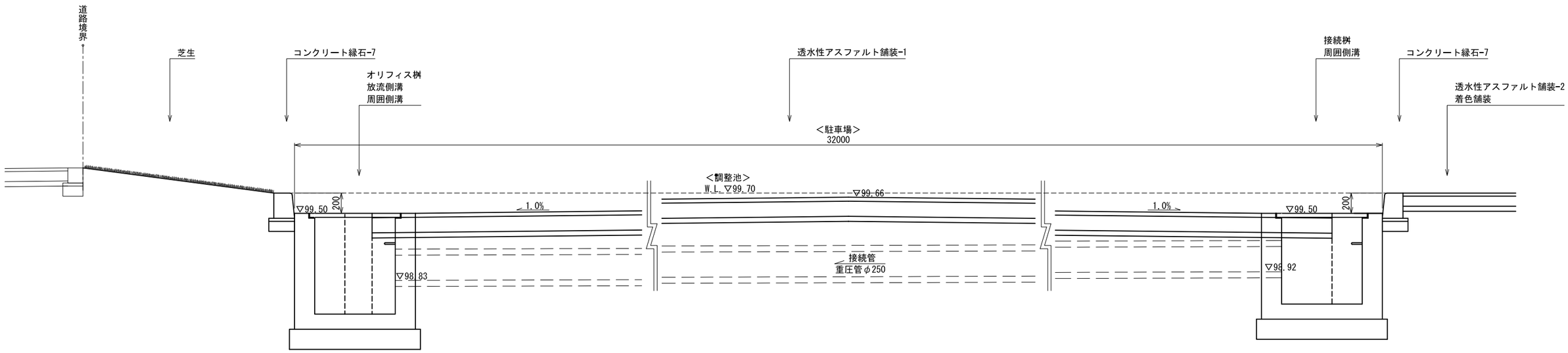

駐車場
標準断面図　1:20

実施	当初　第　回変更
年度・番号	令和５年度　第　号
河川名 路線名 地区名	
工事名	草津川跡地整備工事(区間６)
地名	草津市大路二丁目　他
図面名	詳細図-53
縮尺	図示
図面番号	170　枚ノ内　152
草津市役所	

透水性アスファルト舗装-1

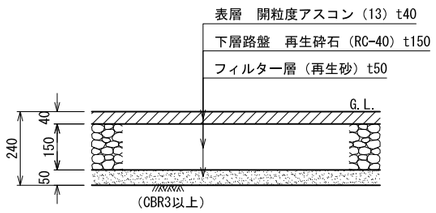

断面図　1:10

仕様
・排水勾配を確認の上、施工すること。

透水性アスファルト舗装-2

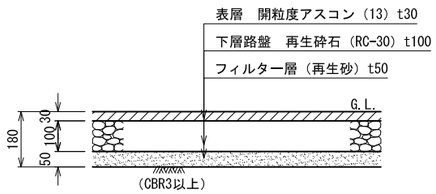

断面図　1:10

仕様
・排水勾配を確認の上、施工すること。

着色塗装

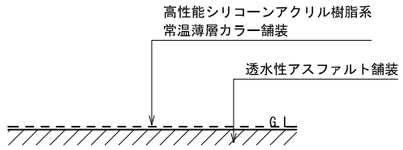

断面図　1:10

仕様
・樹脂はシリコーンアクリル樹脂、ウレタン樹脂とする
・塗材は、上塗り2回塗布0.5kg/m2×2とする。
・カラー工法とする。
・色については、特別色の指定色とし、
　サンプルを提出の上、監督員と協議し決定すること。

クレイ舗装

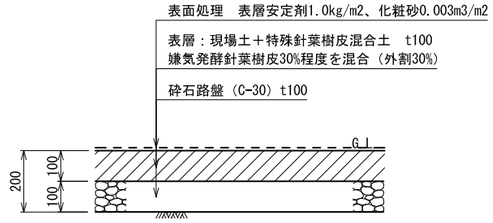

断面図　1:10

仕様
・現場土は、現地にてフルイをかけ、5mm以上の石礫は取り除いて使用すること。
・現場土は設計時と性質が異なる可能性があるため、
　施工前に使用について問題無いか、監督員と協議し決定すること。
・針特殊葉樹皮は、長さ20mm以下の証明（第三者試験）ができるもので、
　林野庁「木づかいサイクル」の登録があるものとする。
・混合ムラが生じないように均一な土質になるまで入念に混合する。
・表層面に浮遊した改良材は、丁寧に清掃、除去を行い監督員の承認を得ること。

コンクリート舗装-1

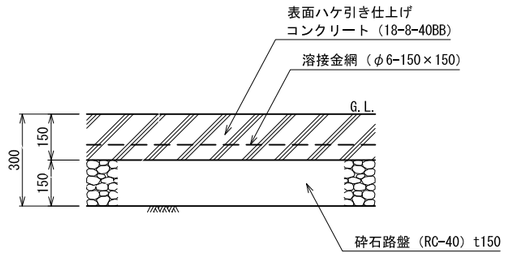

断面図　1:10

仕様
・伸縮目地（樹脂発泡体t10、15倍）は、標準5mピッチで設置すること。
・構造物と接しない場所（土部等）は、面取りを行うこと。
・既設構造物等に接する箇所には、樹脂発泡体t10を設置すること。
・排水勾配を確認の上、施工すること。

コンクリート舗装-2

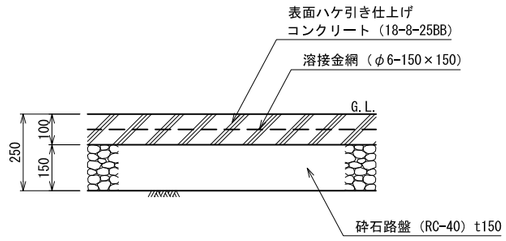

断面図　1:10

仕様
・伸縮目地（樹脂発泡体t10、15倍）は、標準5mピッチで設置すること。
・構造物と接しない場所（土部等）は、面取りを行うこと。
・既設構造物等に接する箇所には、樹脂発泡体t10を設置すること。
・排水勾配を確認の上、施工すること。

コンクリート舗装-3

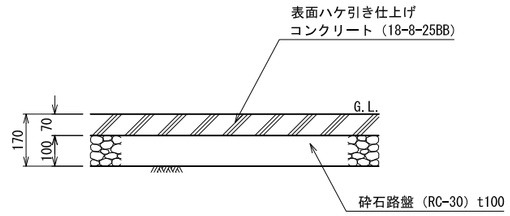

断面図　1:10

仕様
・伸縮目地（樹脂発泡体t10、15倍）は、標準5mピッチで設置すること。
・構造物と接しない場所（土部等）は、面取りを行うこと。
・既設構造物等に接する箇所には、樹脂発泡体t10を設置すること。
・排水勾配を確認の上、施工すること。

タイル舗装

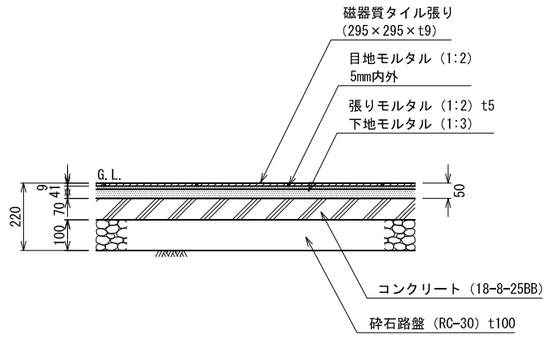

断面図　1:10

仕様
・伸縮目地（樹脂発泡体t10、15倍）を、標準3mピッチで設置すること。
・タイルは施釉、外床タイプ、裏足形状（アリ足状）とする。
・タイルの張りパターン、色目については、サンプルを提出の上、
　監督員と協議し決定すること。

インターロッキング舗装-1

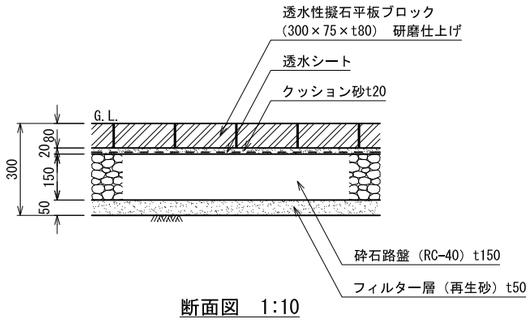

断面図　1:10

仕様
・透水シートの材質については、透水係数10^-2cm/sec以上、
　引張り強さ245N/5cm以上(JIS L 1096)とする。
・排水施設へ向けて、表面勾配をとること。
・直線3色ランダム張りとし、張りパターン、色目については、サンプルを提出の上、
　監督員と協議し決定すること。

インターロッキング舗装-2

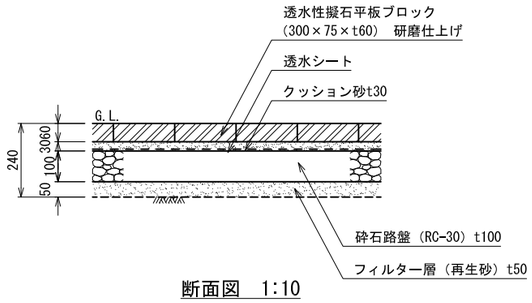

断面図　1:10

仕様
・透水シートの材質については、透水係数10^-2cm/sec以上、
　引張り強さ245N/5cm以上(JIS L 1096)とする。
・排水施設へ向けて、表面勾配をとること。
・直線3色ランダム張りとし、張りパターン、色目については、サンプルを提出の上、
　監督員と協議し決定すること。

耐踏圧性芝生舗装

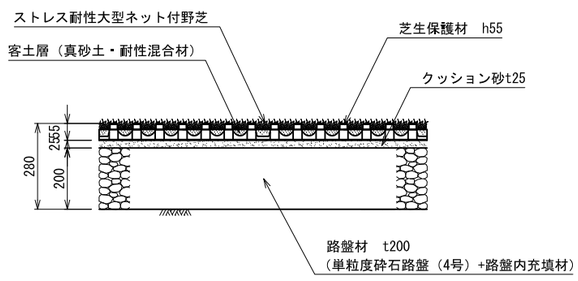

断面図　1:10

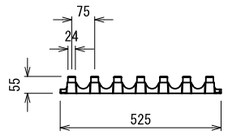

芝生保護材断面図　1:10

実施	当初　第　回変更
年度・番号	令和 5 年度　第　号
河川名 路線名 地区名	
工事名	草津川跡地整備工事(区間６)
地名	草津市大路二丁目　他
図面名	詳細図-55
縮尺	1：10
図面番号	170　枚ノ内　154
草津市役所	

洗い出し舗装-1

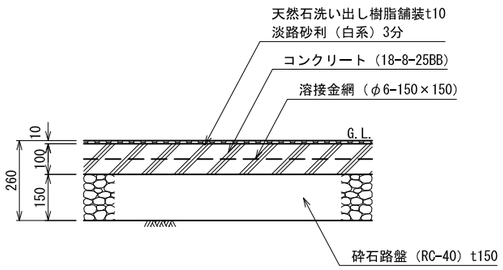

断面図　1:10

仕様
- 伸縮目地（樹脂発泡体t10、15倍）は、標準5mピッチで設置すること。
- 排水勾配を確認の上、施工すること。
- サンプルを提出の上、監督員と協議し決定すること。

洗い出し舗装-2

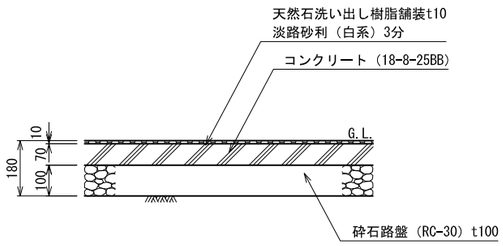

断面図　1:10

仕様
- 伸縮目地（樹脂発泡体t10、15倍）は、標準5mピッチで設置すること。
- 排水勾配を確認の上、施工すること。
- サンプルを提出の上、監督員と協議し決定すること。

視覚障害者誘導用ブロック

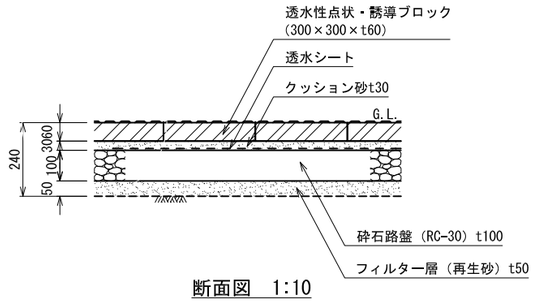

断面図　1:10

仕様
- ブロックは、景観色とし、周辺舗装ブロックとの輝度比を確認の上、
  サンプルを提出の上、監督員と協議し決定すること。
- 配置等は施工時に、再度監督員と協議し、確認すること。

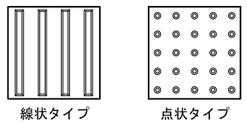

平面図　1:10

視覚障害者誘導用タイル

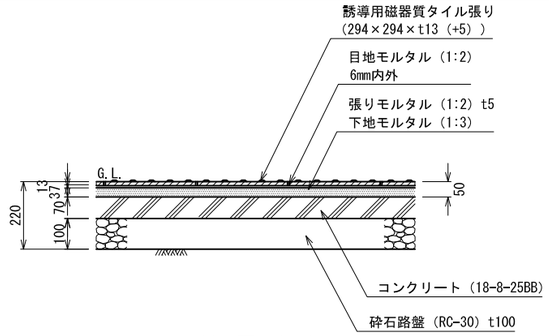

断面図　1:10

仕様
- 伸縮目地（樹脂発泡体t10、15倍）を、標準3mピッチで設置すること。
- タイルは無釉、外床タイプとする。
- タイルは、景観色とし、周辺舗装タイルとの輝度比を確認の上、
  サンプルを提出の上、監督員と協議し決定すること。
- 配置等は施工時に、再度監督員と協議し、確認すること。

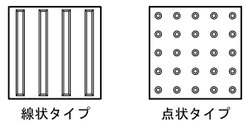

平面図　1:10

枕木舗装、枕木階段

枕木舗装

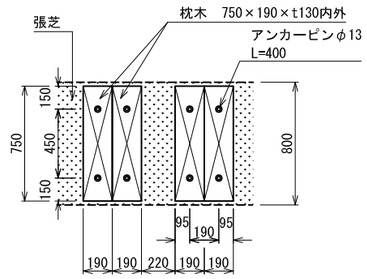

仕様（張芝）
- 野芝、ベタ張りとする。

平面図　1:20

枕木階段

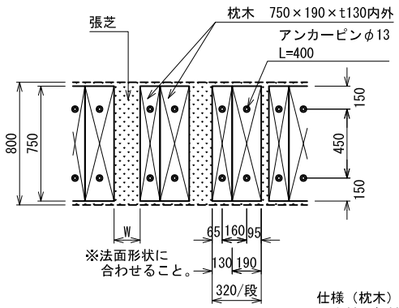

平面図　1:20

仕様（枕木）
- 木材は杉材（プレーナー加工）を使用する。
- 木材は薬剤注入に適するように天然、又は人工乾燥処理を行う。
- 木材は全て加工後、木材保存剤を加圧注入処理する。
- 加圧注入方法はJIS A 9002による。
- 木材の見え掛り部は面取を行なう。
- アンカーピンは、溶融亜鉛めっきとする。
- アンカーピンは座堀内に納める。
- 製品保証は2年、木部の腐朽に関しては5年の保証とする。
- 本製品はAQ認証取得工場にて製作するものとする。

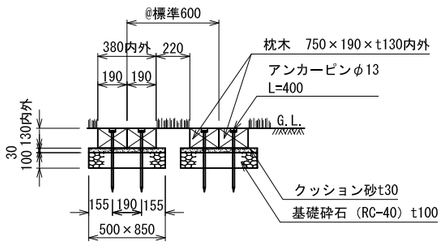

断面図　1:20

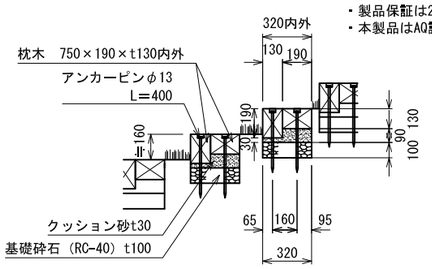

断面図　1:20

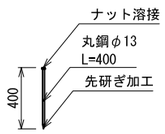

アンカーピン詳細図　1:20

駒止めブロック

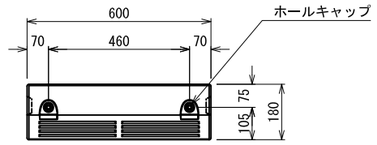

平面図　1:10

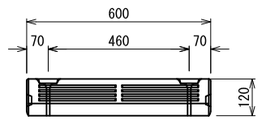

正面図　1:10

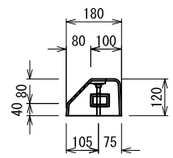

側面図　1:10

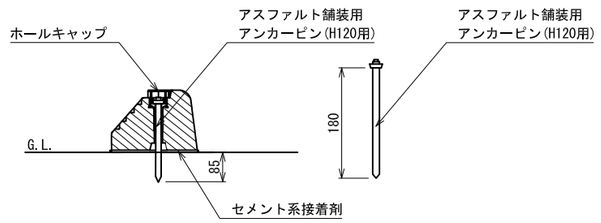

断面図　1:5

砂利舗装

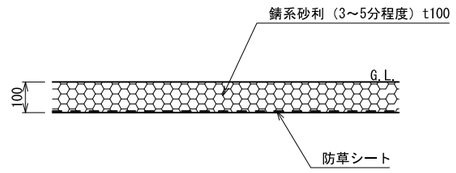

断面図 1:10

仕様
- 防草シートは、ポリプロピレン・
  4層スパンボンド不織布、透水性あり、耐紫外線、
  強力タイプ、目付量240g/m2、厚0.64mm以上とする。
- 防草シートは覆土タイプとする。
- 防草シートは10cm程度ラップさせる。
- 固定ピンの打設間隔は50cm程度とし、
  打設本数は2～3本/m2とする。
- 防草シート敷置面を滑らかに敷き均すこと。
- サンプルを提出の上、監督員と協議し決定すること。

実　施	当初　第　回変更
年度・番号	令和 5 年度　第　号
河川名 路線名 地区名	
工事名	草津川跡地整備工事(区間6)
地名	草津市大路二丁目　他
図面名	詳細図-56
縮尺	図示
図面番号	170　枚ノ内　155
草津市役所	

コンクリート縁石-1･2

コンクリート縁石-1
※一般部

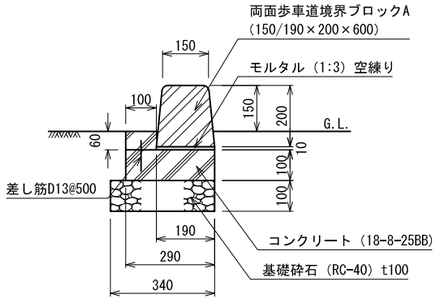

断面図　1:10

コンクリート縁石-2
※一般部

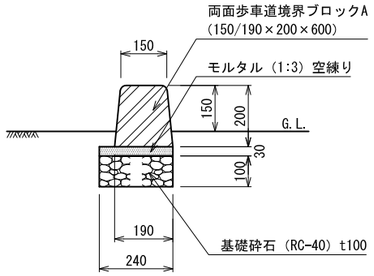

断面図　1:10

コンクリート縁石-1･2
※水抜部（3本に1本設置）

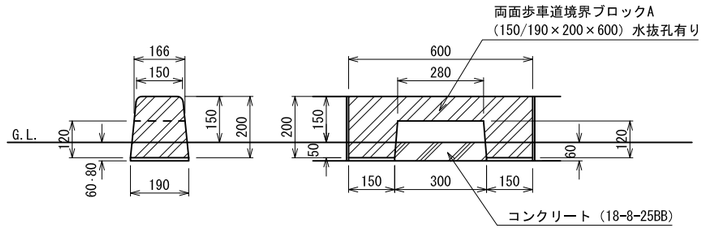

立面図　1:10

コンクリート縁石-1･2
※端部

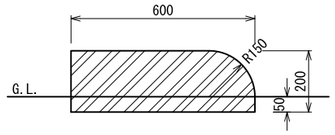

仕様
- 伸縮目地（樹脂発泡体t10、15倍）を、標準10mピッチで設置すること。
- 目地モルタル（1:2）は、目地幅7mmを標準とする。
- 端部には、端部タイプを使用すること。

コンクリート縁石-3

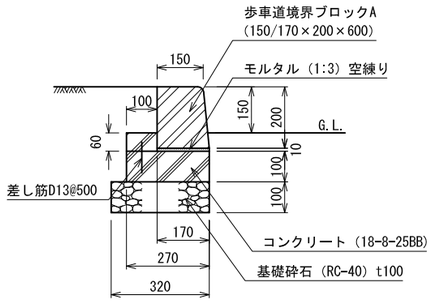

断面図　1:10

仕様
- 伸縮目地（樹脂発泡体t10、15倍）を、標準10mピッチで設置すること。
- 目地モルタル（1:2）は、目地幅7mmを標準とする。
- 端数や折れ部は、基本的にブロックを切断して使用すること。

コンクリート縁石-4

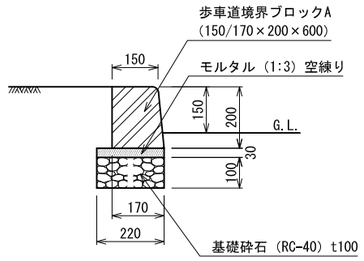

断面図　1:10

コンクリート縁石-5

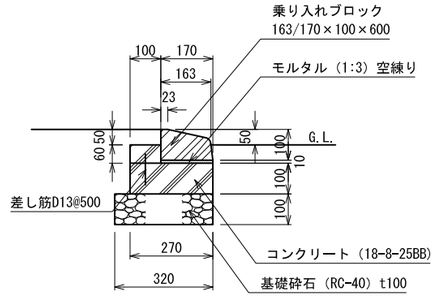

断面図　1:10

仕様
- 伸縮目地（樹脂発泡体t10、15倍）を、標準10mピッチで設置すること。
- 目地モルタル（1:2）は、目地幅7mmを標準とする。
- 端数や折れ部は、基本的にブロックを切断して使用すること。

コンクリート縁石-6

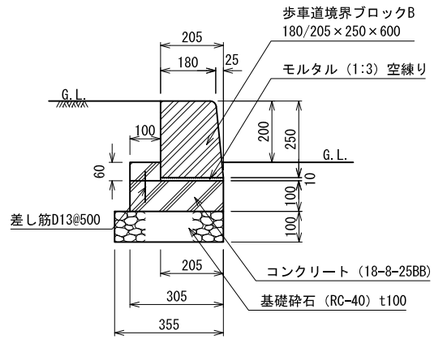

断面図　1:10

仕様
- 伸縮目地（樹脂発泡体t10、15倍）を、標準10mピッチで設置すること。
- 目地モルタル（1:2）は、目地幅7mmを標準とする。
- 端数や折れ部は、基本的にブロックを切断して使用すること。

コンクリート縁石-7

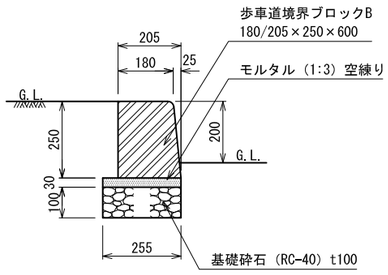

断面図　1:10

コンクリート縁石-8

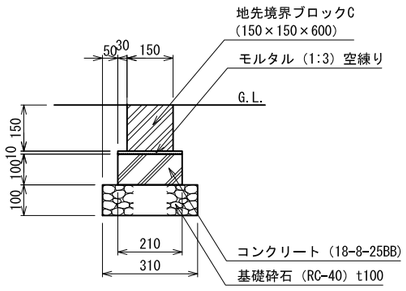

断面図　1:10

仕様
- 伸縮目地（樹脂発泡体t10、15倍）を、標準10mピッチで設置すること。
- 目地モルタル（1:2）は、目地幅7mmを標準とする。
- 端数や折れ部は、基本的にブロックを切断して使用すること。

コンクリート縁石-9

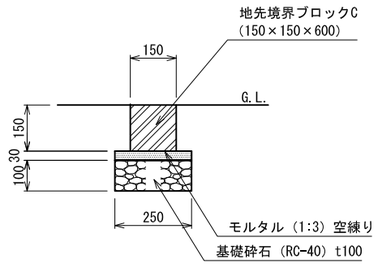

断面図　1:10

仕様
- 目地モルタル（1:2）は、目地幅7mmを標準とする。
- 端数や折れ部は、基本的にブロックを切断して使用すること。

実施	当初　第　回変更
年度・番号	令和 5 年度　第　号
河川名 路線名 地区名	
工事名	草津川跡地整備工事(区間６)
地名	草津市大路二丁目　他
図面名	詳細図-57
縮尺	1：10
図面番号	170　枚ノ内　156
草津市役所	

見切材-1

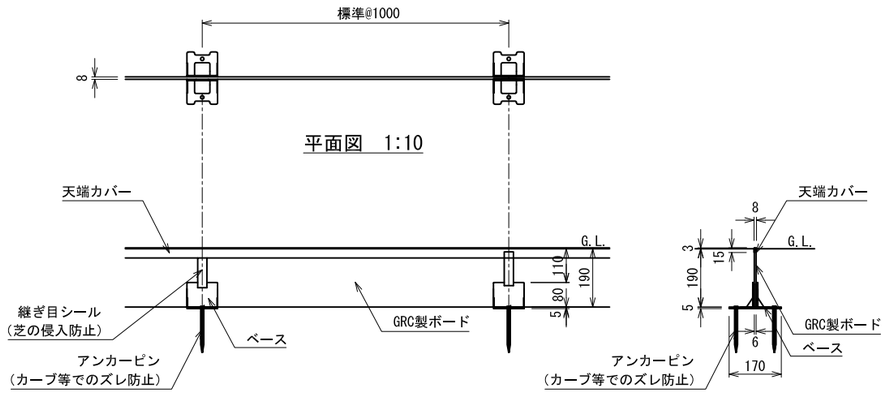

仕様
・GRC製ボード高は、現地状況に合わせ調整すること。

見切材-2

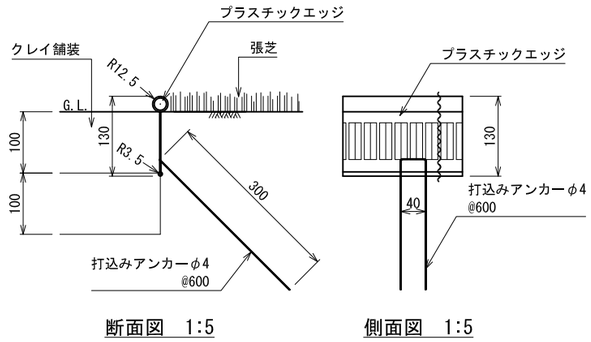

仕様
・本体：ポリエチレン製
・打込みアンカー：鉄製、溶融亜鉛メッキ処理

見切材-3

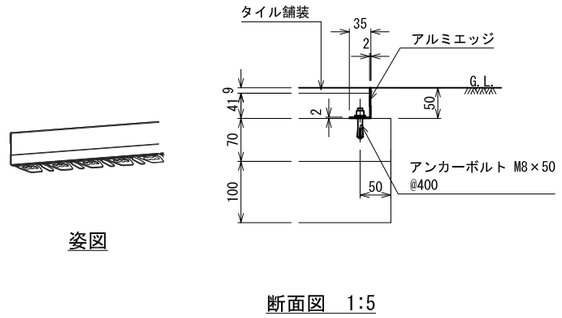

雑割石縁石-1

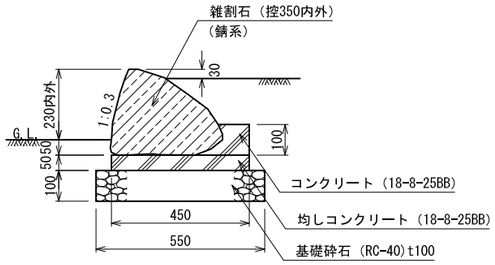

断面図　1:10

仕様
・伸縮目地（樹脂発泡体t10、15倍）を、標準10mピッチで設置すること。

雑割石縁石-2

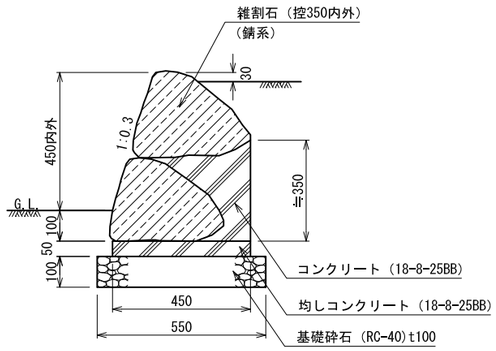

断面図　1:10

仕様
・伸縮目地（樹脂発泡体t10、15倍）を、標準10mピッチで設置すること。

現場打縁石-1

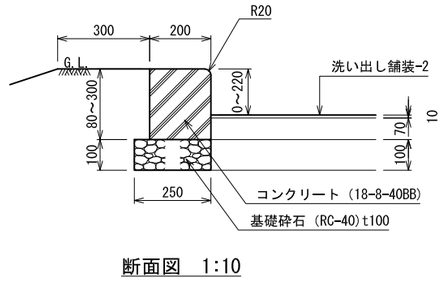

断面図　1:10

仕様
・伸縮目地（樹脂発泡体t10、15倍）を、標準10mピッチで設置すること。

現場打縁石-2

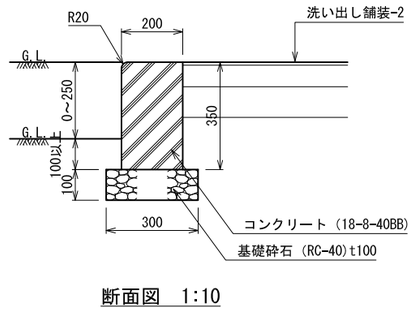

断面図　1:10

仕様
・伸縮目地（樹脂発泡体t10、15倍）を、標準10mピッチで設置すること。

溶融式区画線-1～3

溶融式区画線-1（一般線、駐車枠）

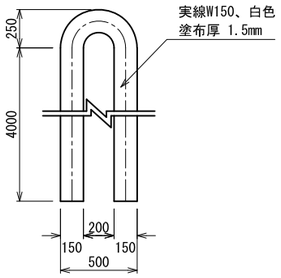

平面図　1:20

溶融式区画線-2（停止線）

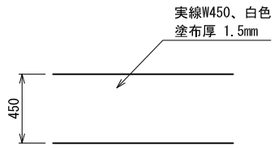

平面図　1:20

溶融式区画線-3（一般線、駐輪枠）

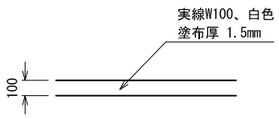

平面図　1:20

溶融式区画線-4

身障者マーク

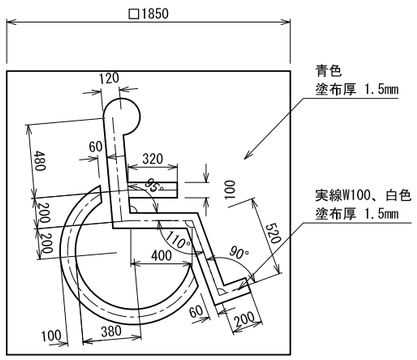

平面図　1:20

溶融式区画線-5

自転車マーク

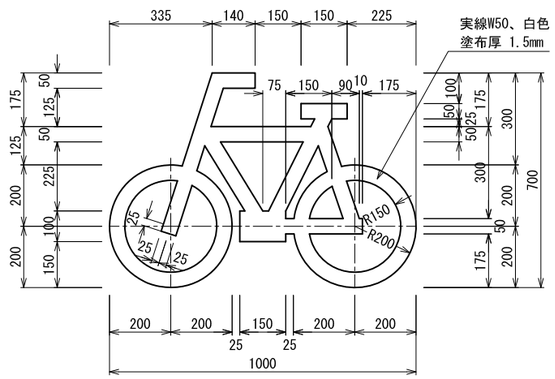

平面図　1:10

実施	当初　第　回変更
年度・番号	令和 5 年度　第　号
河川名 路線名 地区名	
工事名	草津川跡地整備工事(区間6)
地名	草津市大路二丁目　他
図面名	詳細図-58
縮尺	1：10
図面番号	170　枚ノ内　157
草津市役所	

現場打縁石-3

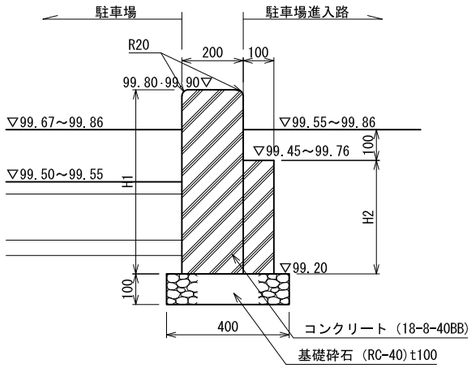

断面図　1:10

現場打縁石-4

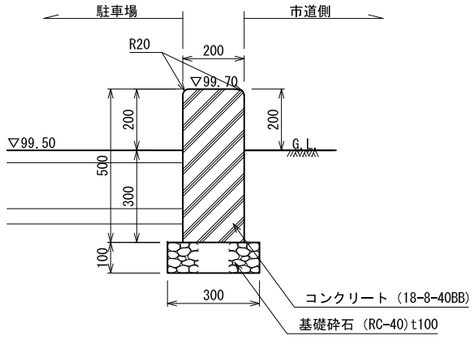

断面図　1:10

仕様
・伸縮目地（樹脂発泡体t10、15倍）を、標準10mピッチで設置すること。

現場打縁石-5

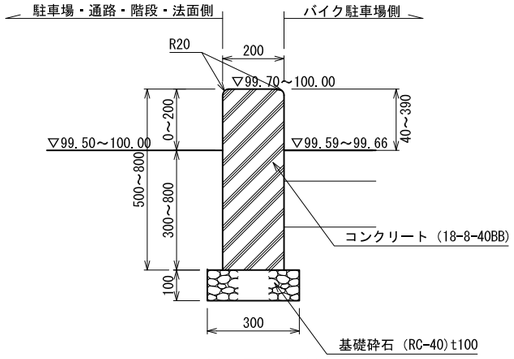

断面図　1:10

仕様
・伸縮目地（樹脂発泡体t10、15倍）を、標準10mピッチで設置すること。

現場打縁石-6

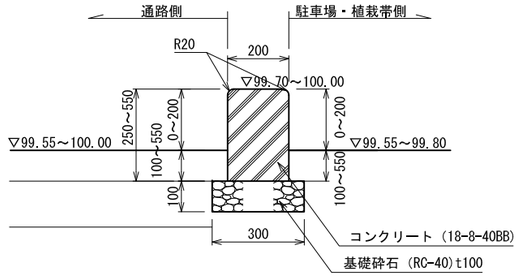

断面図　1:10

現場打縁石-5·6

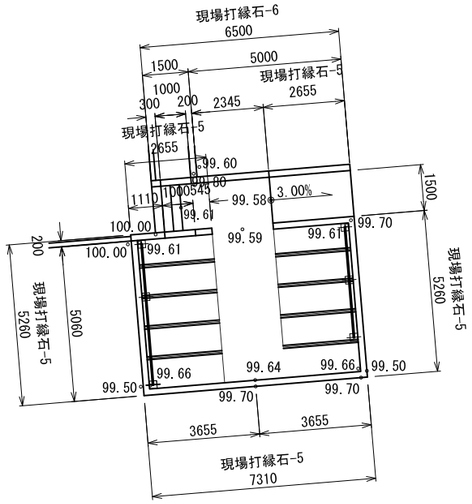

平面図　1:100

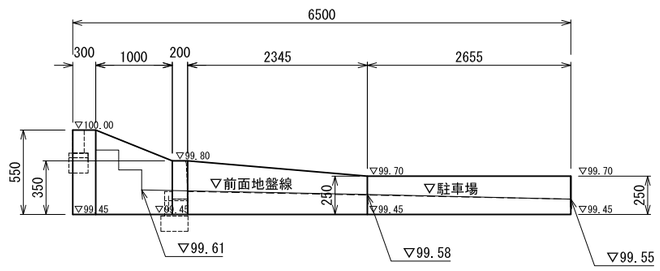

現場打縁石-6
展開図　V=1:20　H=1:40

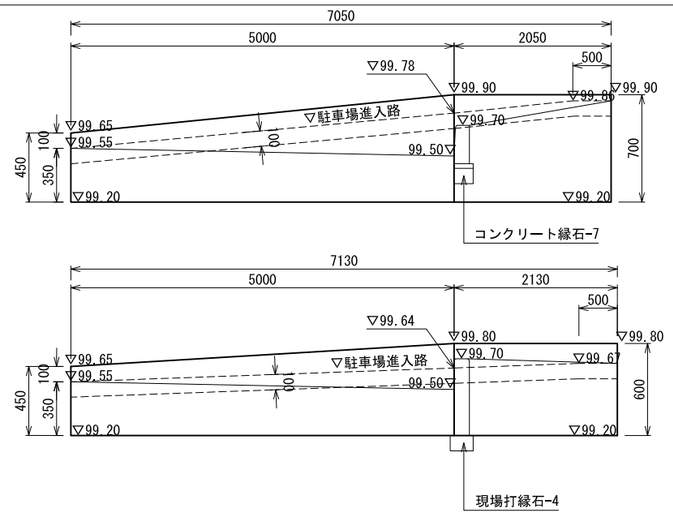

現場打縁石-3
展開図　V=1:20　H=1:40

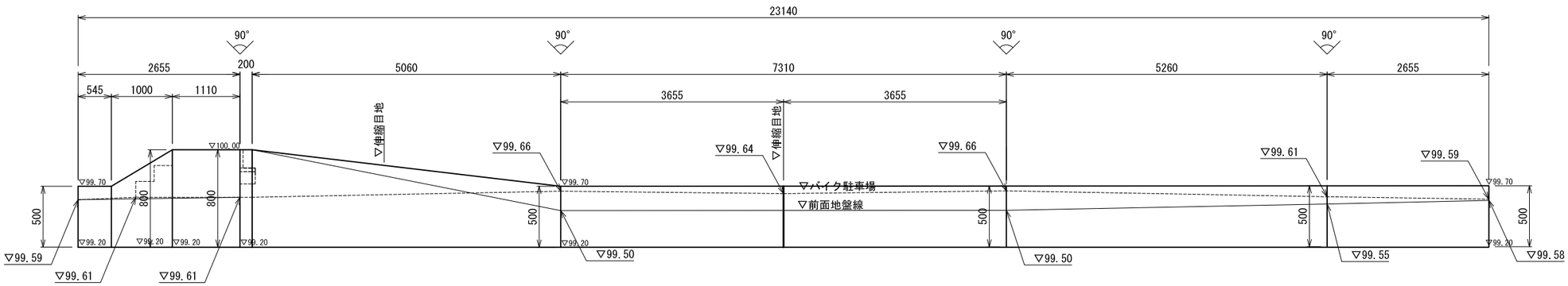

現場打縁石-5
展開図　V=1:20　H=1:40

実施	当初　第　回変更
年度・番号	令和５年度　第　号
河川路線地区名	
工事名	草津川跡地整備工事(区間６)
地名	草津市大路二丁目　他
図面名	詳細図-59
縮尺	図示
図面番号	170　枚ノ内　158
草津市役所	

石張階段-1（その1）

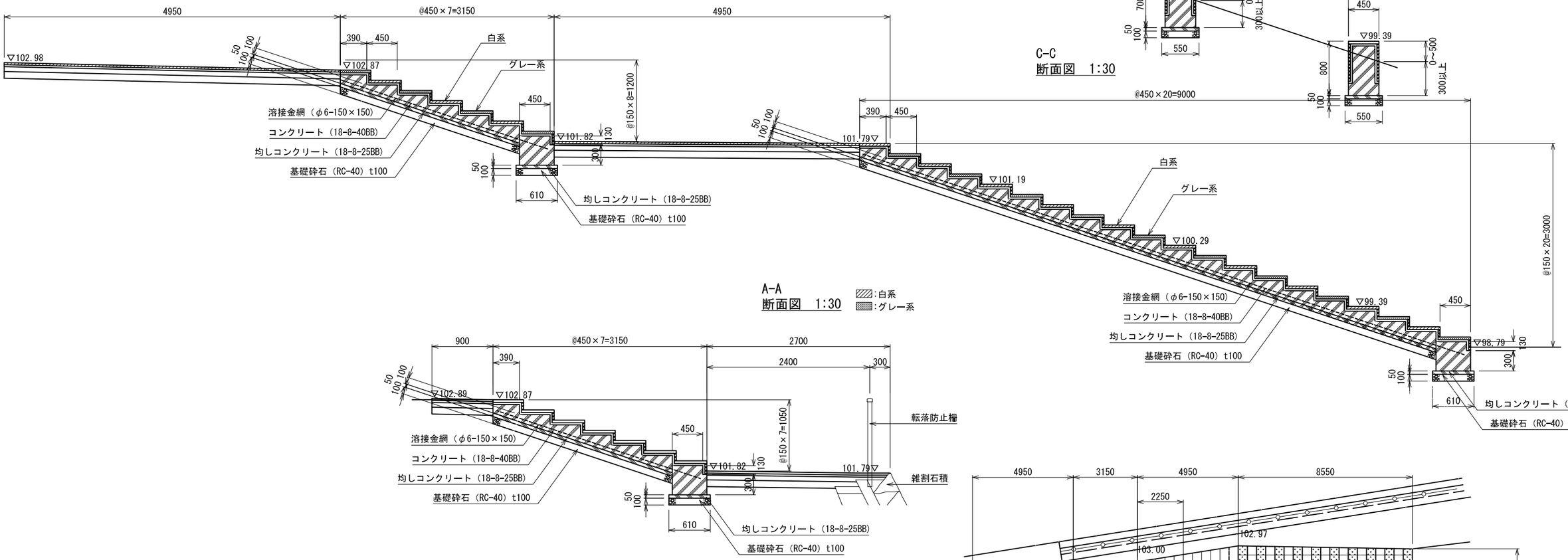

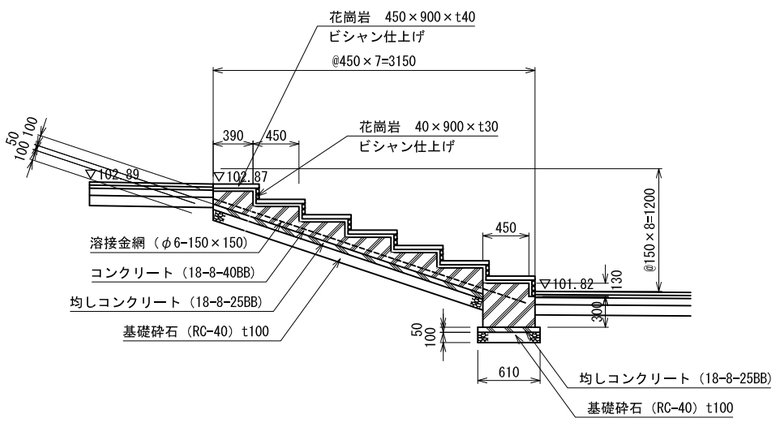

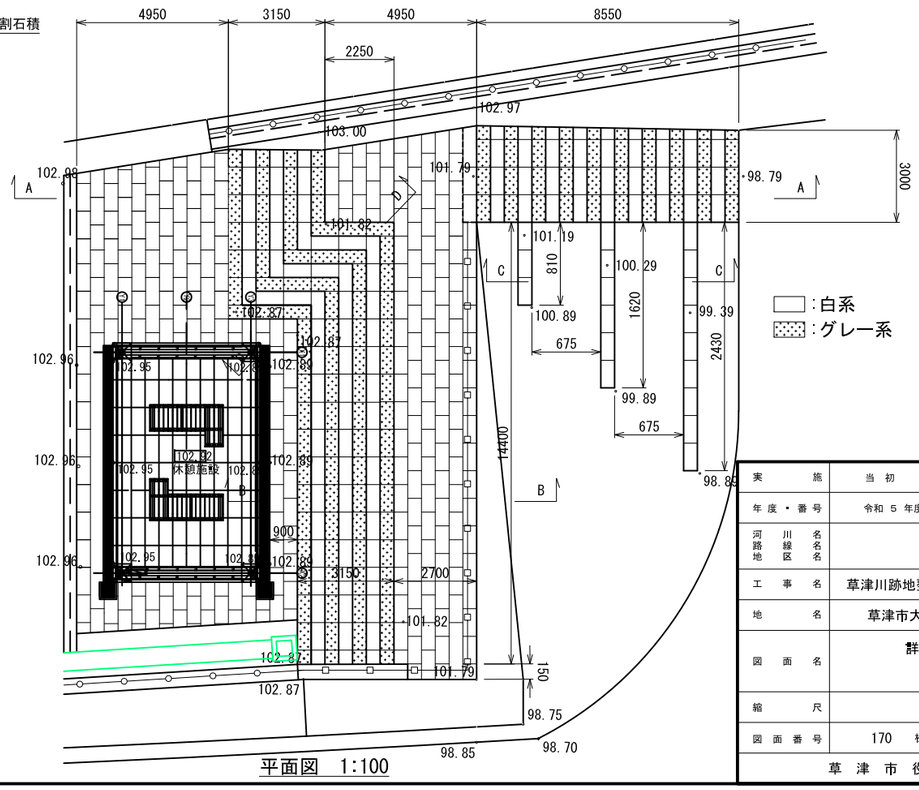

平面図　1:100

実施	当初　第　回変更
年度・番号	令和５年度　第　号
河川名 路線名 地区名	
工事名	草津川跡地整備工事(区間６)
地名	草津市大路二丁目　他
図面名	詳細図-60
縮尺	図示
図面番号	170　牧ノ内　159

草津市役所

石張階段-1（その2）

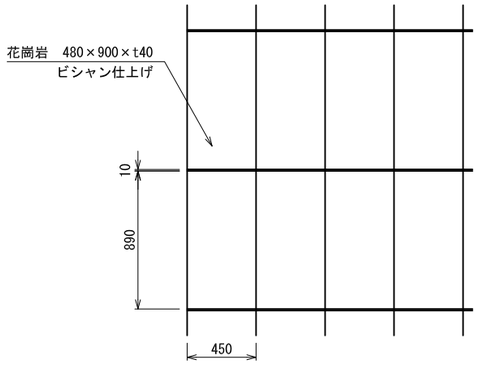

階段部（標準）
平面図　1:20

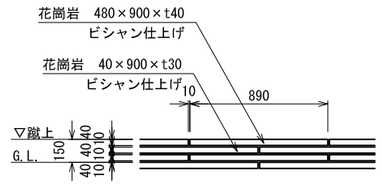

階段部（標準）
立面図　1:20

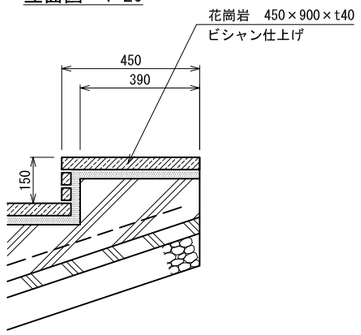

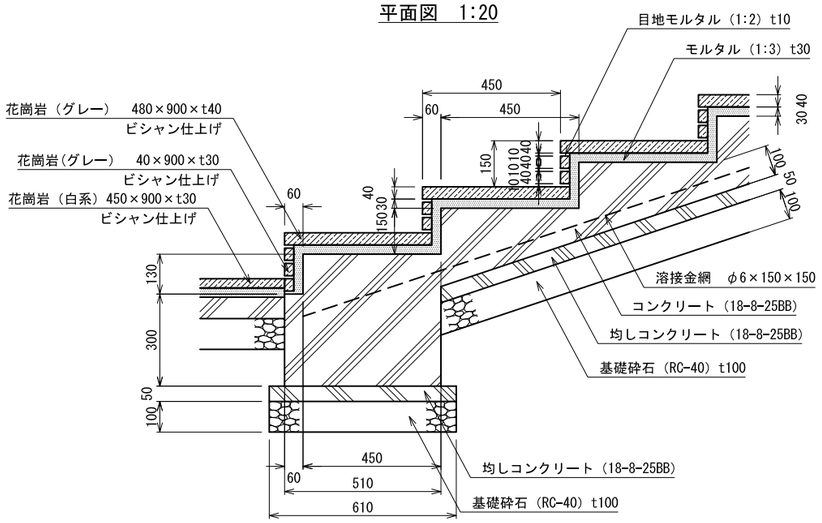

階段部（標準）
断面図　1:10

仕様
- 石材の色は、白系、グレー系とする。
- サンプルを監督員に提出し了承を得ること。
- 伸縮目地（樹脂発泡体t10、15倍）は、標準5mピッチで設置すること。
- 構造物等に接する箇所には、樹脂発泡体t10を設置すること。

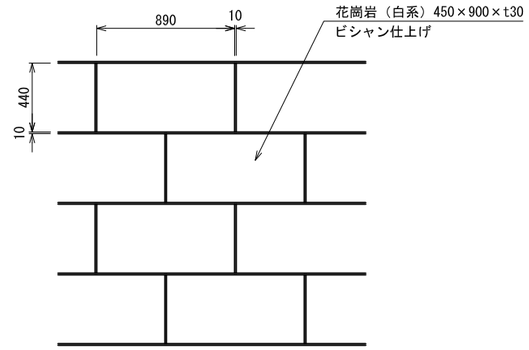

石張舗装部（踊り場）
平面図　1:20

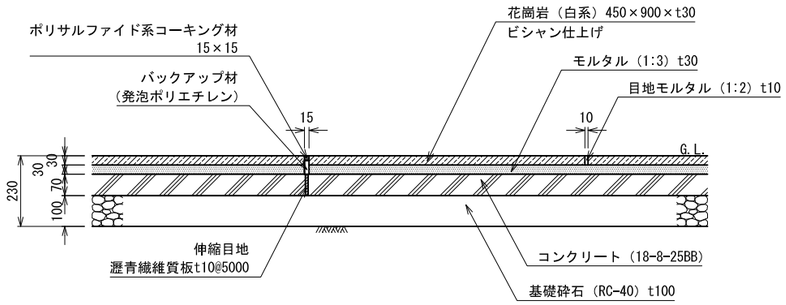

石張舗装部（踊り場）
断面図　1:10

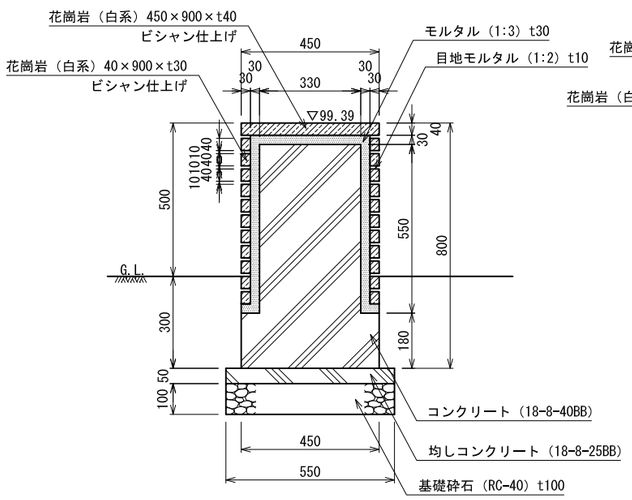

石ベンチC
断面図　1:10

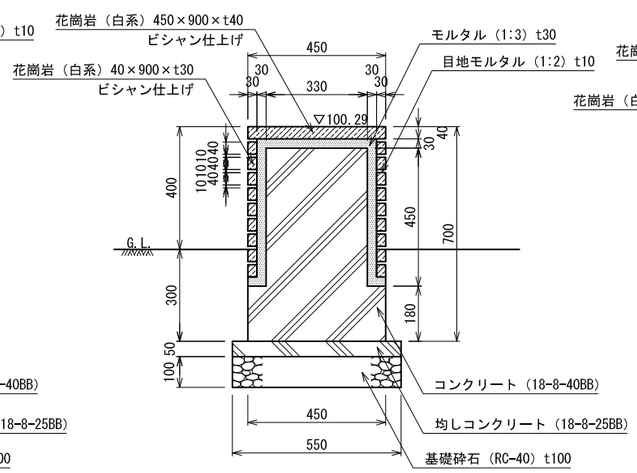

石ベンチB
断面図　1:10

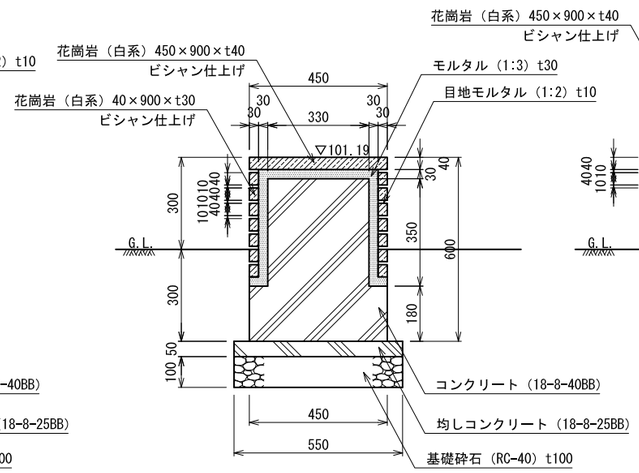

石ベンチA
断面図　1:10

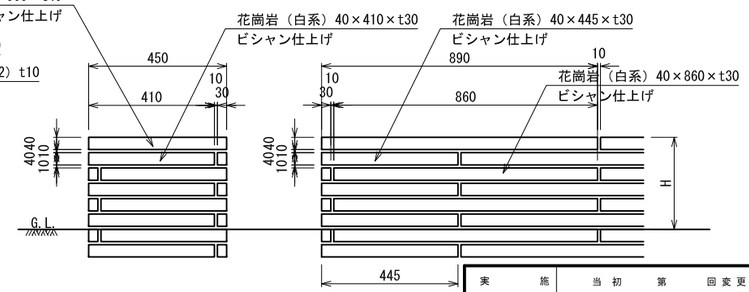

石ベンチ（端部･正面）
立面図　1:10

実　施	当初　第　回変更
年度・番号	令和５年度　第　号
河川名 路線名 地区名	
工事名	草津川跡地整備工事(区間６)
地名	草津市大路二丁目　他
図面名	詳細図-61
縮尺	図示
図面番号	170　枚ノ内　160
草津市役所	

コンクリート階段-1

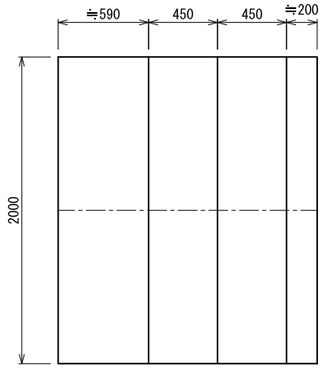

平面図　1:20

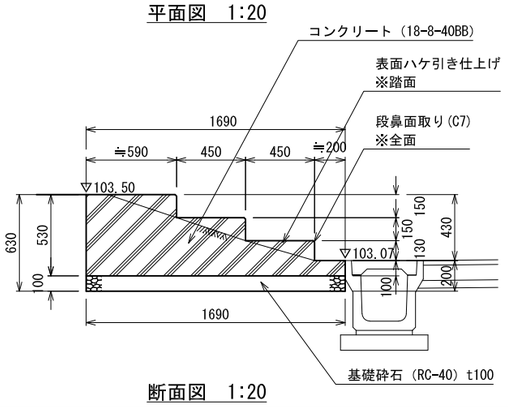

断面図　1:20

石張階段-2

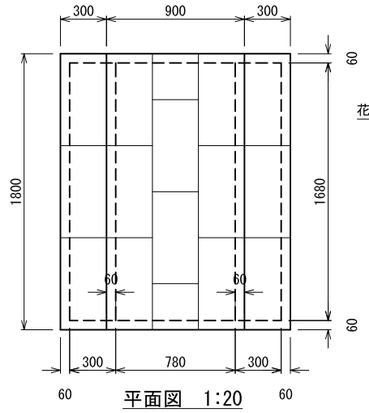

平面図　1:20

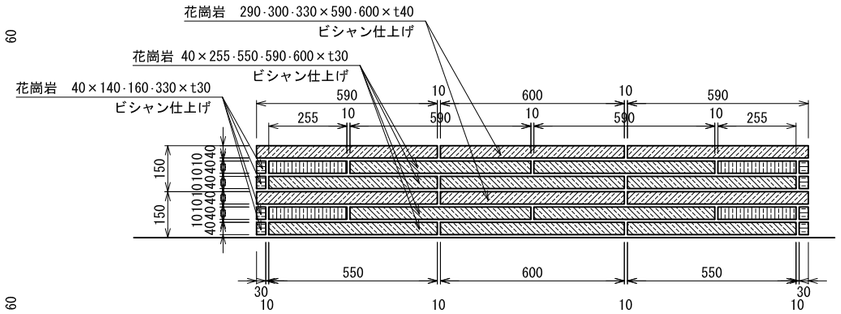

正面図　1:10

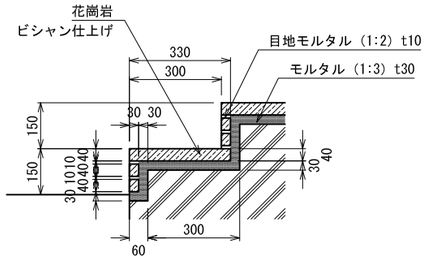

段鼻拡大図　1:10

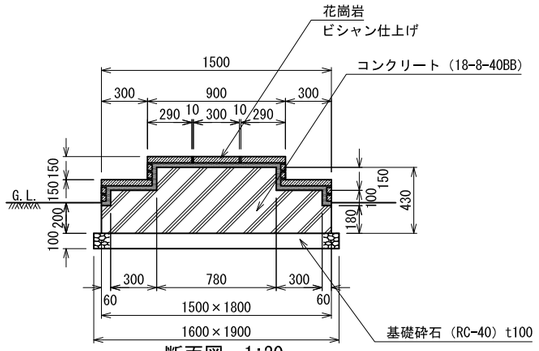

断面図　1:20

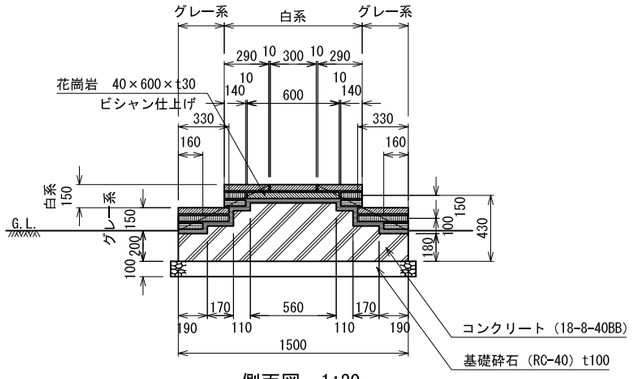

側面図　1:20

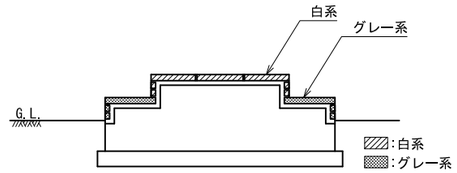

石材の色の内訳（断面図）　1:20

仕様
- 石材の色は、白系、グレー系とする。
- サンプルを監督員に提出し了承を得ること。

コンクリート階段-2

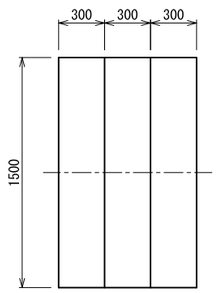

平面図　1:20

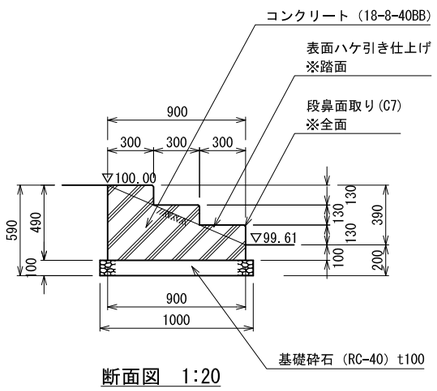

断面図　1:20

実　　施	当初　第　回変更
年度・番号	令和５年度　第　号
河川名 路線名 地区名	
工事名	草津川跡地整備工事(区間６)
地名	草津市大路二丁目　他
図面名	詳細図-62
縮尺	図示
図面番号	170　枚ノ内　161
草津市役所	

石張階段-3～6（その1）

石張階段-3

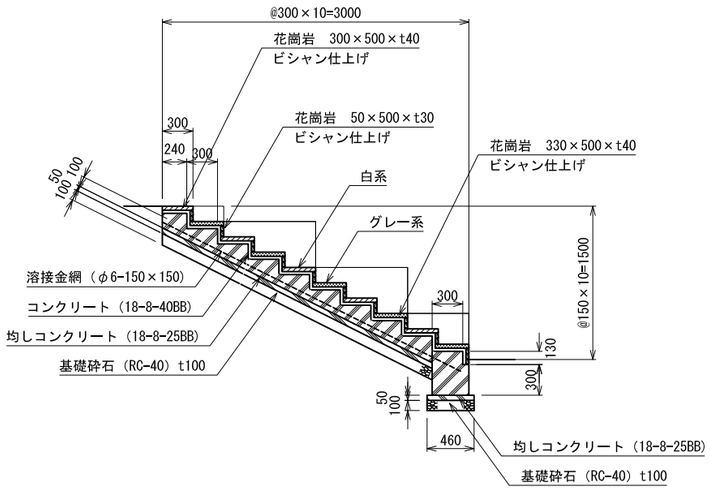

断面図　1:30　:白系　:グレー系

石張階段-5

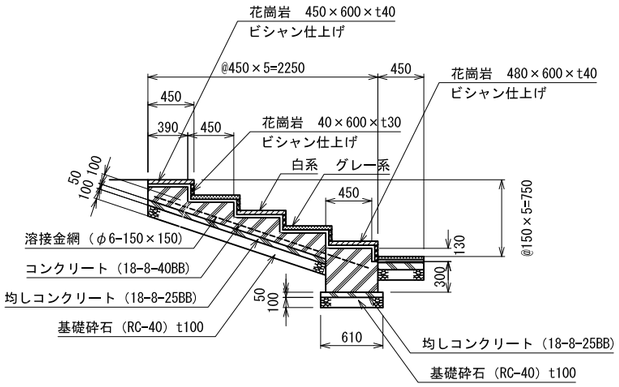

断面図　1:30　:白系　:グレー系

石張階段-4

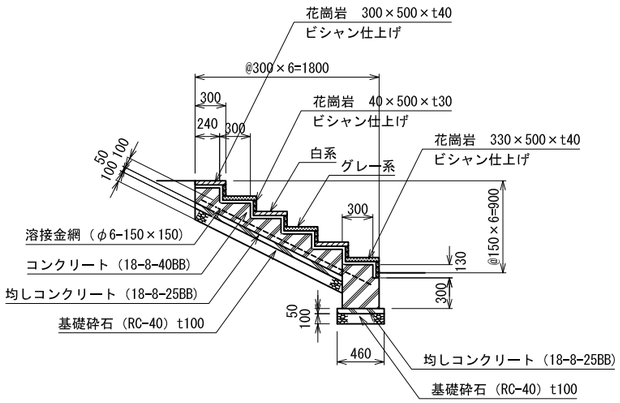

断面図　1:30　:白系　:グレー系

石張階段-6

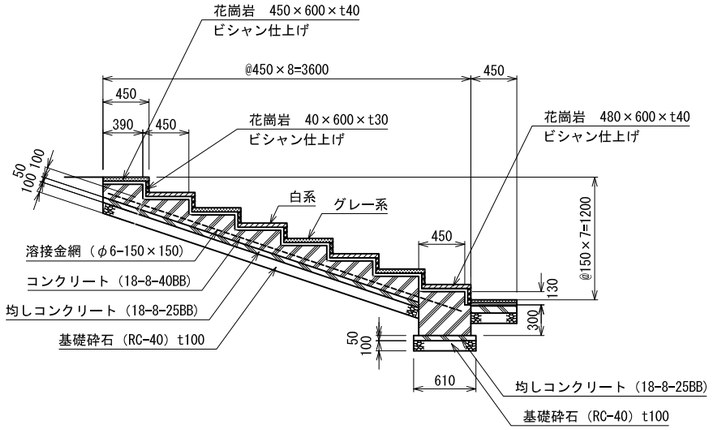

断面図　1:30　:白系　:グレー系

実施	当初　第　回変更
年度・番号	令和５年度　第　号
河川名 路線名 地区名	
工事名	草津川跡地整備工事(区間６)
地名	草津市大路二丁目　他
図面名	詳細図-63
縮尺	1：30
図面番号	170　枚ノ内　162
草津市役所	

石張階段-3～6（その2）

石張階段-3

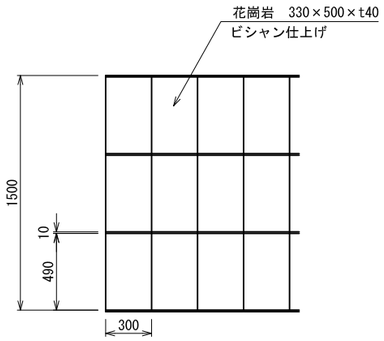

平面図　1:20

石張階段-4

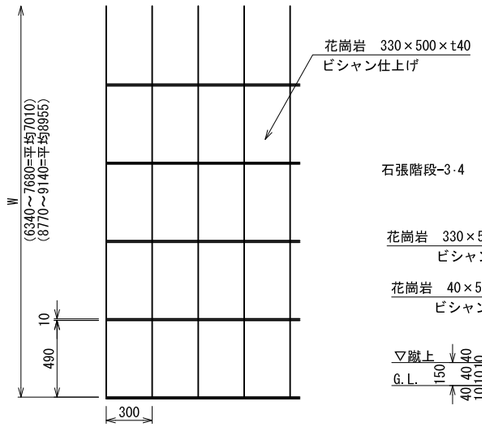

平面図　1:20

石張階段-3･4

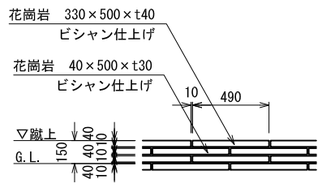

立面図　1:20

石張階段-5･6

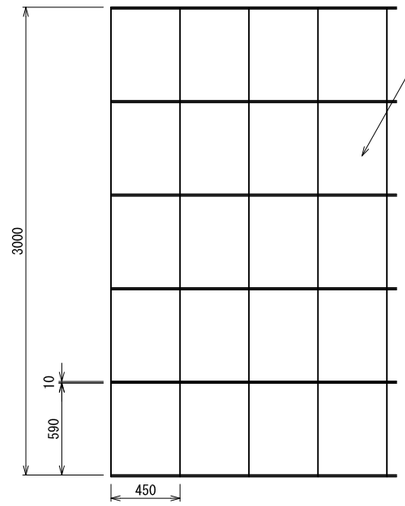

平面図　1:20

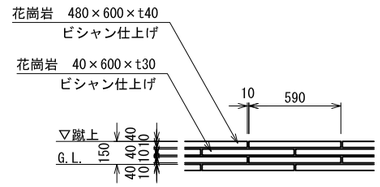

立面図　1:20

石張階段-3･4

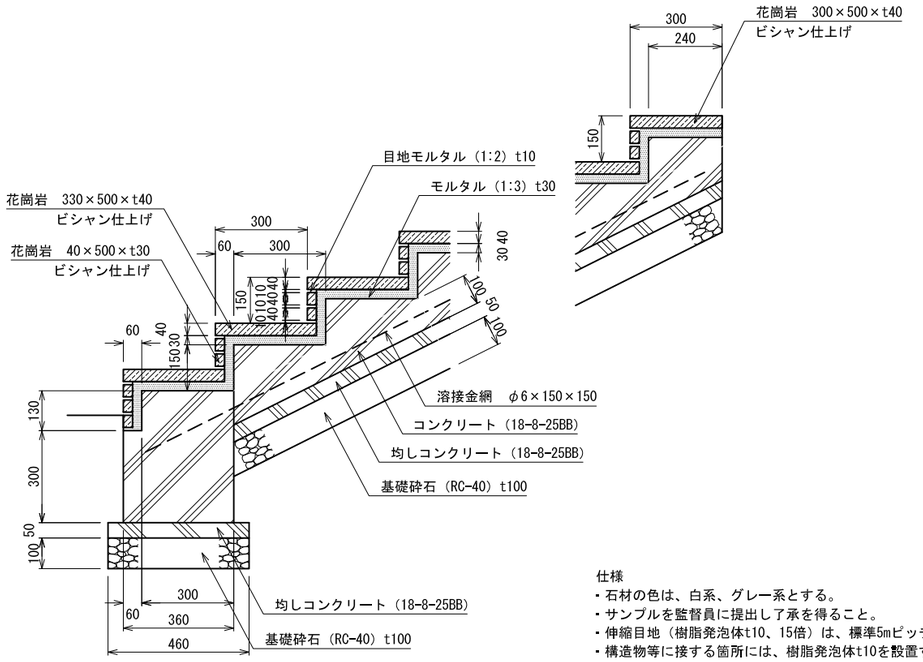

断面図　1:10

仕様
- 石材の色は、白系、グレー系とする。
- サンプルを監督員に提出し了承を得ること。
- 伸縮目地（樹脂発泡体t10、15倍）は、標準5mピッチで設置すること。
- 構造物等に接する箇所には、樹脂発泡体t10を設置すること。

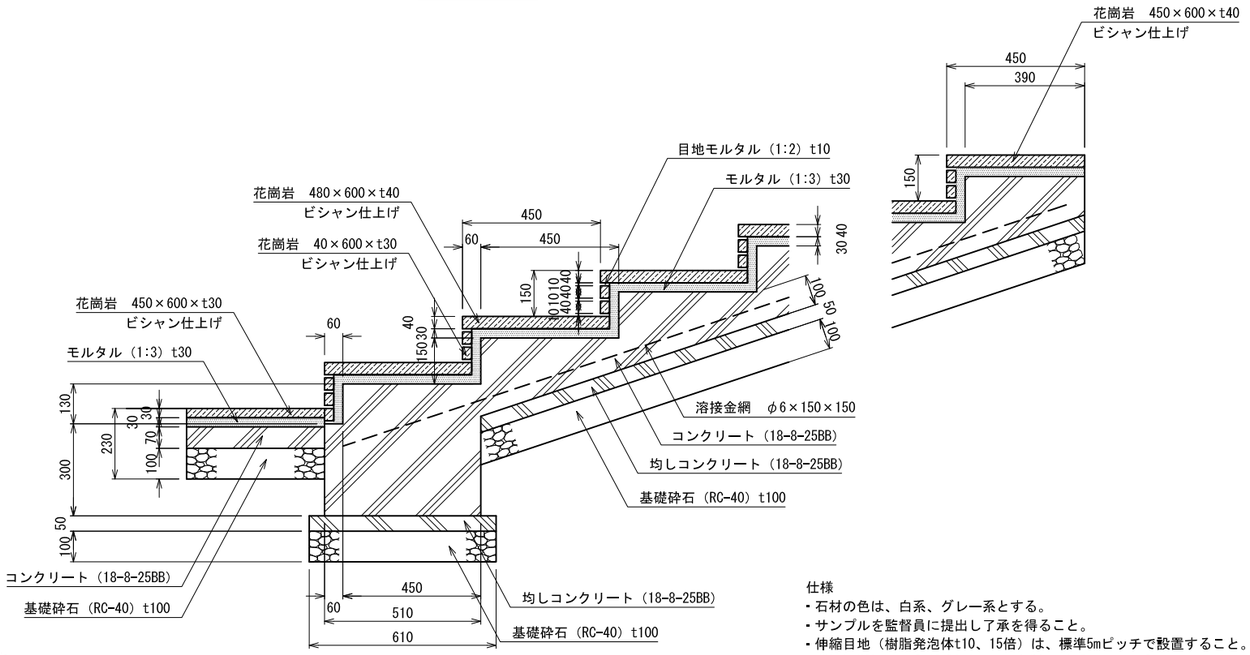

断面図　1:10

仕様
- 石材の色は、白系、グレー系とする。
- サンプルを監督員に提出し了承を得ること。
- 伸縮目地（樹脂発泡体t10、15倍）は、標準5mピッチで設置すること。
- 構造物等に接する箇所には、樹脂発泡体t10を設置すること。

実　　施	当　初　　第　　回変更
年度・番号	令和 5 年度　　第　　号
河川名 路線名 地区名	
工　事　名	草津川跡地整備工事(区間６)
地　　名	草津市大路二丁目　他
図　面　名	詳細図-64
縮　　尺	図示
図面番号	170　枚ノ内　163
草　津　市　役　所	

土性改良、植穴透水層、空気管、マルチングＡ

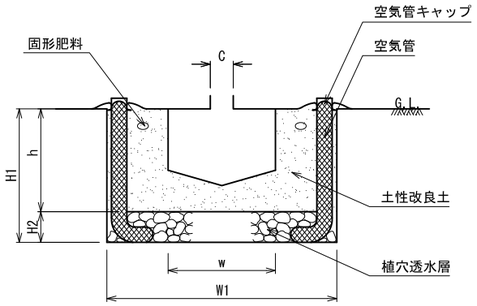

植穴改良　断面図

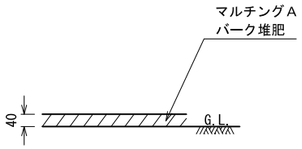

断面図　1:10

■植穴改良

	形状	植付型	幹周 C cm	鉢径 w cm	鉢の深さ cm	植穴径 w1 cm	植穴深さ h cm	植穴深さ H1 cm	鉢容量 m3	植穴容量 m3	植穴透水層 厚H2 cm	植穴透水層 m3	客土量 m3	客土内訳(82:15:3) 現場土 m3	硬質流紋岩発泡物 ℓ	下水汚泥コンポスト ℓ	固形肥料 (緩効性) kg	空気管 本	長さ m	キャップ 個	備考 マルチングA
	高木	A-1	10 未満	33	25	69	37	45	0.017	0.090	8	0.030	0.043	0.035	6.45	1.29	0.210	2	0.6	2	0.374
●		A-2	10 以上 15 〃	38	28	75	40	48	0.028	0.140	8	0.035	0.077	0.063	11.55	2.31	0.210	2	0.6	2	0.442
●		A-3	15 〃 20 〃	47	33	87	46	56	0.061	0.270	10	0.059	0.150	0.123	22.50	4.50	0.270	2	0.6	2	0.594
●		A-4	20 〃 25 〃	57	39	99	53	63	0.110	0.517	10	0.077	0.330	0.271	49.50	9.90	0.330	2	1.0	2	0.769
●		A-5	25 〃 30 〃	66	45	111	59	69	0.170	0.747	10	0.097	0.480	0.394	72.00	14.40	0.330	2	1.0	2	0.967
●		A-6	30 〃 35 〃	71	48	117	62	77	0.210	0.921	15	0.161	0.550	0.451	82.50	16.50	0.450	2	1.0	2	1.075
		A-7	35 〃 45 〃	90	59	141	75	90	0.400	1.574	15	0.234	0.940	0.771	141.00	28.20	0.600	3	1.0	3	1.561
●		A-8	45 〃 60 〃	113	74	171	90	105	0.740	2.624	15	0.344	1.540	1.263	231.00	46.20	0.600	3	1.5	3	2.295
		A-9	60 〃 75 〃	141	91	207	109	129	1.320	4.373	20	0.673	2.380	1.952	357.00	71.40	1.200	4	1.5	4	3.364
●		A-10	75 〃 90 〃	170	108	243	128	153	2.080	6.609	25	1.159	3.370	2.763	505.50	101.10	1.200	5	1.5	5	4.635

	形状	植付型	樹高 H cm	鉢径 w cm	鉢の深さ cm	植穴径 cm	植穴深さ h cm	植穴深さ H1 cm	鉢容量 m3	植穴容量 m3	植穴透水層 厚H2 cm	植穴透水層 m3	客土量 m3	客土内訳 現場土 m3	硬質流紋岩発泡物 ℓ	下水汚泥コンポスト ℓ	固形肥料 (緩効性) kg	空気管 本	長さ m	キャップ 本	備考 マルチングA
	中低木	B-1	30 未満	15	8	29	23	28	0.001	0.015	5	0.003	0.014	0.011	2.10	0.42	0.105				0.066
		B-2	30 以上 50 〃	17	10	33	26	31	0.002	0.022	5	0.004	0.020	0.016	3.00	0.60	0.105				0.085
		B-3	50 〃 80 〃	20	12	37	28	33	0.004	0.030	5	0.005	0.026	0.021	3.90	0.78	0.135				0.107
		B-4	80 〃 100 〃	22	13	41	31	36	0.005	0.040	5	0.007	0.035	0.029	5.25	1.05	0.135				0.132
		B-5	100 〃 150 〃	26	16	46	35	43	0.008	0.057	8	0.013	0.049	0.040	7.35	1.47	0.180	2	0.6	2	0.166
●		B-6	150 〃 200 〃	30	19	54	40	48	0.013	0.090	8	0.018	0.077	0.063	11.55	2.31	0.180	2	0.6	2	0.229
●		B-7	200 〃 250 〃	35	23	61	46	56	0.022	0.133	10	0.029	0.111	0.091	16.65	3.33	0.270	2	0.6	2	0.292
●		B-8	250 〃 300 〃	40	26	69	51	61	0.032	0.188	10	0.037	0.156	0.128	23.40	4.68	0.270	2	0.6	2	0.374

仕様
- 土性改良土は、植穴容量に対して容積比で現場土：硬質流紋岩発泡物：下水汚泥コンポストを82：15：3の割合で均一によく混合すること。
- 植穴透水層は黒曜石系パーライト（4～25mm）を用いること。
- 植穴深さは排水層の厚みを含む。
- 固形肥料は緩効性肥料N：P：K＝12:6:6とする。
- 空気管Φ150mmの筒状をした防水シートに黒曜石パーライトを充填したものとする。
- マルチング面積は植穴径面積を基本とする。
- 固形肥料の量は植栽基盤マニュアル（案）/（財）日本緑化センターを基に算出している。
- 数値は国土交通省土木積算基準に準拠している。
- 改良材の配合等は、施工時に現地土を分析し決定すること。
- 硬質流紋岩発砲物は粒径5mm前後を用いること。
- 下水汚泥コンポストは粒径8mm以下を用いること。

普通耕-1･2

普通耕-1　※張芝箇所

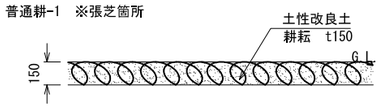

断面図 1:20

普通耕-2

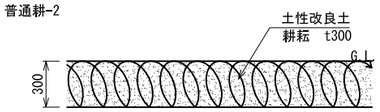

断面図 1:20

仕様
- 土性改良土は、植穴容量に対して容積比で現場土：硬質流紋岩発泡物：下水汚泥コンポストを82：15：3の割合で均一によく混合すること。

- 改良材の配合等は、施工時に現地土を分析し決定すること。

名称	単位	深さ cm	客土量 m3	客土内容 現場土 m3	硬質流紋岩発泡物 L	下水汚泥コンポスト L	備考 マルチングA
普通耕-1	1m2当り	15	0.150	0.123	22.5	4.5	－
普通耕-2	1m2当り	30	0.300	0.246	45.0	9.0	全面

編柵

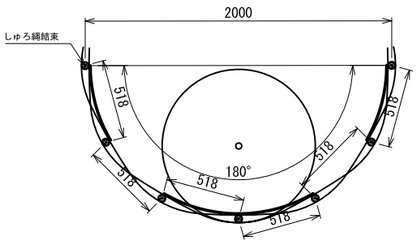

平面図　1:20

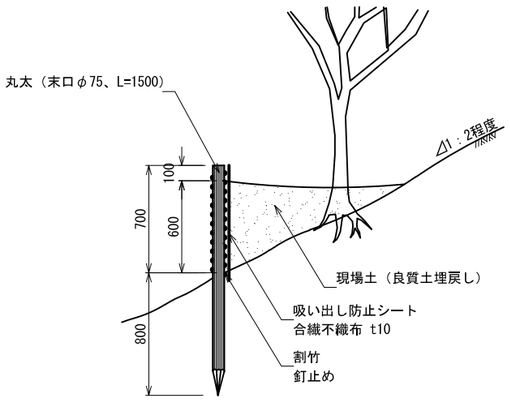

断面図　1:20

仕様
- 割竹の端部は、しゅろ縄等によりバラバラにならないように、結束すること。

公園張芝

◎省管理型矮性ノシバ
切芝（371mm×300mm/枚）貼り　目地なし

仕様
- 目土量は、100m2当り1.5m3程度とする。
- 目串により固定すること。
- 雑草の根や大きな石をできる限り取り除き施工すること。
- しっかりと法面に定着させるために、木槌などで叩いて密着させる。
- 普通化成肥料などを施肥し、当初の成長を促すように配慮する。
- 植付け後、大雨による目土の流出に留意する。
- 植付け時期は、9～11月を避けること。
  植付け時期は、監督職員の協議すること。
- 根付き（成長）が確認できるまで、適度の灌水及び背丈の高い雑草の除去を行うこと。

種子吹付　※吹付配合三種混合

◎矮性バミューダグラス（トランスコンチネンタル同等種子）　４g/m2
◎矮性ペレニアルライグラス（ブラックスバロー）　１３g/m2
◎改良センチピードグラス（ティフブレア）　１３g/m2

仕様
- 材料には、種子、安定剤、養生材、高度化成肥料を含む。
- 雑草の根や大きな石をできる限り取り除き施工すること。
- 種子の種類については、監督職員と協議を行い指示を受けること。
- 植付時期は3月上旬～4月上旬を理想とする。

実施	当初　第　回変更
年度・番号	令和 5 年度　第　号
河川名 路線名 地区名	
工事名	草津川跡地整備工事(区間６)
地名	草津市大路二丁目　他
図面名	群細図-65
縮尺	図示
図面番号	170　枚ノ内　164
草津市役所	

支柱設置-1：八つ掛（丸太）支柱　※L=4m

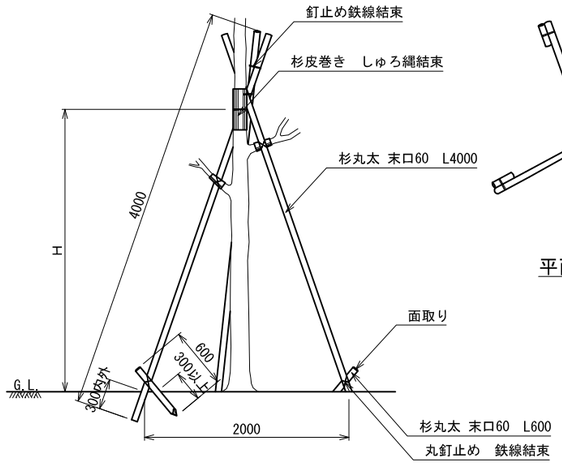

立面図　1:30

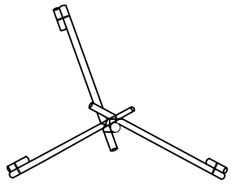

平面図　1:30

仕様
- 杉丸太は、防腐処理を行う。
- 支柱の丸太は、原則として、2個所以上の幹に結束する。
- 鉄線は、亜鉛めっき鉄線＃18 又は、＃18 より太いものを使用する。
- 丸太相互の取付けは、2本ずつ、2箇所以上とし、釘止めを行い、
  鉄線綾掛けの上、割掛け結束とし、2本どり3回巻以上とする。
- 支柱の高さHは、樹高の2/3を標準とする。
- 樹木と支柱の結束は、しゅろ縄綾掛けとし、2本どり3回巻きを標準とする。
- 監督職員の指示により、杉丸太は、樹高にあわせて切断すること。

支柱設置-2：三脚鳥居支柱

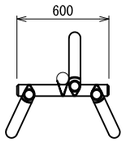

平面図　1:20

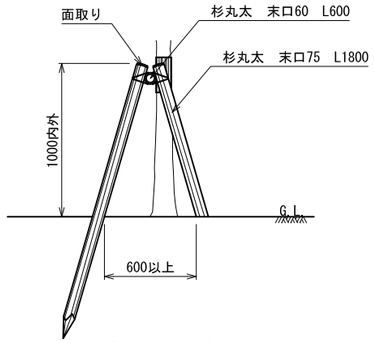

側面図　1:20

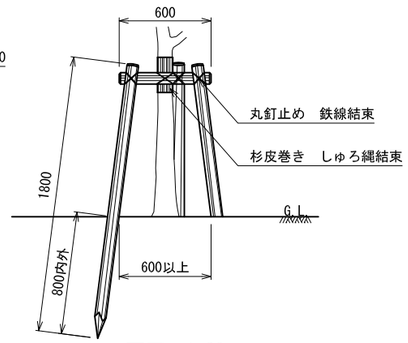

正面図　1:20

仕様
- 杉丸太は、防腐処理を行う。
- 鉄線は、亜鉛めっき鉄線＃18 又は、＃18 より太いものを使用する。
- 丸太相互の取付けは、釘止めを行い、鉄線綾掛けの上、割掛け結束とし、
  2本どり3回巻き以上とする。
- 鉄線端部は、支柱結束部の内側に巻き込み処理を行う。
- 杉丸太は面取りを行う。
- 樹木と支柱の結束は、しゅろ縄綾掛けとし、2本どり3回巻きを標準とする。

支柱設置-3：二脚鳥居支柱（添木無）

平面図　1:20

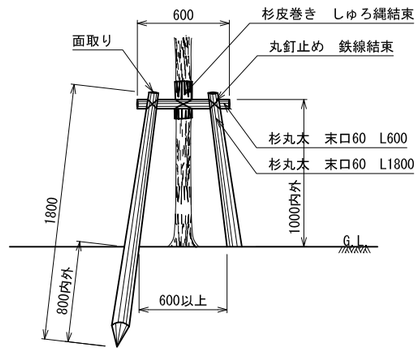

正面図　1:20

仕様
- 杉丸太は、防腐処理を行う。
- 鉄線は、亜鉛めっき鉄線＃18 又は、＃18 より太いものを使用する。
- 丸太相互の取付けは、釘止めを行い、鉄線綾掛けの上、割掛け結束とし、
  2本どり3回巻き以上とする。
- 鉄線端部は、支柱結束部の内側に巻き込み処理を行う。
- 杉丸太は面取りを行う。
- 樹木と支柱の結束は、しゅろ縄綾掛けとし、2本どり3回巻きを標準とする。

支柱設置-4：二脚鳥居支柱（添木付）

平面図　1:20

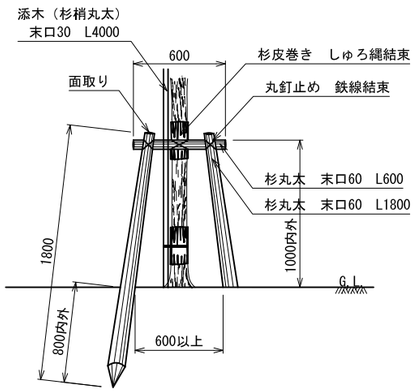

正面図　1:20

仕様
- 杉丸太は、防腐処理を行う。
- 鉄線は、亜鉛めっき鉄線＃18 又は、＃18 より太いものを使用する。
- 丸太相互の取付けは、釘止めを行い、鉄線綾掛けの上、割掛け結束とし、
  2本どり3回巻き以上とする。
- 鉄線端部は、支柱結束部の内側に巻き込み処理を行う。
- 杉丸太は面取りを行う。
- 樹木と支柱の結束は、しゅろ縄綾掛けとし、2本どり3回巻きを標準とする。
- 添え柱は3ヶ所以上樹幹に結束する。

支柱設置-5：八つ掛（竹）支柱

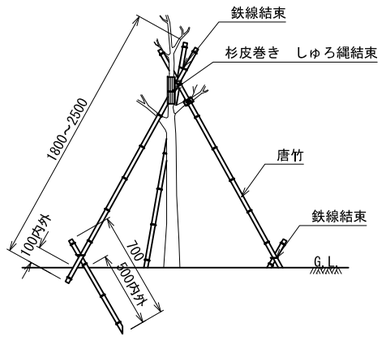

立面図　1:20

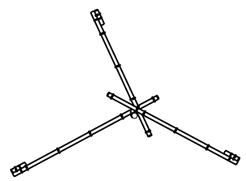

平面図　1:20

仕様
- 鉄線は、亜鉛めっき鉄線＃18 又は、＃18 より太いものを使用する。
- 三脚支柱の唐竹は、原則として2箇所以上の幹又は枝に結束する。
- 唐竹は、末口25㎜内外とする。
- 唐竹相互の結束は、2本ずつ、2箇所以上とし、結束部分にのこぎり目を入れ、
  鉄線割掛けとし、2本どり3回巻き以上とする。
- 鉄線端部は、支柱結束部の内側に巻き込み処理を行う。
- 樹木と支柱の結束は、しゅろ縄綾掛けとし、2本どり3回巻きを標準とする。

支柱設置-6：添柱形（1本型・竹）支柱

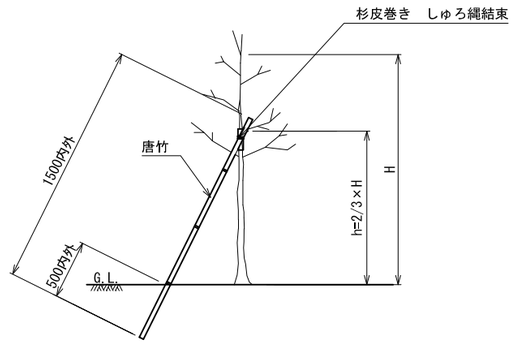

立面図　1:20

仕様
- 唐竹は、末口25㎜内外とする。
- 樹木と支柱の結束は、しゅろ縄綾掛けとし、
  2本どり3回巻きを標準とする。

実　　施	当 初　第　回 変 更
年 度 ・ 番 号	令和 5 年度　第　号
河 川 名 路 線 名 地 区 名	
工 事 名	草津川跡地整備工事(区間６)
地　　名	草津市大路二丁目　他
図 面 名	詳細図-66
縮　　尺	図示
図 面 番 号	170　枚ノ内　165
草 津 市 役 所	